СОДЕРЖАНИЕ

- КАНАЛЬНЫЕ ВЕНТИЛЯТОРЫ
- КРЫШНЫЕ ВЕНТИЛЯТОРЫ
- ОСЕВЫЕ ВЕНТИЛЯТОРЫ
- РАДИАЛЬНЫЕ ВЕНТИЛЯТОРЫ
- БЫТОВЫЕ ВЕНТИЛЯТОРЫ
- ВЕНТИЛЯТОРЫ НАСТЕННЫЕ/ НАПОЛЬНЫЕ
- СИСТЕМЫ ДЫМОУДАЛЕНИЯ
- АКССЕСУАРЫ

СОДЕРЖАНИЕ

КАНАЛЬНЫЕ ВЕНТИЛЯТОРЫ

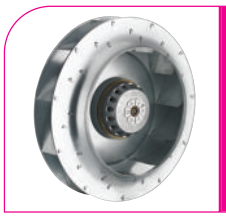

BDRKF
Рабочие колеса вентилятора с загнутыми назад лопатками, с мотором
300 - 11000 м3/час
30

BDTX
Круглые канальные вентиляторы с назад загнутыми лопатками
240 - 1700 м3/час
34

BMFX
Осевые канальные вентиляторы смешанного типа
165 - 2000 м3/час
38

BPX
Круглые канальные вентиляторы с пластмассовым корпусом с назад загнутыми лопатками
410 м3/час
40

BFTX
Канальные вентиляторы настенного типа с назад загнутыми лопатками
250 - 1900 м3/час
42

BDKF
Прямоугольные канальные вентиляторы с назад загнутыми лопатками
450 - 9000 м3/час
44

BDKF-R
Прямоугольные канальные вентиляторы с назад загнутыми лопатками (мотор снаружи).
3000 – 10 000 м3/час 120°С
48

BKKF
Вытяжные вентиляторы с назад загнутыми лопатками
3900-4200 м3/час
50

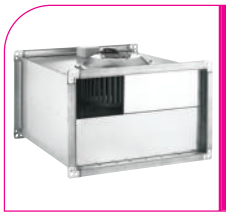

BSKF
Прямоугольные канальные вентиляторы с вперед загнутыми лопатками
990 - 4250 м3/час
52

BSKF-R
Прямоугольные канальные вентиляторы с вперед занутыми лопатками (мотор снаружи)
3000 - 10500 м3/час 120°С
54

BKEF
Кухонные вытяжные вентиляторы с назад загнутыми лопатками
2150 - 5000 м3/час
120°С
58

BKEF-T
Кухонные вытяжные вентиляторы с вперед загнутыми лопатками
750 - 6000 м3/час
120°С
60

BKEF-R
Кухонные вытяжные вентиляторы с назад загнутыми лопатками
4000 - 10500 м3/час
120°С
64

BHV
Приточно-вытяжные установки с вперед загнутыми лопатками
1800 - 20000 м3/час
66

BHV-R
Приточно-вытяжные установки с назад загнутыми лопатками
4600 - 22400 м3/час
76

КРЫШНЫЕ ВЕНТИЛЯТОРЫ

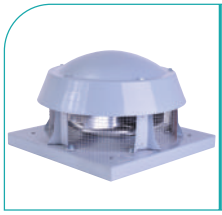

BRF
Крышные вентиляторы с горизонтальным выбросом воздуха 350 - 9600 м3/час
90

BRCF
Центробежные крышные вентиляторы с горизонтальным выходом воздуха и двигателем переменного тока 1000 - 16000 м3/час 120°C
94

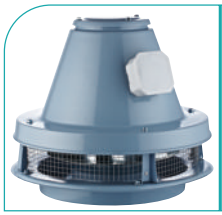

BRCF-M
Центробежные крышные вентиляторы с горизонтальным выходом воздуха и двигателем переменного тока 1800 м3/час 120°C
98

BRF-V
Крышные вентиляторы с вертикальным выбросом воздуха 850 - 9600 м3/час
100

BRDV
Центробежные крышные вентиляторы с вертикальным выбросом воздуха (мотор - вне зоны воздушного потока) 1700 - 10500 м3/час 120°C
104

BACF
Осевые крышные вентиляторы с горизонтальным выбросом воздуха 1800 - 42000 м3/час
106

ОСЕВЫЕ ВЕНТИЛЯТОРЫ

BK
Вытяжные оконные осевые вентиляторы с крышкой 450 - 1150 м3/час
112

BB
Вытяжные оконные осевые вентиляторы 450 - 1150 м3/час
114

BDRAX
Оконные осевые вентиляторы для инкубатора 400 - 3110 м3/час
116

BORAX
Осевые вентиляторы канального типа 680 - 3110 м3/час
120

4M
Охлаждающие осевые вентиляторы 4M (S - всасывающий / B - дутьевой) 1700 - 9250 м3/час
122

B5P-B6P
Регулируемые пластмассовые крыльчатки
124

B6PA
Настенные промышленные осевые вентиляторы с пластмассовыми крыльчатками 1500 - 7200 м3/час
126

B5PA
Настенные промышленные осевые вентиляторы с пластмассовыми крыльчатками 8500 - 37000 м3/час
128

СОДЕРЖАНИЕ

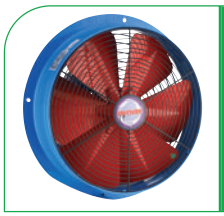

BSM-BST
Настенные промышленные осевые вентиляторы
1200 - 8000 м3/час 130

BSMS-BSTS
Промышленные осевые вентиляторы с квадратным корпусом
1200 - 8000 м3/час 131

BTF
Промышленные осевые вентиляторы с алюминиевыми крыльчатками
4000 - 51000 м3/час 134

РАДИЛЬНЫЕ ВЕНТИЛЯТОРЫ

BASSF
Рабочие колеса вентилятора с загнутыми вперед лопатками, с мотором
275 - 6000 м3/час 142

BDRAS
Радиальные вентиляторы для котла с алюминевым корпусом с загнутыми вперед лопатками
80 - 600 м3/час 146

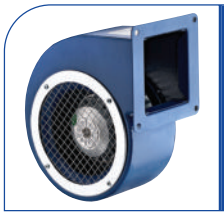

BDRS
Радиальные вентиляторы одностороннего всасывания с металлическим корпусом с загнутыми вперед лопатками
250 - 600 м3/час 150

BPS 140-60
Радиальные вентиляторы с пластмассовым корпусом и лопастями загнутыми вперед
500 м3/час 152

BPS-B 140-60
Радиальные вентиляторы с пластмассовым корпусом и лопастями загнутыми вперед
500 м3/час 153

BPS-B 150-100
Радиальные вентиляторы с пластмассовым корпусом и лопастями загнутыми вперед
720 м3/час 154

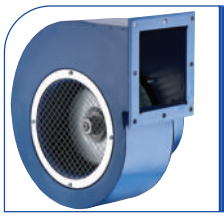

AORB
Радиальные вентиляторы одностороннего всасывания с металлическим корпусом с загнутыми вперед лопатками
1200 м3/час 155

OBR 140
Радиальные вентиляторы одностороннего всасывания с загнутыми вперед лопатками
1100 м3/час 156

OBR 200
Радиальные вентиляторы одностороннего всасывания с загнутыми вперед лопатками
850 - 1800 м3/час 158

OBR 260
Радиальные вентиляторы одностороннего всасывания с загнутыми вперед лопатками
1450 - 2700 м3/час 160

KMS / KTS
Радиальные вентиляторы
одностороннего всасывания
с загнутыми вперед лопатками
1500 м3/час
162

BDS
с алюминиевым корпусом
с загнутыми вперед лопатками
800 - 8400 м3/час
164

BFC
Вентиляторы фанкойл
с загнутыми вперед лопатками
800 м3/час
168

CES
Радиальные вентиляторы
двухстороннего всасывания
с загнутыми вперед лопатками
1300 м3/час
170

OCES
Радиальные вентиляторы
двухстороннего всасывания
с загнутыми вперед лопатками
2200 м3/час
172

BRV / BRV-K
Вентиляторы двухстороннего
всасывания низкого давления,
без мотора с загнутыми вперед
лопатками
3500 - 25000 м3/час
174

BRV-D
Вентиляторы двухстороннего
всасывания низкого давления,
с мотором
1500 - 6000 м3/час
182

BRV-S
Радиальные вентиляторы
одностороннего всасывания
низкого давления с загнутыми
вперед лопатками
5000 - 20000 м3/час
184

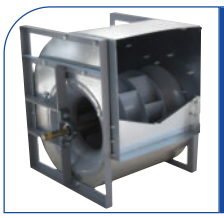

BSK
Вентиляторы двухстороннего
всасывания высокого давления,
без мотора с назад загнутыми
лопатками
3000 - 32000 м3/час
186

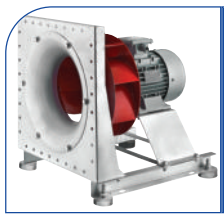

BPF
Прямоточные вентиляторы
с назад загнутыми лопатками
800 - 9000 м3/час
196

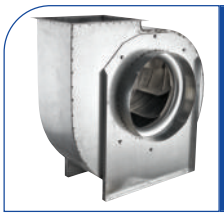

ALC
Радиальные вентиляторы
низкого давления
1500 - 10000 м3/час
200

BGSS
Радиальные вентиляторы
с низким давлением
с широкими редкими лезвиями
3500 - 40000 м3/час
204

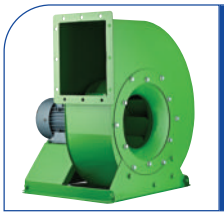

BORKA
Радиальные вентиляторы
среднего давления с назад
загнутыми лопатками
900 - 4300 м3/час
208

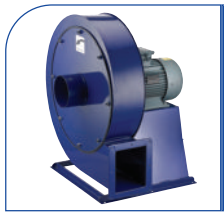

ORB
Радиальные вентиляторы
среднего давления
950 - 4000 м3/час
212

YB
Радиальные вентиляторы
высокого давления
350 - 1500 м3/час
216

СОДЕРЖАНИЕ

БЫТОВЫЕ ВЕНТИЛЯТОРЫ

EF
Бытовые вентиляторы
90 - 300 м3/час
222

EA
Бытовые вентиляторы
100 - 300 м3/час
224

EC
Бытовые вентиляторы
с жалюзи
100 - 300 м3/час
226

BPP
Реверсивные бытовые
вентиляторы с жалюзи
270 - 1080 м3/час
228

НАПОЛЬНЫЕ /НАСТЕННЫЕ ВЕНТИЛЯТОРЫ

BSV / BSV-D
Осевые вентиляторы
с мощным напором воздуха
7000 - 17400 м3/час
232

ВЕНТИЛЯЦИОННЫЕ СИСТЕМЫ ДЫМОУДАЛЕНИЯ

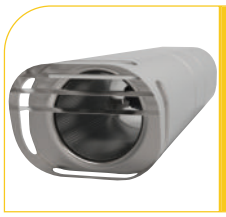

ARMO-J
Вентиляторы JET
0.75 - 3.02 м3/с
236

ARMO-A
Вентиляторы дымоудаления
1000 - 155000 м3/час
240

АКСЕССУАРЫ

BSC
Регуляторы скорости
0.2 – 5 Ампер
262

BSC-F
Частотные регуляторы скорости
0.75 – 22 кВт
262

BYH
Запорный клапан
для круглых воздуховодов
Ø160 – Ø 400
263

BASP
Обратные каналы
Ø160 – Ø 800
263

BDH
Заслонки воздушные
100/200 – 2000/2000
264

BDEB
Гибкие вставки для
прямоугольных вентиляторов
300/150 – 1000/500
264

BDKS
Прямоугольные шумоглушители
300/150 – 1000/500
265

BYKS
Шумоглушители
трубчатые круглые
Ø100 – Ø 355
265

BYF
Фильтры
Ø200 – Ø 315
266

BYEB
Гибкие вставки для круглых
вентиляторов
Ø250 – Ø 1000
266

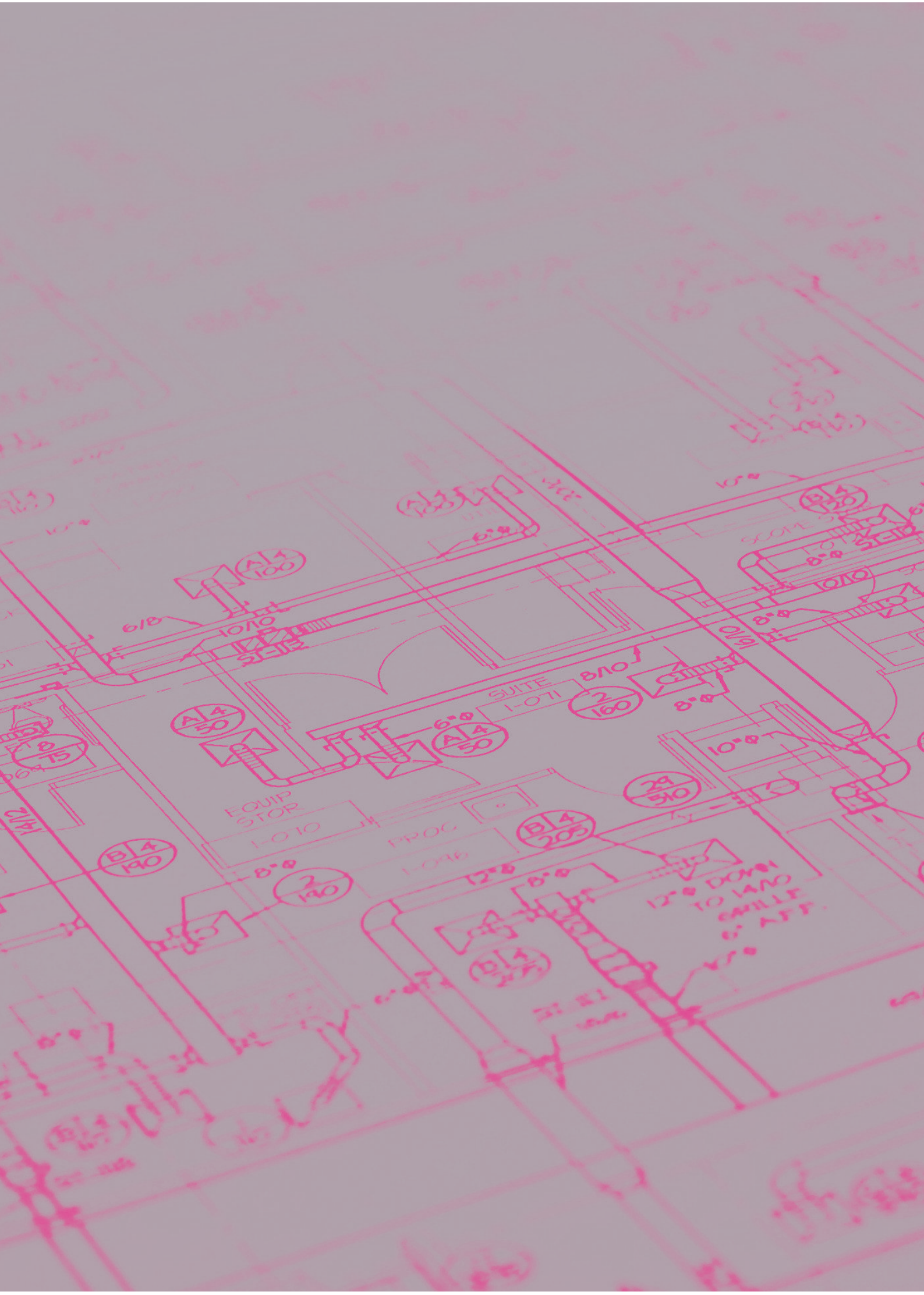

КАНАЛЬНЫЕ ВЕНТИЛЯТОРЫ

BDRKF	BDKF	BKEF
BDTX	BDKF-R	BKEF-T
BMFX	BKKF	BKEF-R
BPX	BSKF	BHV
BFTX	BSKF-R	BHV-R

КАНАЛЬНЫЕ ВЕНТИЛЯТОРЫ

BDRKF

РАБОЧИЕ КОЛЕСА ВЕНТИЛЯТОРА С ЗАГНУТЫМИ НАЗАД ЛОПАТКАМИ, С МОТОРОМ

Сильное всасывание воздуха/ Высокая эффективность
Низкий уровень шума/ Мощный поток воздуха

РАЗМЕРЫ (мм)

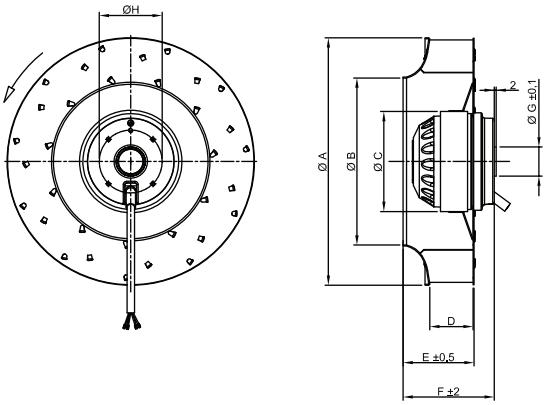

Материал : Рабочее колесо с загнутыми назад лопатками из листового оцинкованного металла.

Класс изоляции : Класс B & Класс F

Директив : EN 60335, EN 60335-2-80

Контроль скорости : Скорость изменяется при помощи дополнительного регулятора скорости

Область применения : Для промышленного применения, на фабриках, в больницах, лабораториях, офисах, кухнях, в системах рекуперации тепла и для комплектации вентиляторов центробежных, канальных, крышных и тд.

Модель	A	B	C	D	E	F	G	H	J
BDRKF 160	162	121,5	92	40	60	74	27	58	M4
BDRKF 180	180	121,5	92	40	60	84,5	27	58	M4
BDRKF 225	227	153	92	50	76	102	27	58	M4
BDRKF 250	252	172,5	92	50	79	102	27	58	M4
BDRKF 280	281	190	92	50	85	120,5	27	58	M4

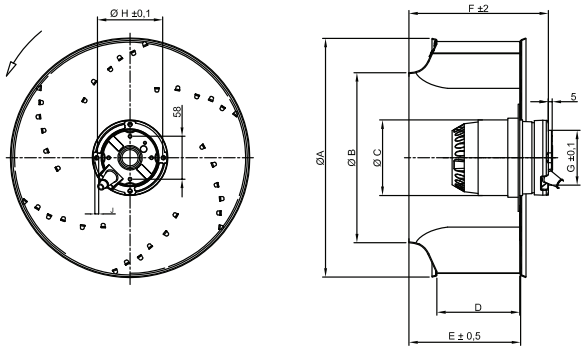

Модель	A	B	C	D	E	F	G	H	J
BDRKF 315	316	209	102	102	141	168	74	90	M6
BDRKF 355	356	243	102	102	113	172	74	90	M6

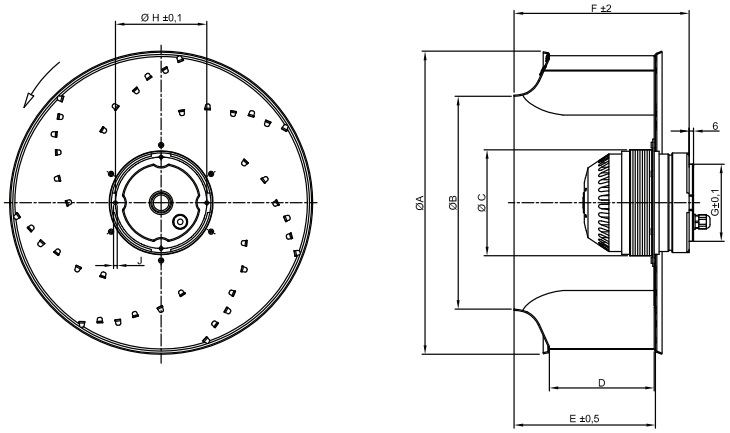

Модель	A	B	C	D	E	F	G	H	J
BDRKF 400	404	284	137,5	112	160	201	100	115	M6
BDRKF 450	455	295	137,5	125	177	217	100	115	M6

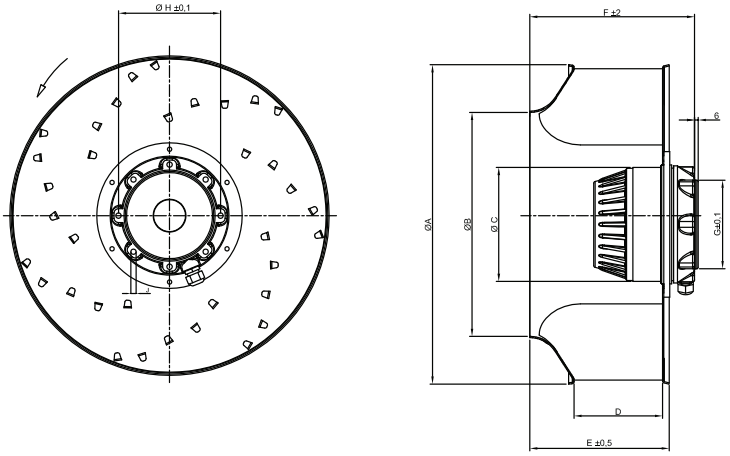

Модель	A	B	C	D	E	F	G	H	J
BDRKF 500	505	354	177,5	140	220	260	140	162	M10
BDRKF 560	565	395	177,5	160	242	280	140	162	M10

Модель	Напряжение	Частота	Мощность	Ток	Конденсатор	Скорость	Производи-тельность	Уровень шума	Вес
	В	Гц	Вт	(А)	мкФ	об/мин	м3/час	дБ	кг
BDRKF 160	230	50	75	0,33	2,5	2570	346	55	1,4
BDRKF 180	230	50	85	0,4	2,5	2410	360	58	1,6
BDRKF 225	230	50	105	0,48	4	2650	902	65	2,3
BDRKF 250	230	50	125	0,55	5	2710	1124	68	2,8
BDRKF 280	230	50	195	0,85	7	2620	1254	68	3,3
BDRKF 315	230	50	120	0,6	4	1400	2061	55	5,8
BDRKF 355	230	50	190	1,01	6	1400	2500	58	6,5
BDRKF 400	230	50	350	1,6	12	1400	4000	68	10,4
BDRKF 450	230	50	490	2,1	18	1412	4750	70	12
BDRKF 500	380	50	940	2,4	-	1420	8200	70	17
BDRKF 560	380	50	1500	2,7	-	1350	11000	75	22

КАНАЛЬНЫЕ ВЕНТИЛЯТОРЫ

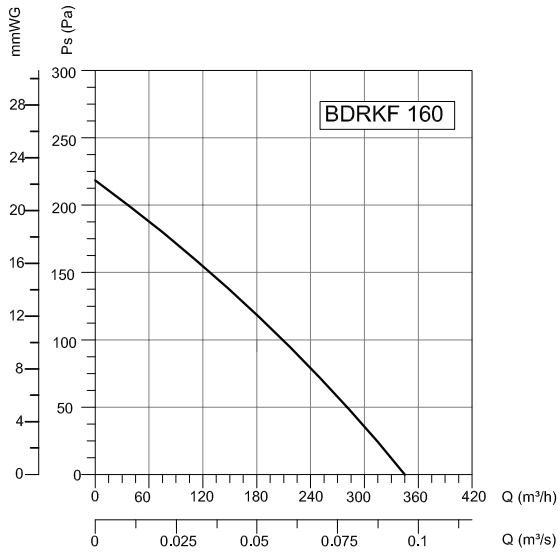

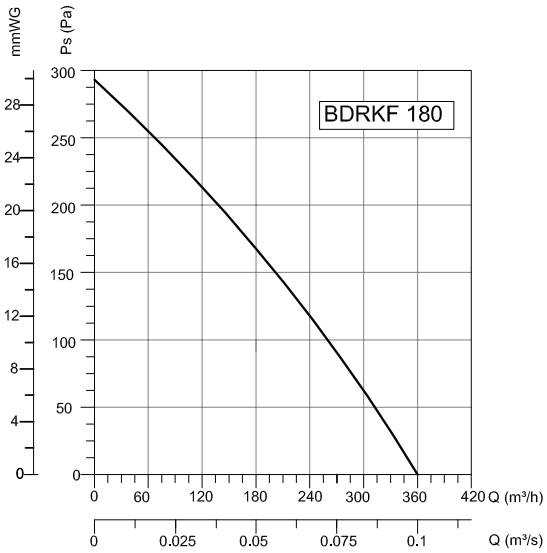

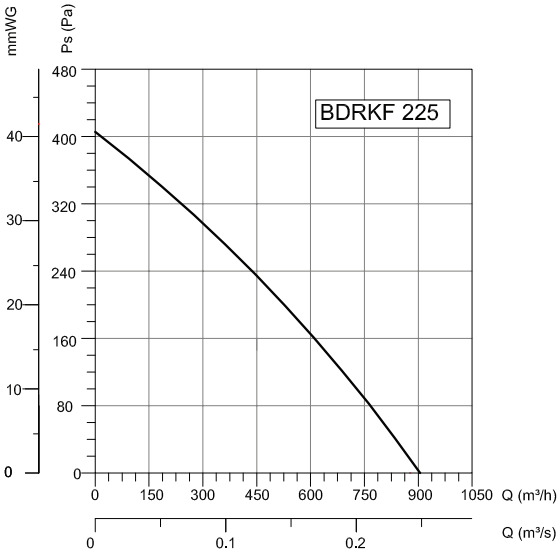

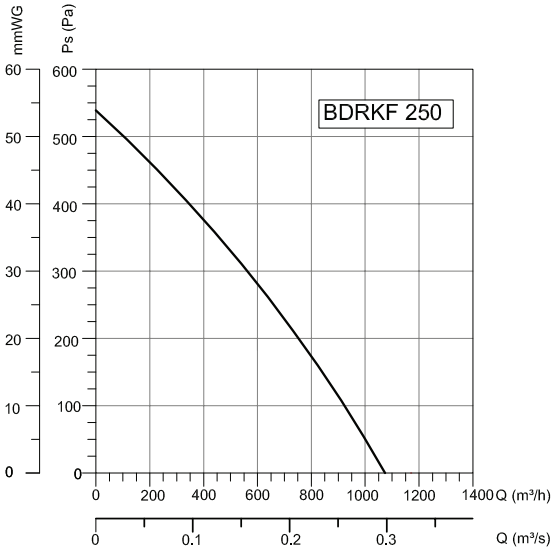

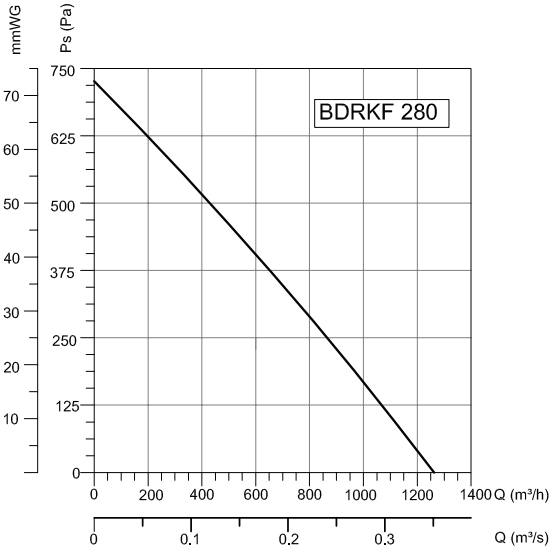

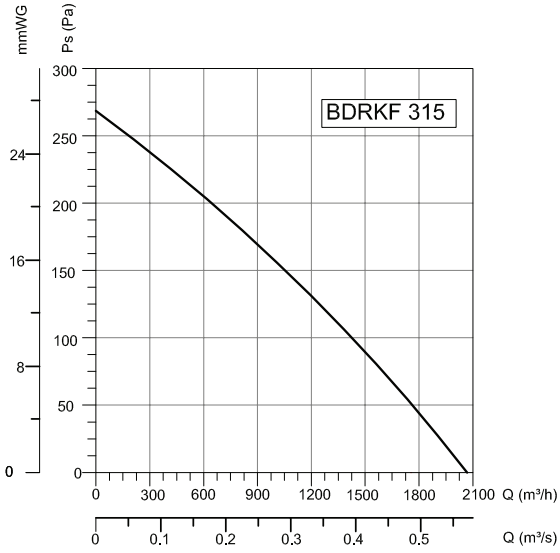

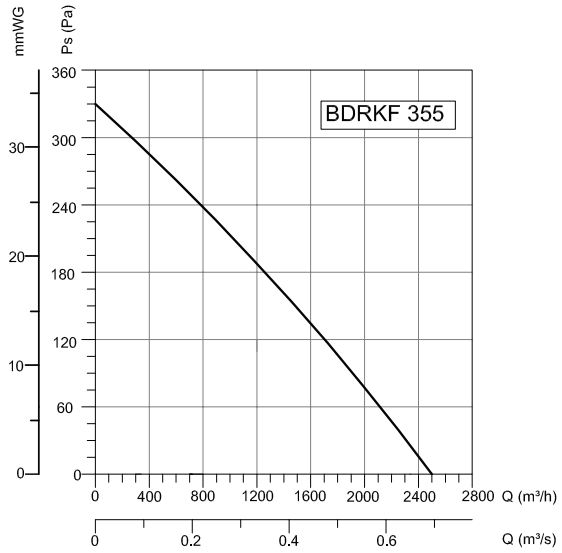

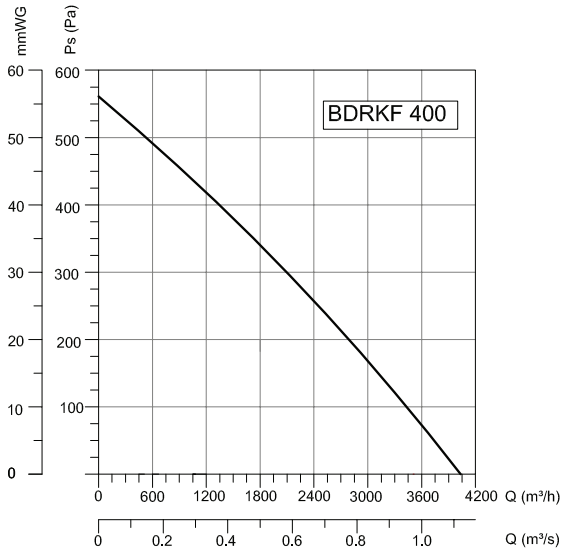

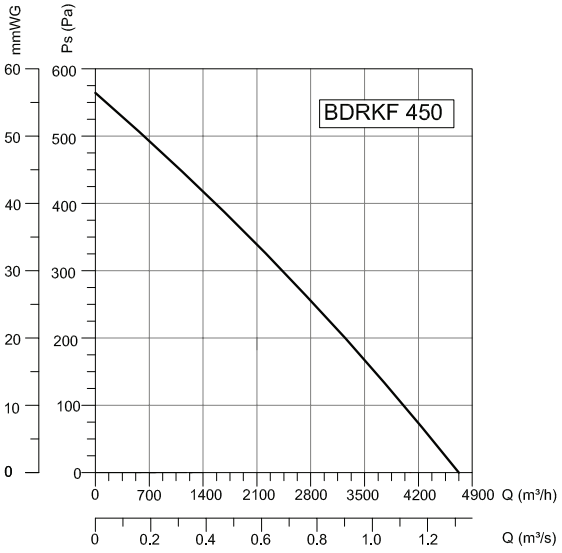

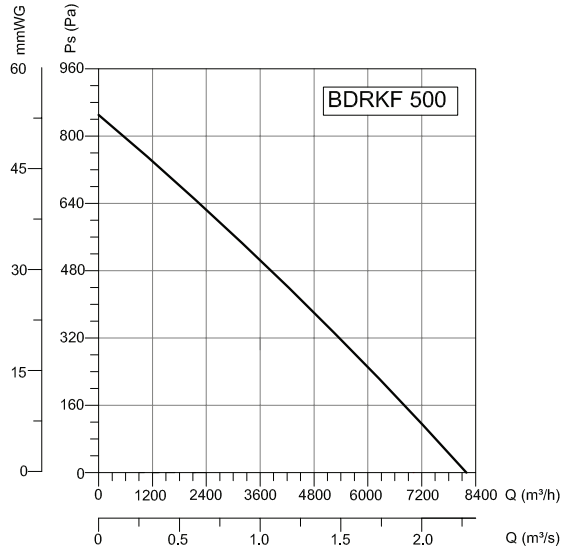

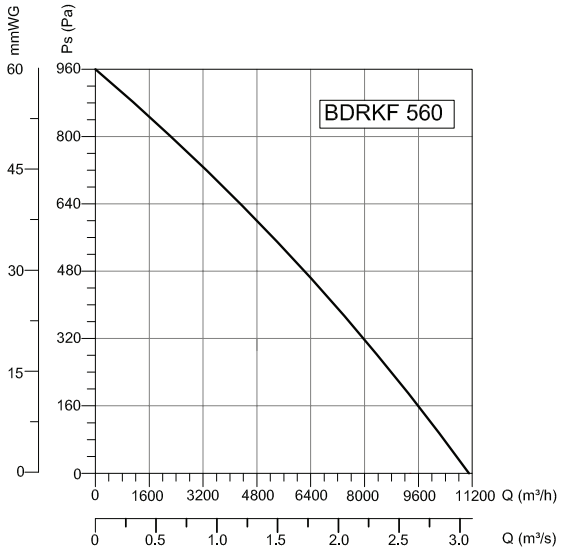

АКССЕСУАРЫ

BSC

BSC-F

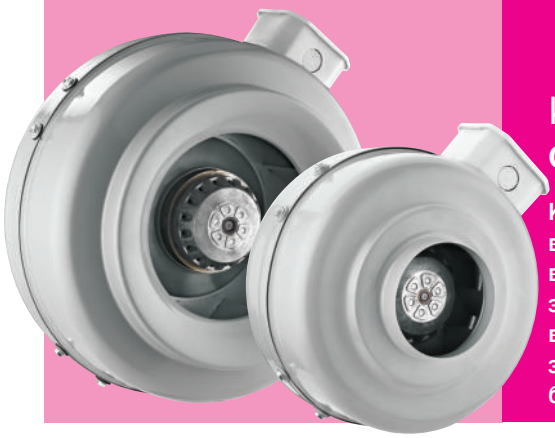

BDTX

КРУГЛЫЕ КАНАЛЬНЫЕ ВЕНТИЛЯТОРЫ с назад загнутыми лопатками

Канальные вентиляторы сочетают приимущества осевого вентилятора прямого потока и простоту установки со стабильно высоким давлением, низким уровнем шума и и высокой эффективностью радиальных вентиляторов. Обе стороны вентиляторов серии BDTX могут быть установлены в канал и закреплены зажимами. Канальные круглые вентиляторы могут быть выполнены для любого варианта положения установки.

РАЗМЕРЫ (мм)

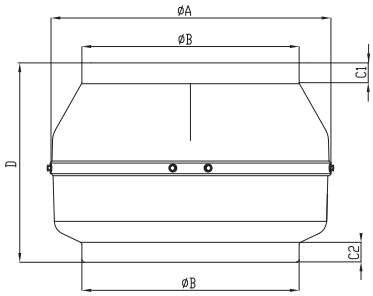

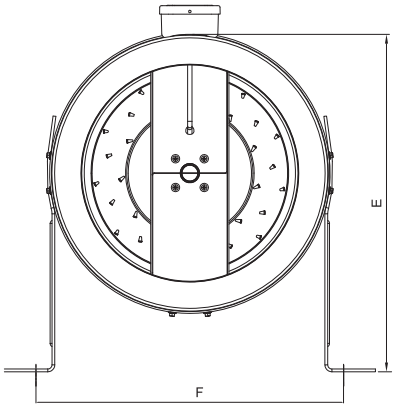

Материал : Корпус произведен из листового металла с порошковым покрытием, крыльчатка произведена из листового оцинкованного металла.

Тип защиты : IP 55

Класс изоляции : Класс B & Класс F

Директива : EN 60335-1, EN 60335-2-80

Контроль скорости : Изменяется при помощи дополнительного регулятора скорости (BSC-1, BSC-2)

Область применения : Канальные круглые вентиляторы могут применься в промышленности и строительстве, на фабриках, в больницах, ночных клубах, офисах, кухнях, ванных комнатах, ресторанах, театрах, апартаментах и т.д

МОДЕЛЬ	A	B	C1	C2	D	E	F
BDTX 100	245	97	22	22	197	273	268
BDTX 125	245	122	20	20	188	273	268
BDTX 150B	272	147	23	25	192	286	295
BDTX 160A	272	157	23	25	192	286	295
BDTX 200A	330	196	30	28	230	380	352
BDTX 200B	330	196	30	28	230	380	352
BDTX 250A	330	247	30	28	227	380	352
BDTX 250B	330	247	30	28	227	380	352
BDTX 315A	400	313	30	30	285	415	422
BDTX 315B	400	313	30	30	285	415	422
BDTX 355	400	352	30	30	378	415	422

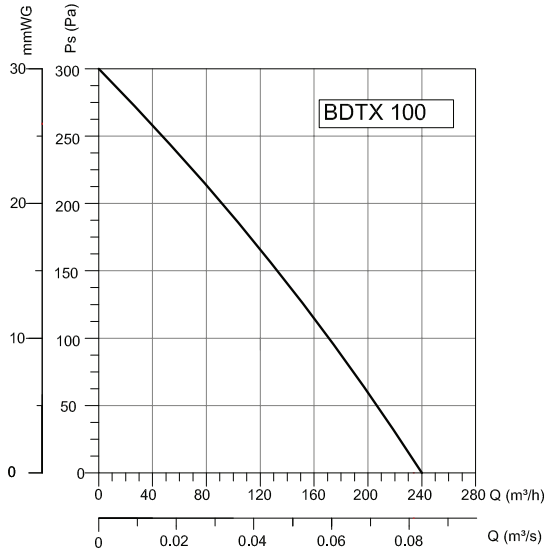

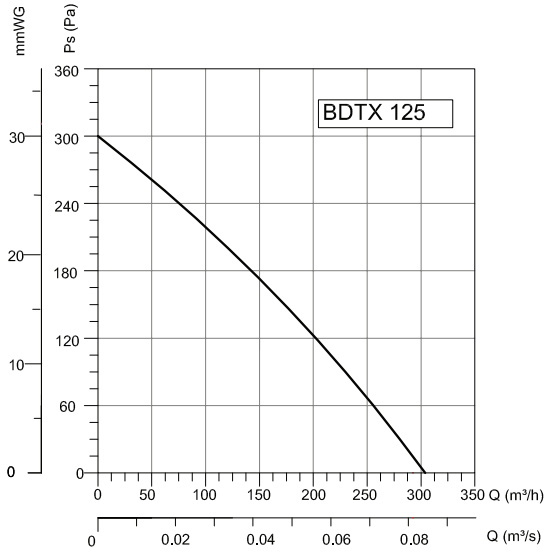

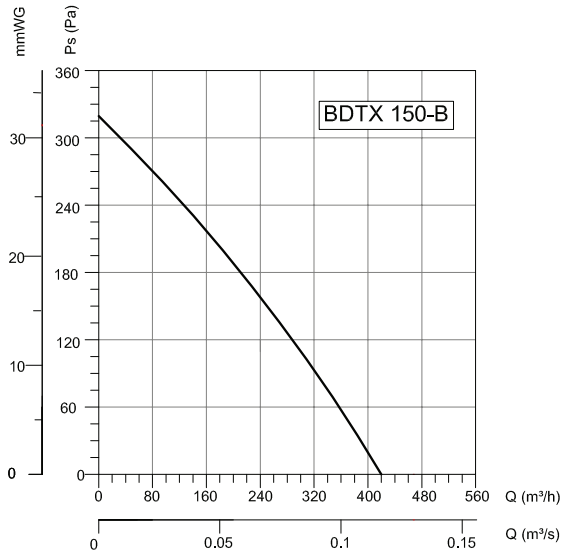

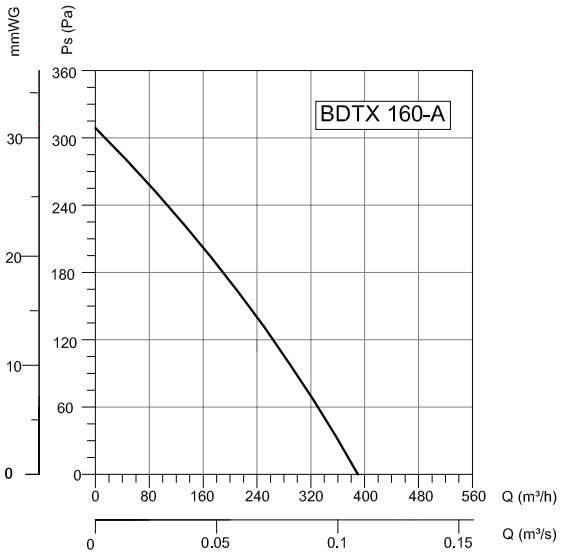

Модель	Напряжение В	Частота Гц	Мощность Вт	Ток (А)	Конденсатор мкФ	Скорость об/мин	Производи-тельность м3/час	Уровень шума дБ	Вес кг
BDTX 100	230	50	80	0,3	2	2610	240	50	2,6
BDTX 125	230	50	80	0,36	2,5	2325	315	55	2,7
BDTX 150-B	230	50	85	0,38	2,5	2425	420	55	3,2
BDTX 160-A	230	50	90	0,4	2,5	2385	390	55	3
BDTX 200-A	230	50	95	0,43	2,5	2280	735	55	4,4
BDTX 200-B	230	50	122	0,55	4	2550	870	56	4,8
BDTX 250-A	230	50	124	0,56	4	2500	1010	57	4,9
BDTX 250-B	230	50	145	0,63	5	2635	1150	58	5,3
BDTX 315-A	230	50	190	0,9	5	2560	1450	65	6,8
BDTX 315-B	230	50	210	1,1	7	2660	1750	65	6,9
BDTX 355	230	50	123	0,63	4	1420	1300	66	9

КАНАЛЬНЫЕ ВЕНТИЛЯТОРЫ

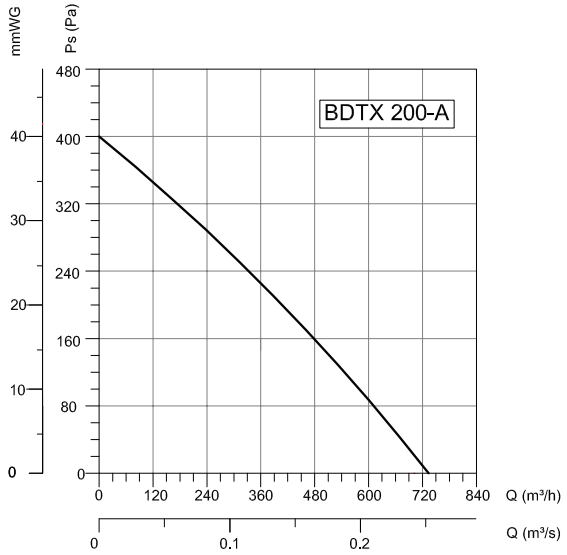

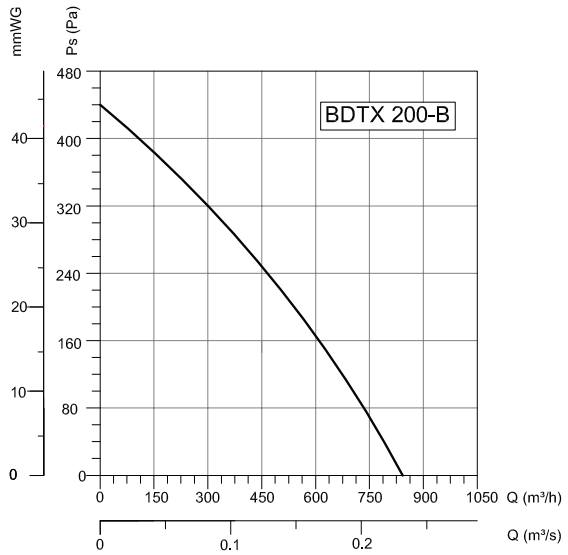

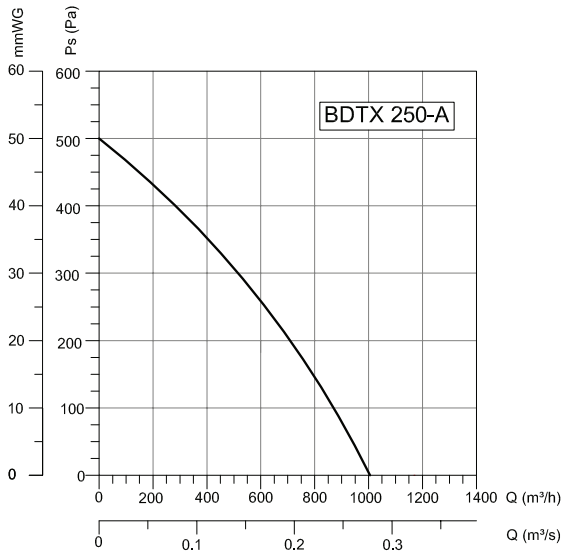

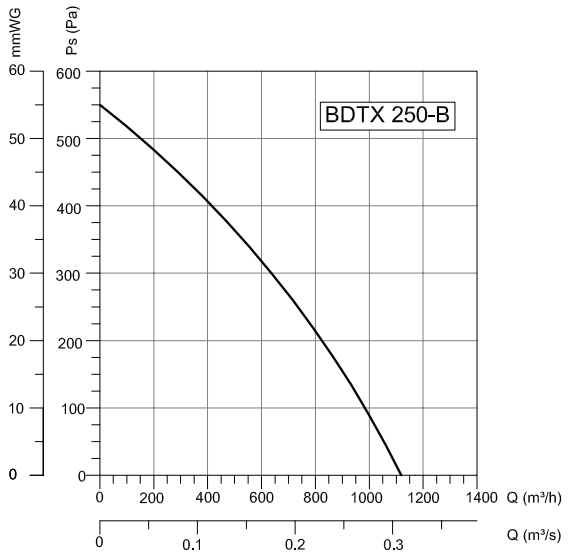

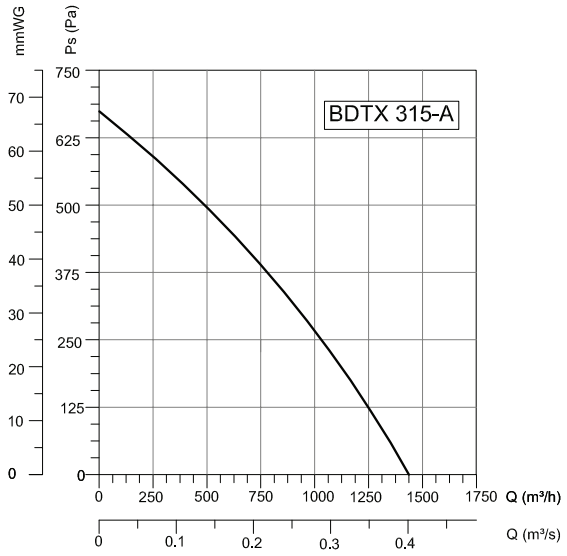

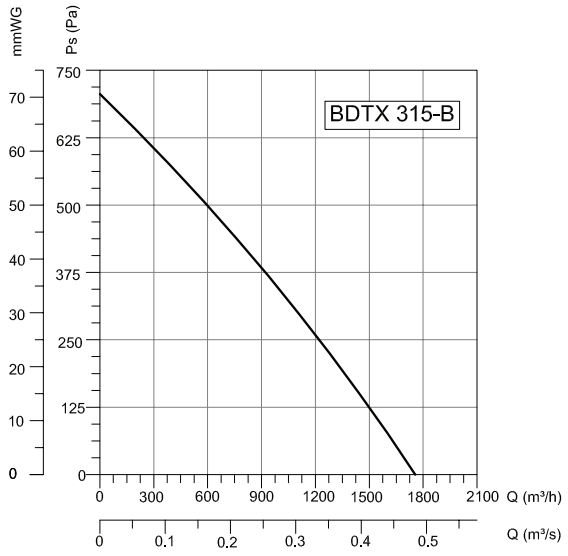

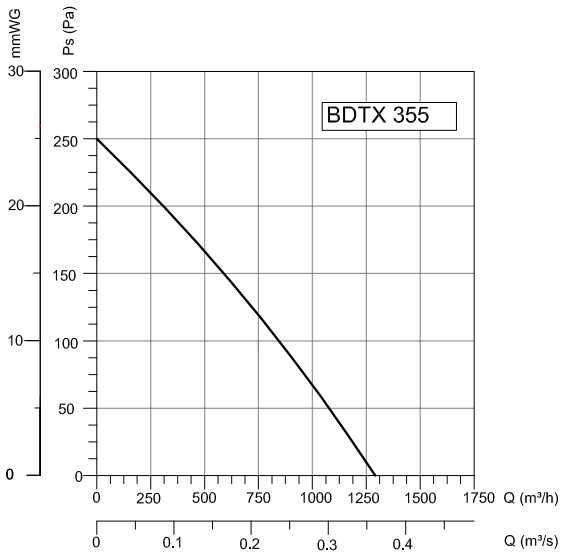
mmWG
Ps (Pa)
BDTX 355
30
20
10
0
300
250
200
150
100
50
0
0
250
500
750
1000
1250
1500
1750
Q (m³/h)
0
0.1
0.2
0.3
0.4
Q (m³/s)

АКССЕСУАРЫ

BSC
BYEB
BYF
BYH
BYKS

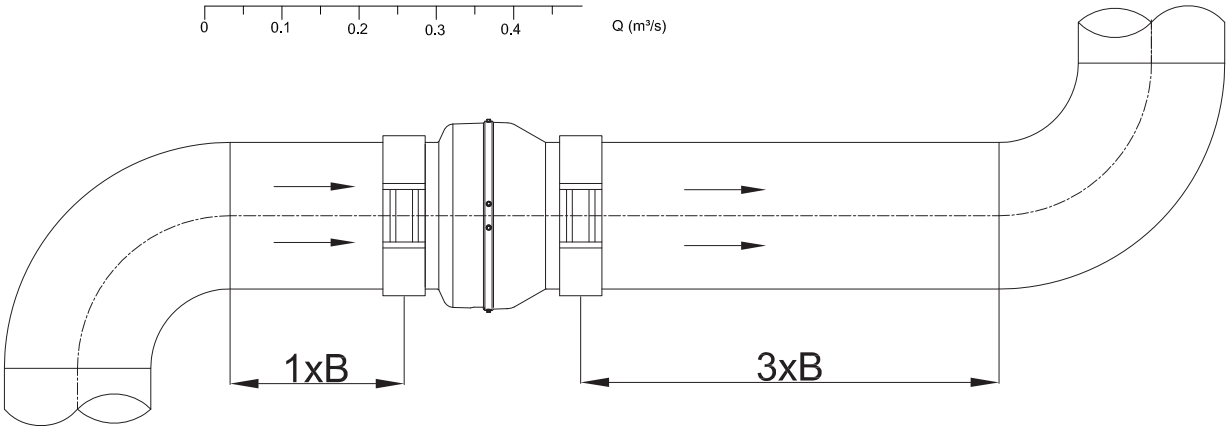
1xB
3xB

BMFX

ОСЕВЫЕ КАНАЛЬНЫЕ ВЕНТИЛЯТОРЫ смешанного типа

Канальные осевые вентиляторы смешанного типа серии BFMX разработаны специально для работы с каналами большой протяженности и в условиях повышенных требований к низкому уровню шума в помещении, где они устанавливаются. Вместе с вентилятором поставляются крепежные элементы. Вертикальный, горизонтальный монтаж. Устанавливаются в вентиляционные каналы.

РАЗМЕРЫ (мм)

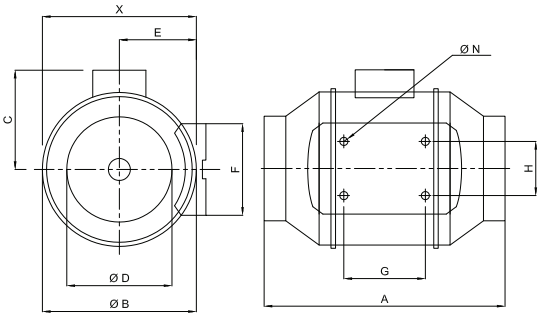

Материал	: Пластиковый корпус у моделей BMFX 100 - BMFX 200. Стальной корпус с электростатической порошковой краской у моделей BMFX 250 и BMFX 315.
Тип защиты	: IP 44
Монтаж	: Вертикальный, горизонтальный устанавливаются в вентиляционные каналы
Директива	: EN 60335-1, EN 60335-2-80
Контроль скорости	: Изменяется при помощи дополнительного регулятора скорости (BSC 1, BSC 2)
Область применения	: Канальные осевые вентиляторы смешанного типа предназначены для вентиляции в ванных комнатах, санузлах, кухнях, жилых и общественных помещений

МОДЕЛЬ	X	A	B	C	D	E	F	G	H	N
BMFX 100	188	303	176	115	97	100	90	80	60	5,5
BMFX 125	188	258	176	115	123	100	90	80	60	5,5
BMFX 150	212	320	200	127	147	112	130	80	60	5,5
BMFX 200	232,5	302	217	141	197	124	140	100	94	5,5
BMFX 250	291	386	272	192	248	155	168	145	140	7X4
BMFX 315	356	450	336	224	312	188	210	182	178	7X4

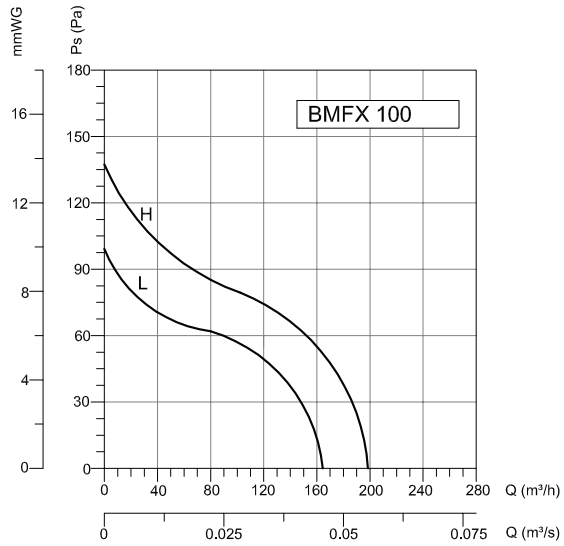

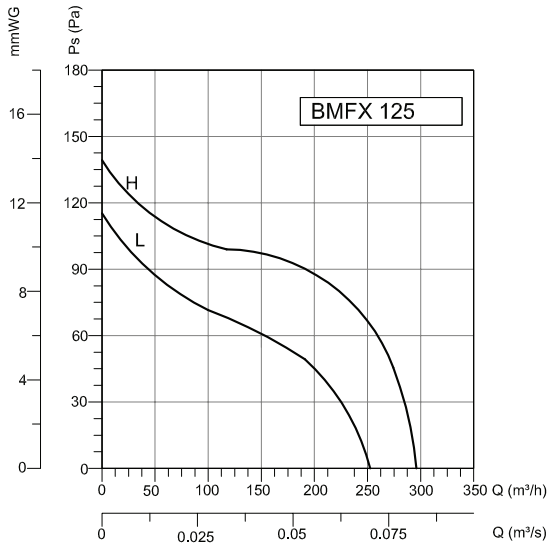

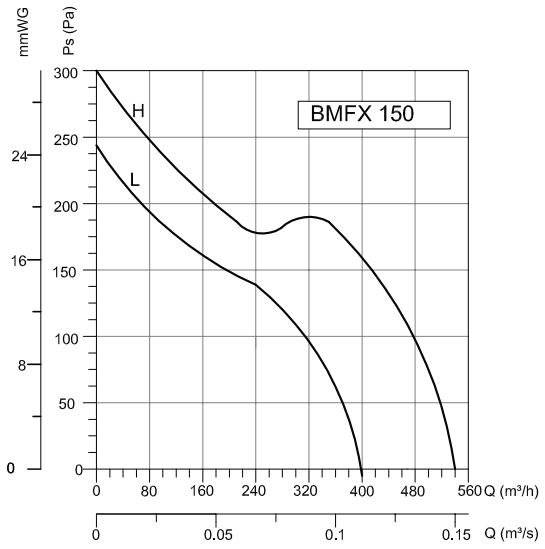

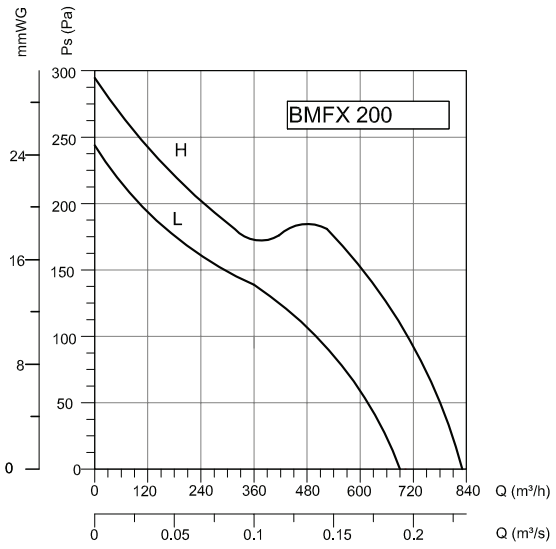

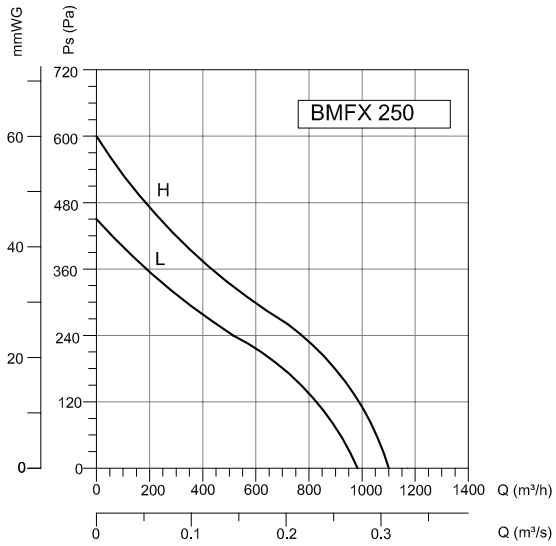

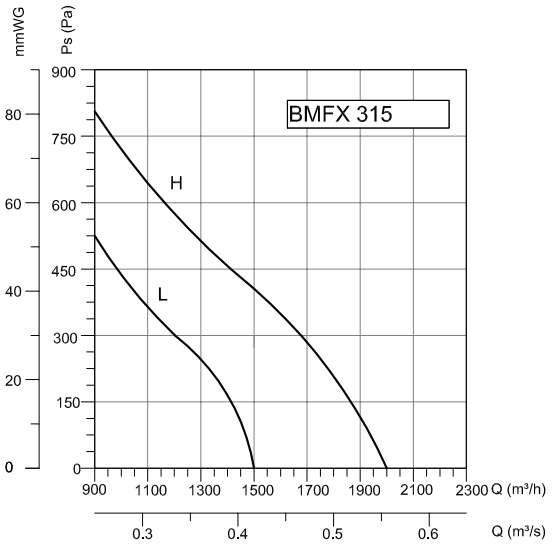

Модель	Напряжение В	Частота Гц	Мощность Вт	Ток (А)	Конденсатор мкФ	Скорость об/мин	Производи-тельность м3/час	Уровень шума дБ	Вес кг
BMFX 100	230	50	26 23	0,12 0,11	1	2200 1850	198 165	26 31	2
BMFX 125	230	50	33 28	0,14 0,13	1	2250 1850	284 248	27 32	1,8
BMFX 150	230	50	54 48	0,24 0,21	1,5	2550 1850	530 410	29 33	2,7
BMFX 200	230	50	125 123	0,57 0,52	3	2450 1950	840 690	34 39	4,9
BMFX 250	230	50	170 125	0,5 0,45	8	2750 2400	1100 990	40 44	9,4
BMFX 315	230	50	200 140	0,9 0,64	10	2680 2150	2000 1500	44 49	14

КАНАЛЬНЫЕ ВЕНТИЛЯТОРЫ

BPX

КРУГЛЫЕ КАНАЛЬНЫЕ ВЕНТИЛЯТОРЫ С ПЛАСТМАССОВЫМ КОРПУСОМ
с назад загнутыми лопатками

Канальные вентиляторы BPX сочетают преимущества осевого вентилятора прямого потока и простоту установки со стабильно высоким давлением, низким уровнем шума и высокой эффективностью радиальных вентиляторов. Вентиляторы могут быть выполнены для любого варианта положения установки.

РАЗМЕРЫ (мм)

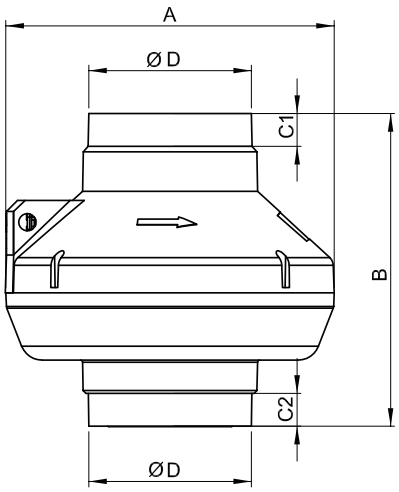

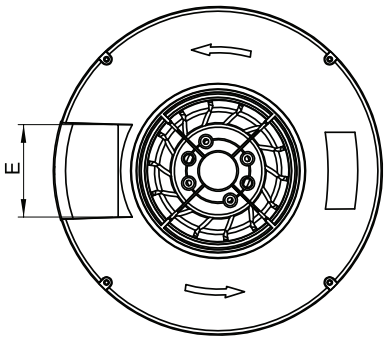

Материал : Корпус произведен из пластика, крыльчатка произведена из листового оцинкованного металла.

Класс изоляции : Класс B

Директива : EN 60335-1, EN 60335-2-80

Контроль скорости : Скорость изменяется при помощи дополнительного регулятора скорости (BSC-1, BSC-2)

Область применения : В промышленности и строительстве, на фабриках, в больницах, ночных клубах, офисах, кухнях, ванных комнатах, ресторанах, театрах, апартаментах и т.д.

АКССЕСУАРЫ

BSC

BYKS

BYH

BYEB

МОДЕЛЬ	A	B	C1	C2	ØD	E
BPX 150	302	287	30	30	149	85

МОДЕЛЬ	Напряжение В	Частота Гц	Мощность Вт	Ток (A)	Конденсатор мкФ	Скорость об/мин	Производи-тельность м3/час	Уровень шума дБ	Вес кг
BPX 150	230	50	85	0,38	2,5	2400	410	56	2,7

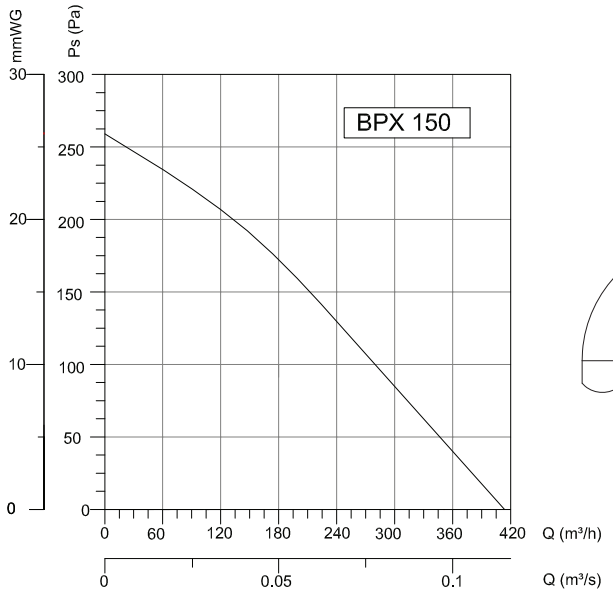
mmWG
Ps (Pa)
BPX 150
30
20
10
0
300
250
200
150
100
50
0
0
60
120
180
240
300
360
420
Q (m³/h)
0
0.05
0.1
Q (m³/s)

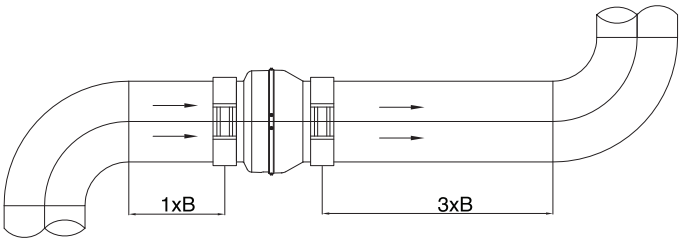
1xB
3xB

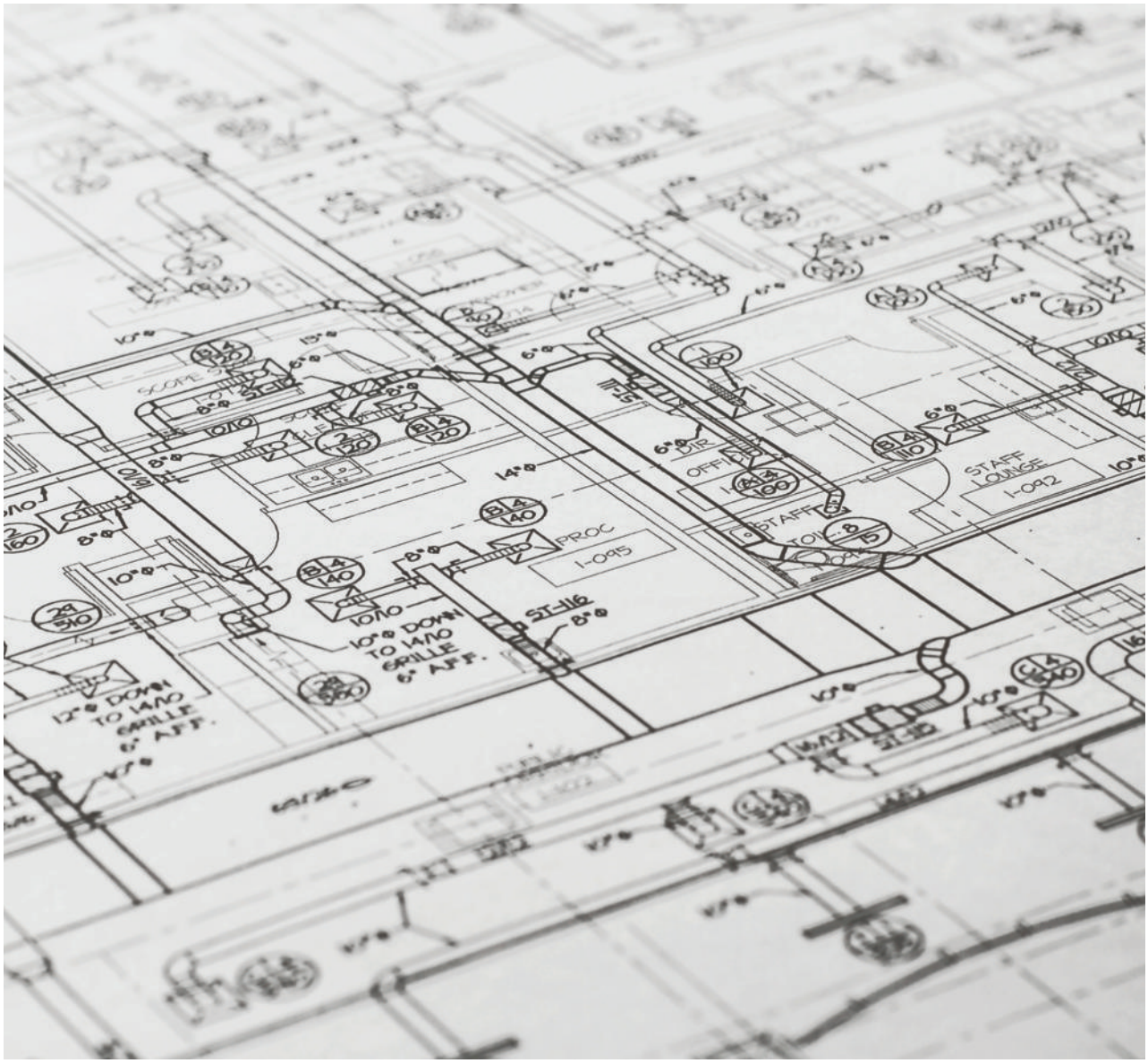

BFTX

КАНАЛЬНЫЕ ВЕНТИЛЯТОРЫ НАСТЕННОГО ТИПА
с назад загнутыми лопатками

РАЗМЕРЫ (мм)

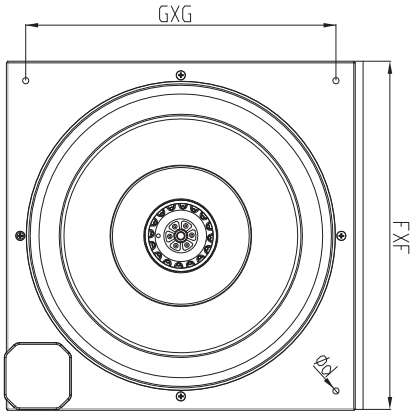

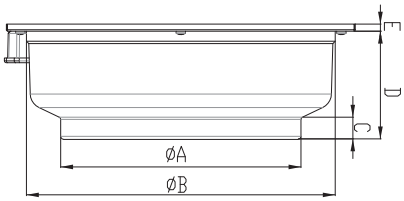

Материал : Корпус канального вентилятора настенного типа произведен из листового металла с порошковым покрытием, крыльчатка произведена из листового оцинкованного металла.

Класс изоляции : Класс B

Директива : EN 60335-1, EN 60335-2-80

Контроль скорости : Изменяется при помощи дополнительного регулятора скорости (BSC-1, BSC-2)

Область применения : Канальные вентиляторы настенного типа могут применяться в промышленности и строительстве, на фабриках, в больницах, ночных клубах, офисах, кухнях, ванных комнатах, ресторанах, театрах, апартаментах и т.д.

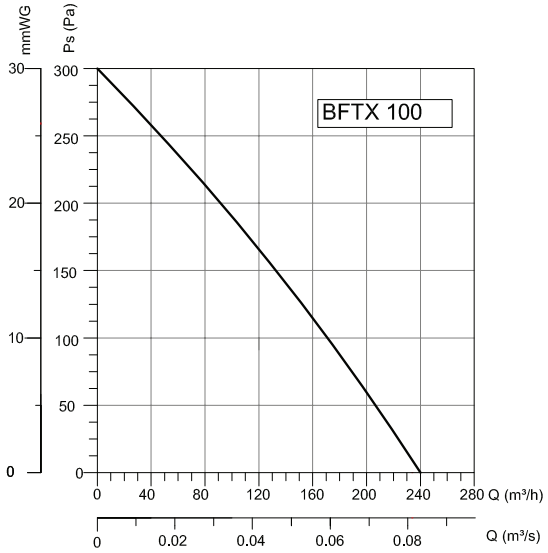

АКССЕСУАРЫ

BSC

МОДЕЛЬ	ØA	ØB	C	D	E	F	G	d
BFTX 100	97	244	20	100	9	315	265	8
BFTX 150	147	270	24	105	9	400	350	8
BFTX 200	196	330	24	113	9	400	350	8
BFTX 250	246	330	24	116	9	400	350	8
BFTX 315	310	398	26	140	9	500	400	8

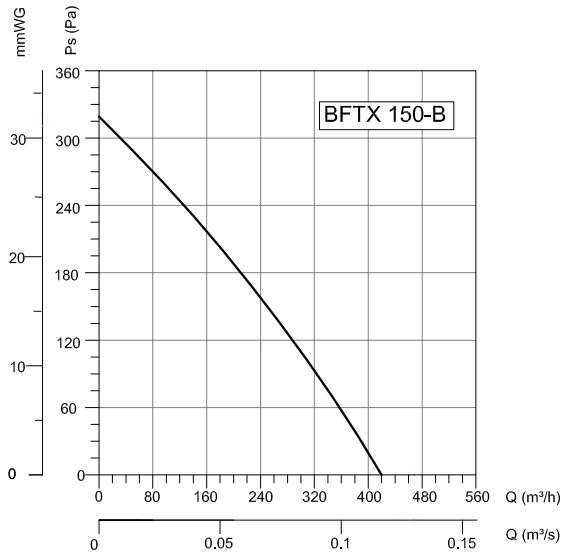

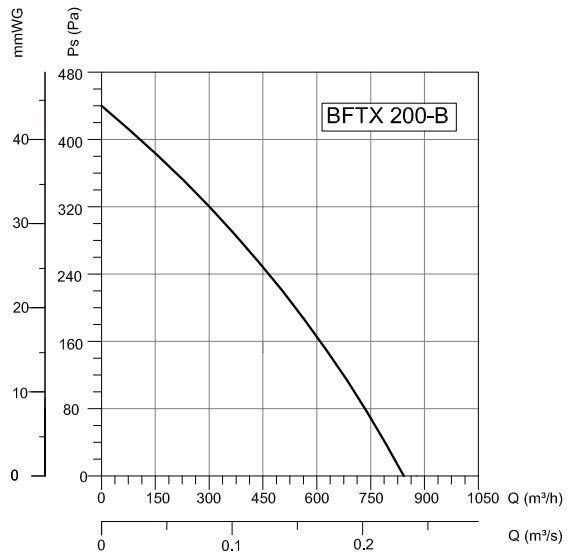

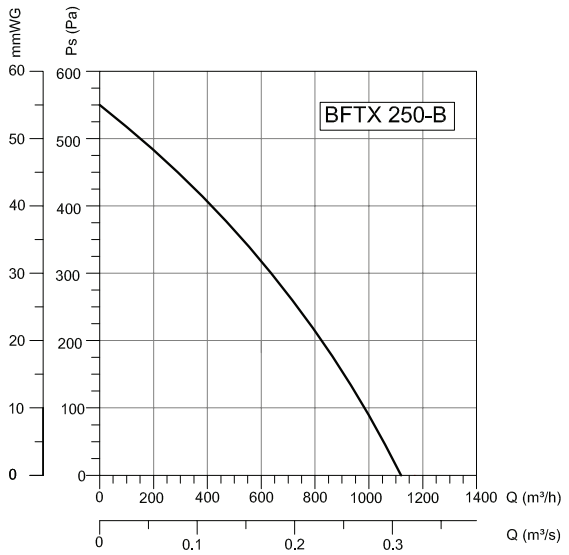

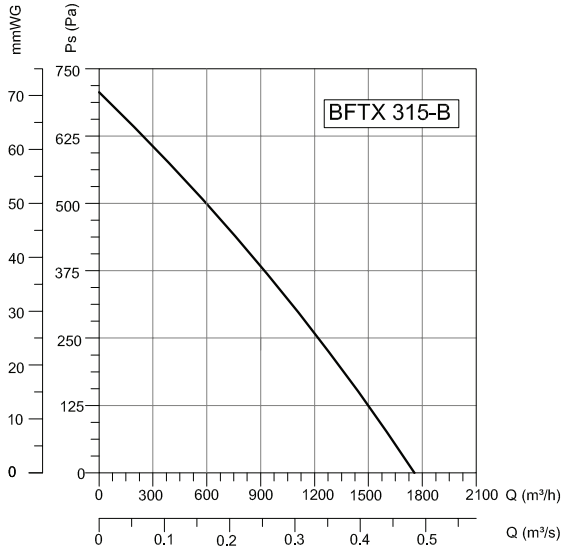

Модель	Напряжение	Частота	Мощность	Ток	Конденсатор	Скорость	Производи-тельность	Уровень шума	Вес
	В	Гц	Вт	(А)	мкФ	об/мин	м3/час	дБ	кг
BFTX 100	230	50	70	0,3	2	2540	240	50	2.7
BFTX 150-B	230	50	85	0,38	2.5	2430	420	55	3.6
BFTX 200-B	230	50	115	0,5	4	2600	870	56	4.8
BFTX 250-B	230	50	135	0,59	5	2620	1150	57	5.3
BFTX 315-B	230	50	180	0,76	7	2650	1750	65	6.6

BDKF

ПРЯМОУГОЛЬНЫЕ КАНАЛЬНЫЕ ВЕНТИЛЯТОРЫ с назад загнутыми лопатками

Прямоугольные вентиляторы производятся для средных и крупных вентиляционных отверстий, где на первом месте стоит пространство. Прямоугольные вентиляторы BDKF разработаны и производятся для высокой производительности, безотказной работы непосредственно в канале. Объединенная в единый агрегат с двигателем крыльчатка устанавливается на навесной дверце - пользователь просто откидывает ее, что обеспечивает легкий доступ к крыльчатке для обслуживания.

РАЗМЕРЫ (мм)

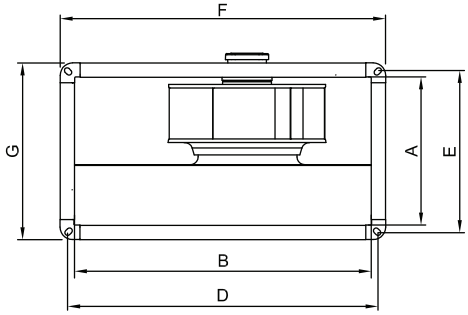

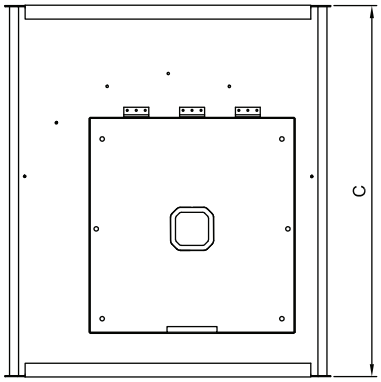

Материал : Корпус и крыльчатка произведены из оцинкованной листовой стали.

Тип Защиты : IP 55

Класс изоляции : Класс B

Директива : EN 60335-1, EN 60335-2-80

Контроль скорости : Скорость изменяется при помощи дополнительного регулятора скорости (BSC-1, BSC-2)

Область применения : Серия прямоугольных канальных вентиляторов BDKF идеальна для использования в жилых, коммерческих и промышленных помещениях для таких потребностей вентиляции, как:
Жилая; ванные гардеробные.
Коммерческая; кафе, бары, рестораны, магазины, школы, офисы, фабрики,здания, склады, ночные клубы, пабы, гостиницы, торговые центры и центры досуга.
Промышленная; охлаждение оборудования, мастерские и локальная вентиляция.

МОДЕЛЬ	A	B	C	D	E	F	G
BDKF 30-15	150	300	400	320	170	350	200
BDKF 40-20A	200	400	500	420	220	450	250
BDKF 40-20B	200	400	500	420	220	450	250
BDKF 50-25	250	500	565	520	270	550	300
BDKF 60-30	300	600	650	620	320	650	350
BDKF 60-35A	350	600	760	620	370	650	400
BDKF60-35B	350	600	760	620	370	650	400
BDKF70-40A	400	700	800	720	420	750	450
BDKF70-40B	400	700	800	720	420	750	450
BDKF 80-50	500	800	920	820	520	850	560
BDKF 100-50	500	1000	1050	1030	530	1060	560

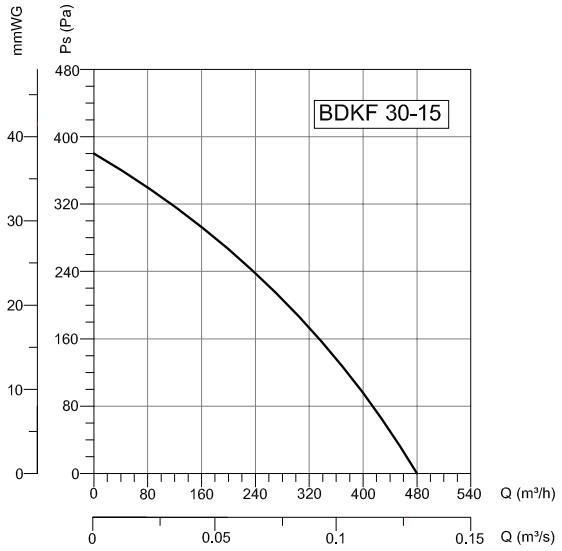

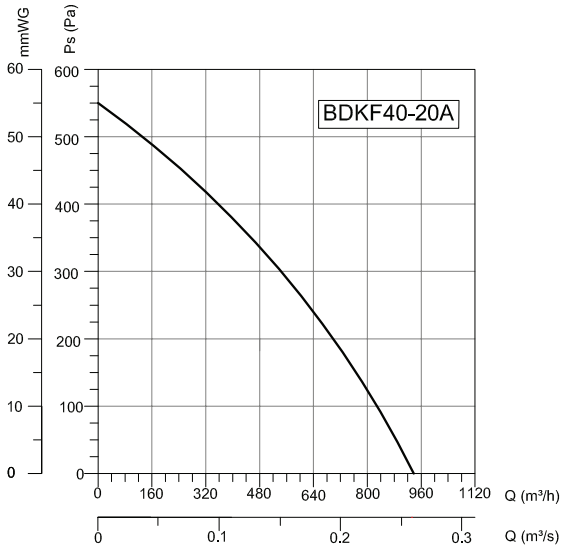

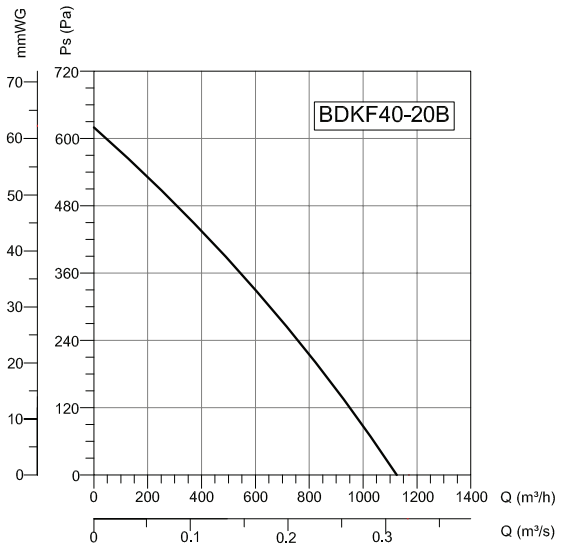

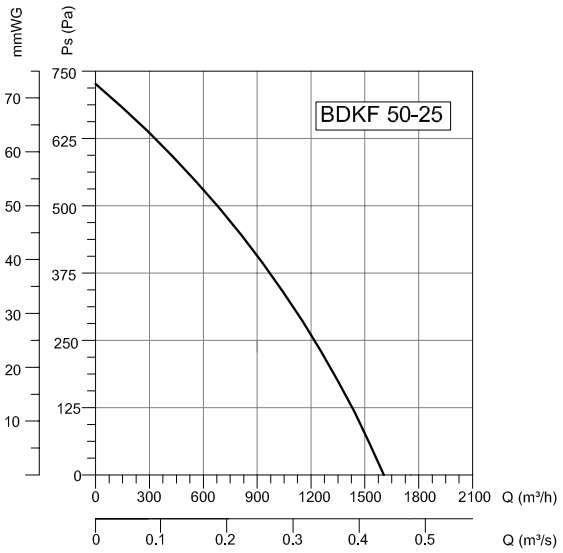

Модель	Напряжение В	Частота Гц	Мощность Вт	Ток (А)	Конденсатор мкФ	Скорость об/мин	Производи-тельность м3/час	Уровень шума дБ	Вес кг
BDKF 30-15	230	50	90	0,4	2,5	2630	480	70	7
BDKF 40-20A	230	50	104	0,47	4	2645	950	73	10,5
BDKF 40-20B	230	50	130	0,58	5	2675	1150	75	11
BDKF 50-25	230	50	180	0,8	6	2635	1610	78	15
BDKF 60-30	230	50	147	0,66	6	1440	1850	70	29
BDKF 60-35A	230	50	340	0,64	6	1440	2800	72	31
BDKF60-35B	230	50	380	0,96	8	1420	3400	78	32
BDKF70-40A	230	50	620	2,06	16	1430	4500	78	44
BDKF 70-40B	230	50	690	3	18	1435	5900	79	46
BDKF 80-50	380	50	1080	2,5	-	1350	7550	79	66
BDKF 100-50	380	50	1670	3	-	1350	9600	80	84

КАНАЛЬНЫЕ ВЕНТИЛЯТОРЫ

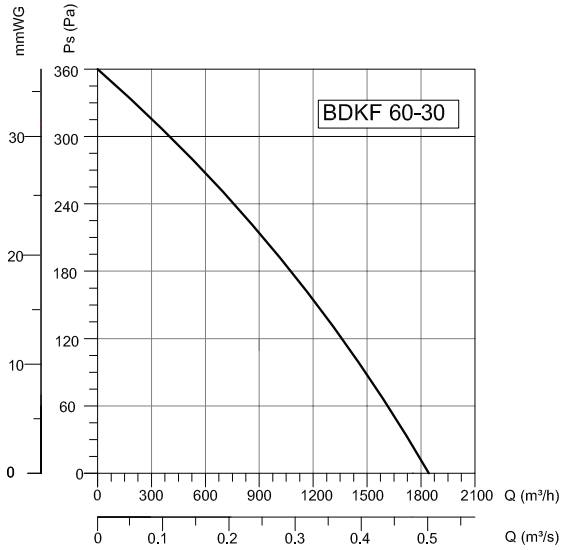

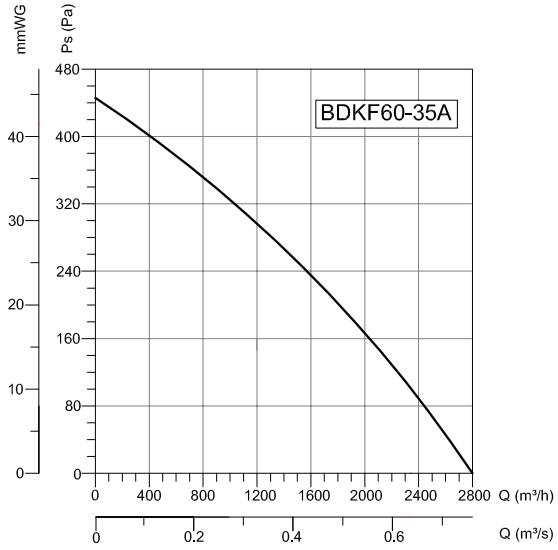

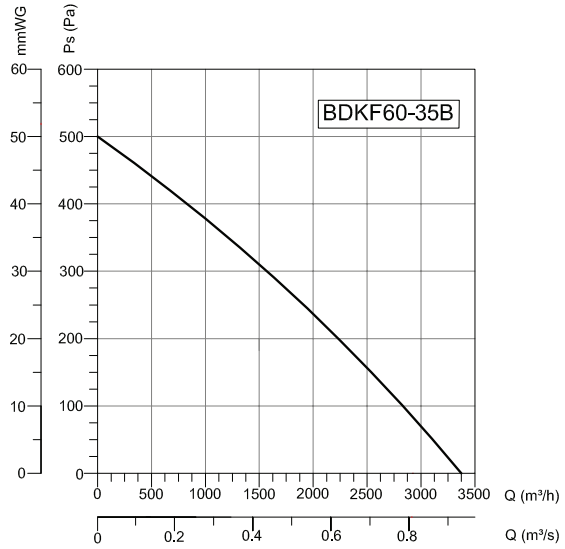

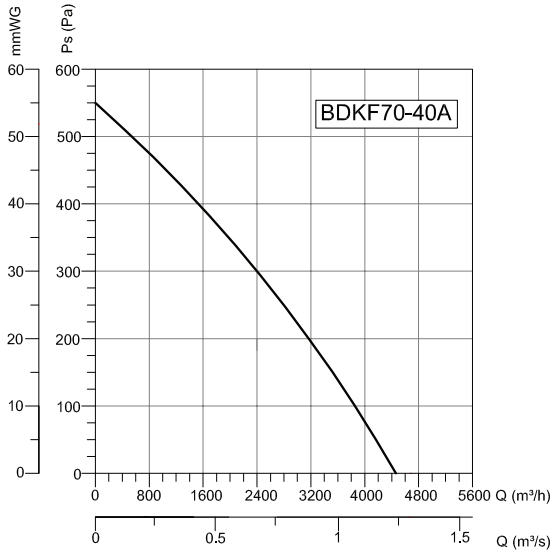

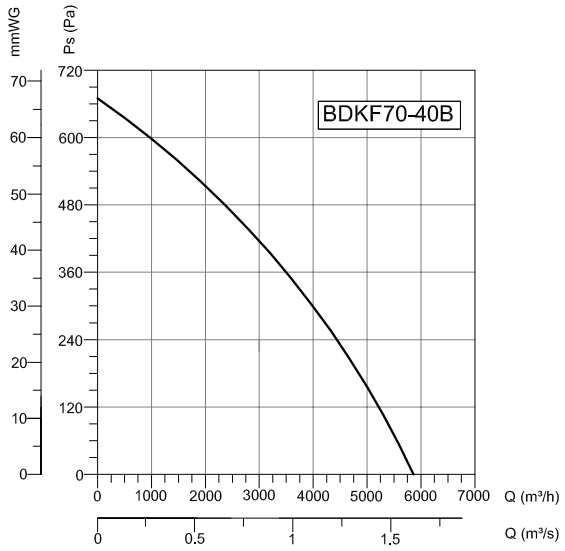

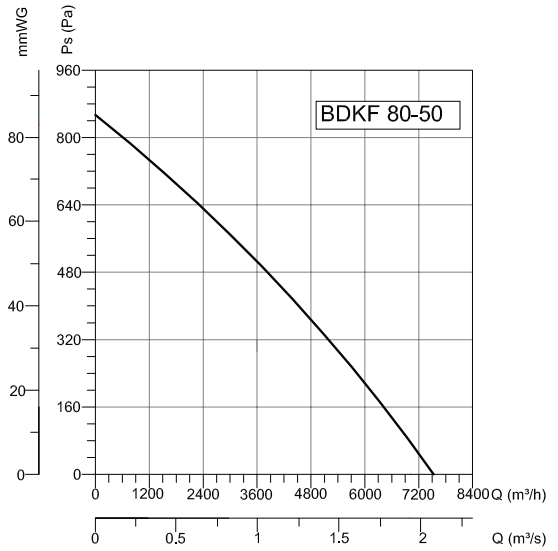

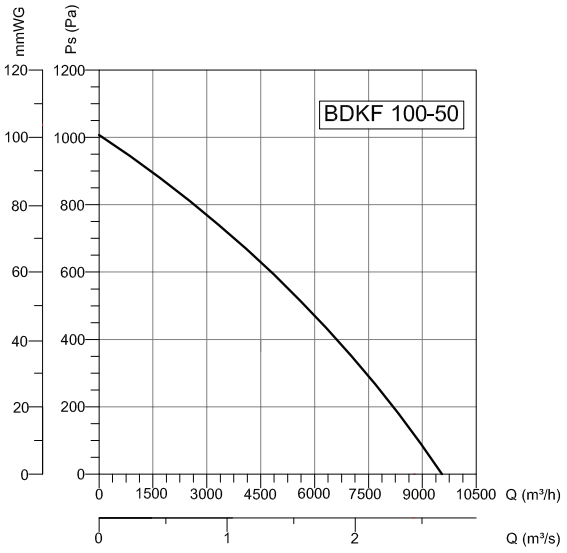
mmWG
Ps (Pa)
BDKF 100-50
120
100
80
60
40
20
0
1200
1000
800
600
400
200
0
0
1500
3000
4500
6000
7500
9000
10500
Q (m³/h)
0
1
2
Q (m³/s)

АКССЕСУАРЫ

BSC
BSC-F
BDEB
BDH
BDKS

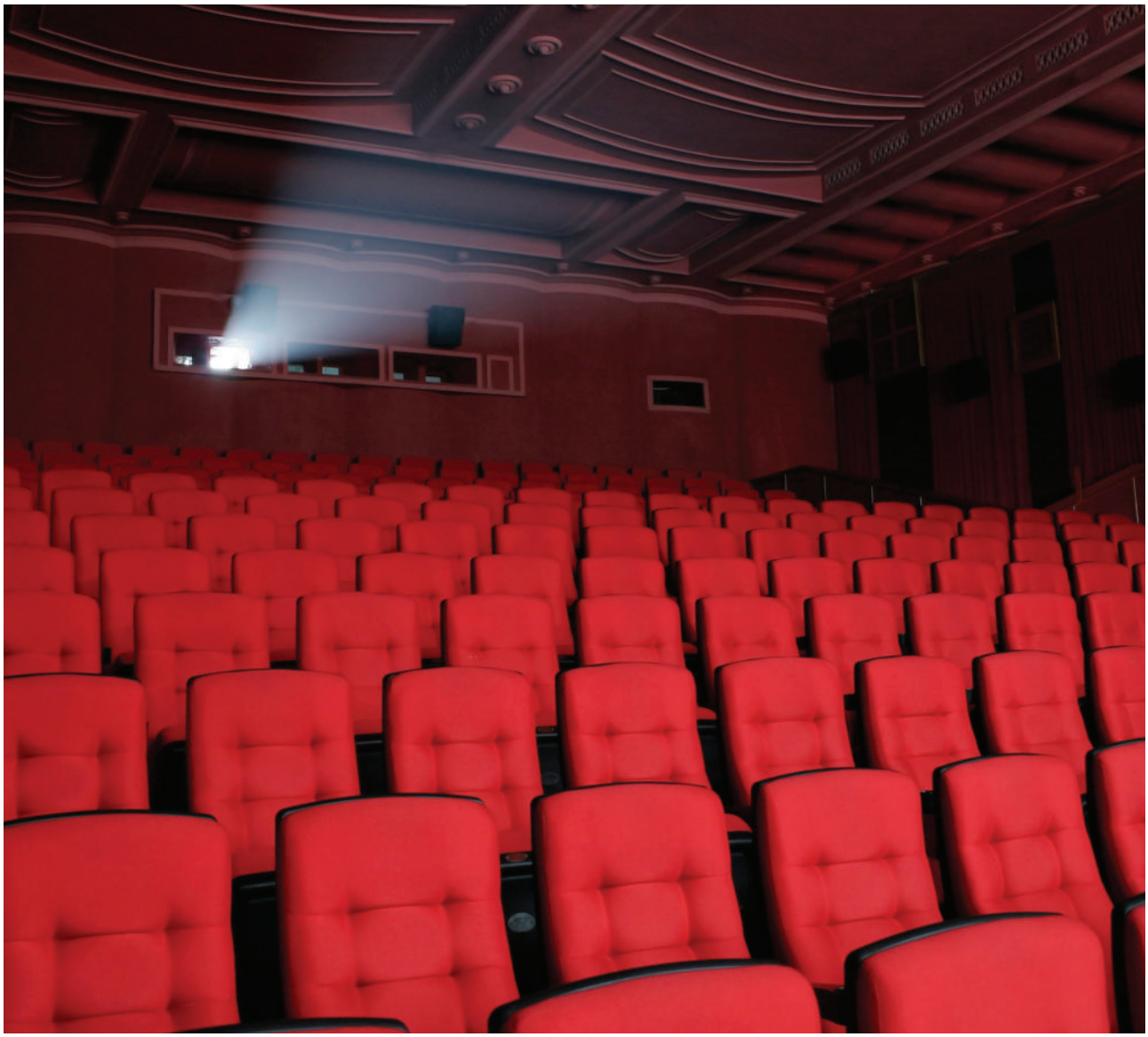

BDKF-R

ПРЯМОУГОЛЬНЫЕ КАНАЛЬНЫЕ ВЕНТИЛЯТОРЫ
с назад загнутыми лопатками (мотор снаружи).

Работает при температуре 120°C

РАЗМЕРЫ (мм)

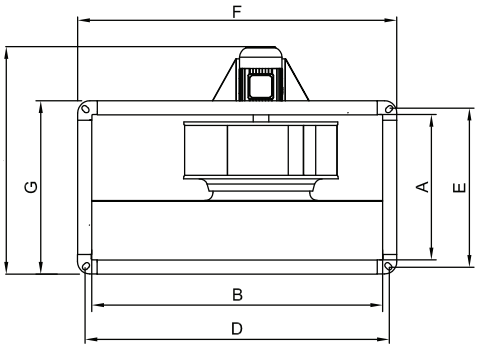

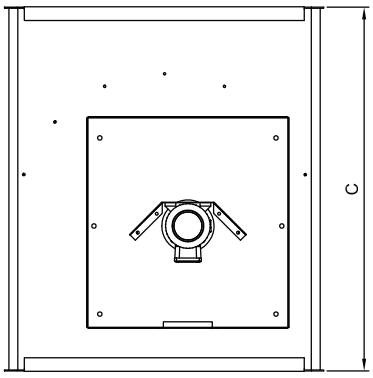

Материал : Корпус и крыльчатка произведены из оцинкованной листовой стали.

Класс изоляции : Класс F

Директива : EN 60335-1, EN 60335-2-80

Контроль скорости : Скорость изменяется при помощи дополнительного регулятора скорости (BSC-1, BSC-2)

Область применения : Кафе, бары, рестораны, магазины, школы, офисы, фабрики, здания, склады, ночные клубы, пабы, гостиницы, торговые центры, охлаждение оборудования, мастерские и локальная вентиляция и пр.

МОДЕЛЬ	Напряжение В	Частота Гц	Мощность кВт	Ток (А)	Скорость об/мин	Производительность м3/час	Уровень шума дБ	Вес кг
BDKF-R 315	230/380	50	0,25	1,8/0,81	1440	3000	68	35
BDKF-R 355	230/380	50	0,37	2,6/1,15	1420	3500	69	36
BDKF-R 400	230/380	50	0,55	3,3/1,5	1470	4700	75	49
BDKF-R 450	230/380	50	1,1	7,1/2,6	1450	6000	78	52
BDKF-R 500	230/380	50	1,5	9,3/3,5	1400	8400	80	74
BDKF-R 560	230/380	50	2,2	13,4/5,1	1440	10500	80	91

АКССЕСУАРЫ

BSC-F

BDEB

BDH

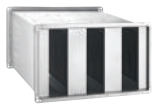
BDKS

МОДЕЛЬ	A	B	C	D	E	F	G	H
BDKF-R 315	350	600	760	620	370	650	400	550
BDKF-R 355	350	600	760	620	370	650	400	550
BDKF-R 400	400	700	800	720	420	750	450	630
BDKF-R 450	400	700	800	720	420	750	450	630
BDKF-R 500	500	800	920	820	520	850	560	780
BDKF-R 560	500	1000	1050	1030	530	1060	560	780

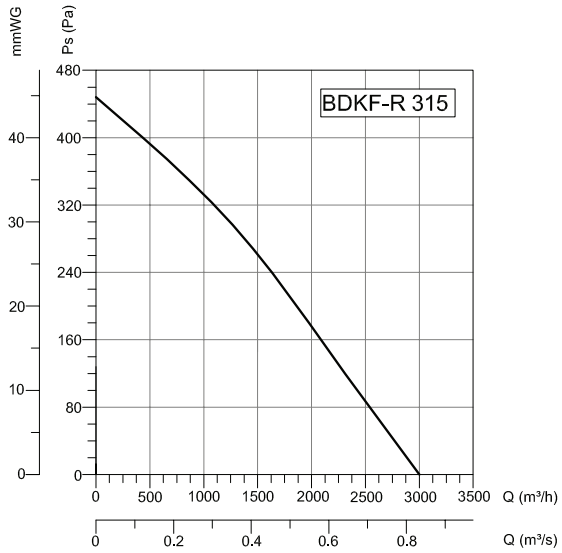
BDKF-R 315
mmWG
Ps (Pa)
Q (m³/h)
Q (m³/s)

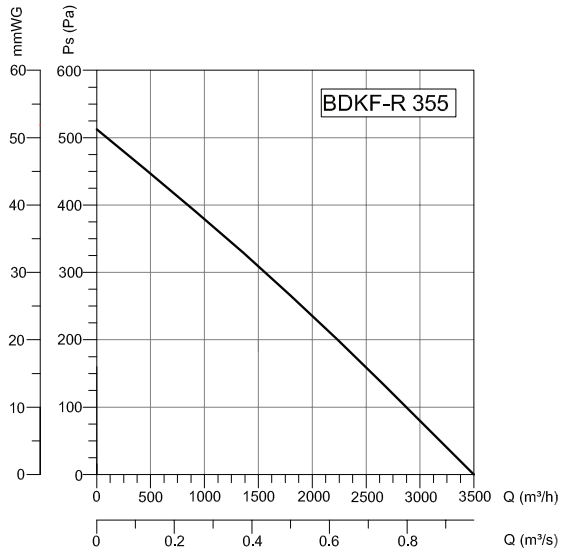
BDKF-R 355
mmWG
Ps (Pa)
Q (m³/h)
Q (m³/s)

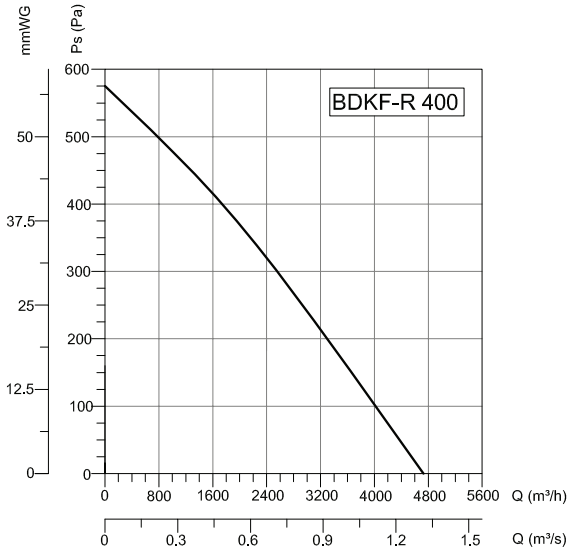
BDKF-R 400
mmWG
Ps (Pa)
Q (m³/h)
Q (m³/s)

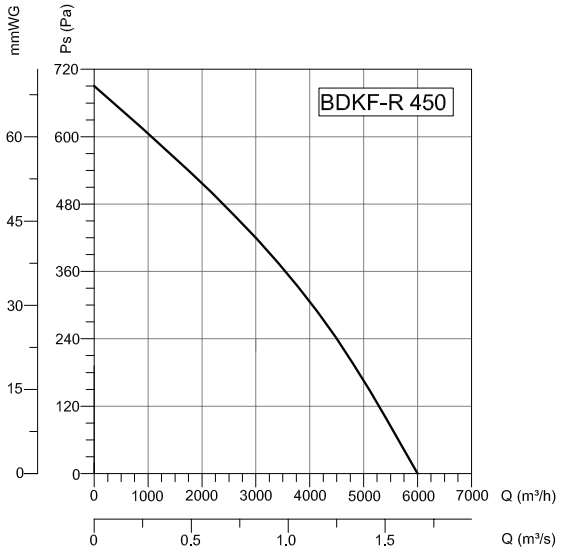
BDKF-R 450
mmWG
Ps (Pa)
Q (m³/h)
Q (m³/s)

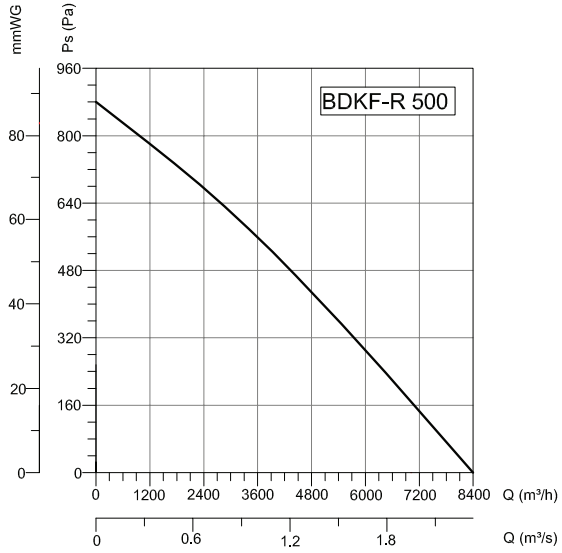
BDKF-R 500
mmWG
Ps (Pa)
Q (m³/h)
Q (m³/s)

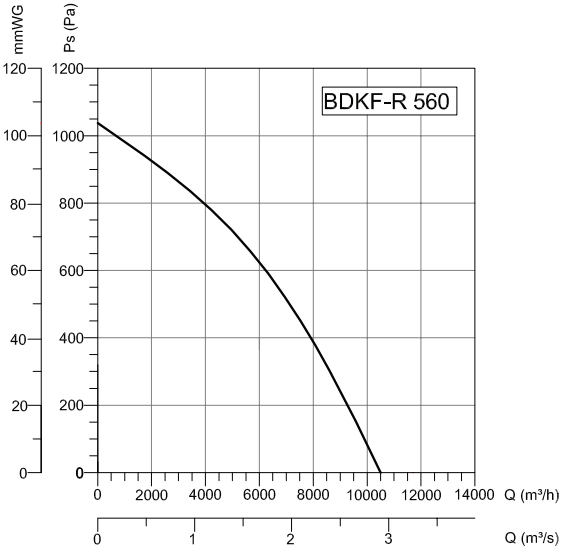
BDKF-R 560
mmWG
Ps (Pa)
Q (m³/h)
Q (m³/s)

BKKF

ВЫТЯЖНЫЕ ВЕНТИЛЯТОРЫ
с назад загнутыми лопатками

Вентиляторы BKKF имеет алюминиевую крылчатку с назад загнутыми лопатками и привод от внешнего электродвигателя. Для удобства установки и обслуживания вентлятор оснащен дверкой направление открытия которой (влево или вправо) с легкостью изменяется. Корпус изготовлен из оцинковой с обеих сторон листевой стали из минеральной ваты толщиной 20 мм.

РАЗМЕРЫ (мм)

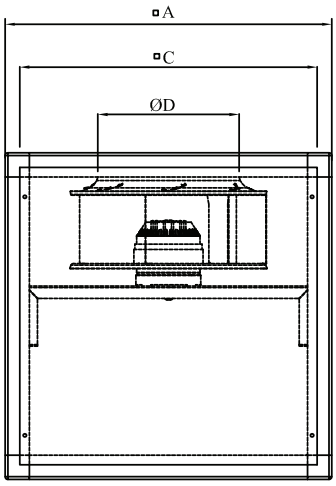

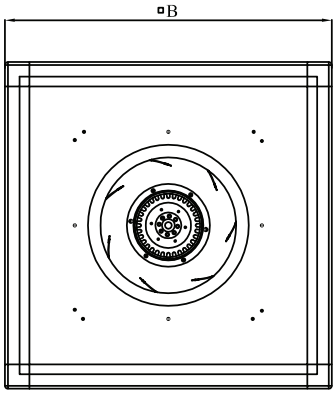

Материал : Корпус изготовлен из оцинковой с обеих сторон листевой стали из минеральной ваты толщиной 20 мм. Вентиляторы имеет алюминиевую крылчатку с назад загнутыми лопатками и привод от внешнего электродвигателя.

Класс изоляции : Класс F

Макс. температура прокачиваемого воздуха : 50°C

Директива : EN 60335-1, EN 60335-2-80

Контроль скорости : Скорость изменяется при помощи дополнительного регулятора скорости

Область применения : Возможно применение в лечебных учреждениях, торговых пассажах, супермаркетах, учебных заведениях и т.п.

МОДЕЛЬ	A	B	C	D
BKKF 400	670	670	610	270
BKKF 450	670	670	610	283
BKKF 500	670	670	610	344
BKKF 560	800	800	740	382

МОДЕЛЬ	Напряжение	Частота	Мощность	Ток	Скорость	Производи-тельность	Уровень шума	Вес
	В	Гц	Вт	(А)	об/мин	м3/час	дБ	кг
BKKF 400	230	50	345	1,5	1400	3900	50	36
BKKF 450	230	50	620	2,8	1400	4800	55	40
BKKF 500	380	50	950	2,4	1400	7100	60	51
BKKF 560	380	50	1550	2,8	1400	9200	62	65

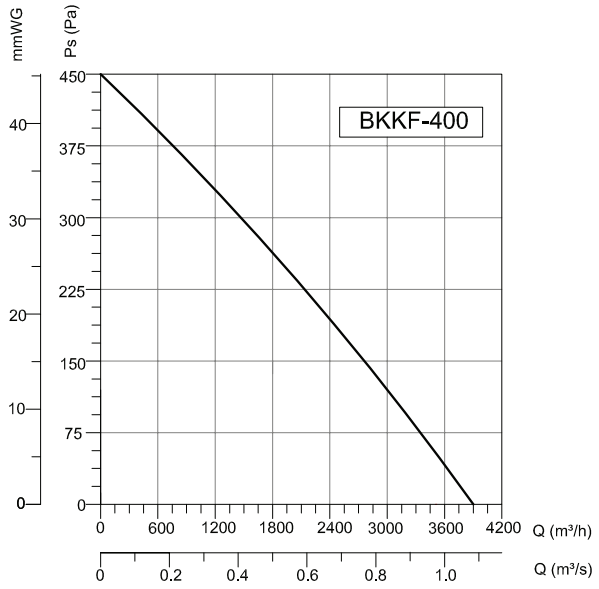

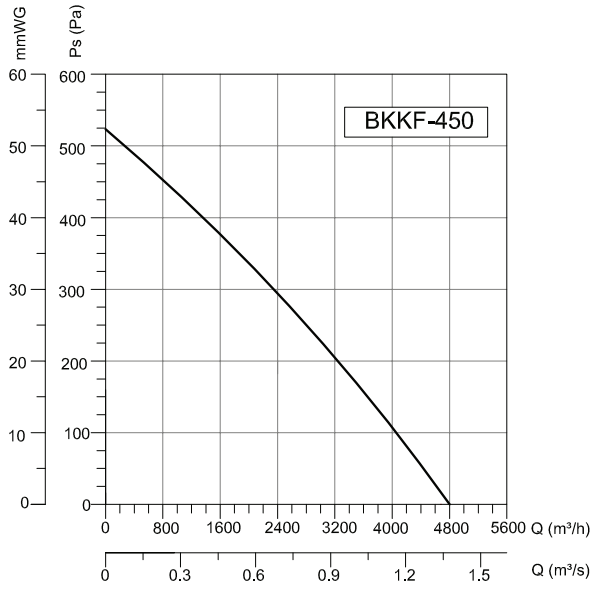

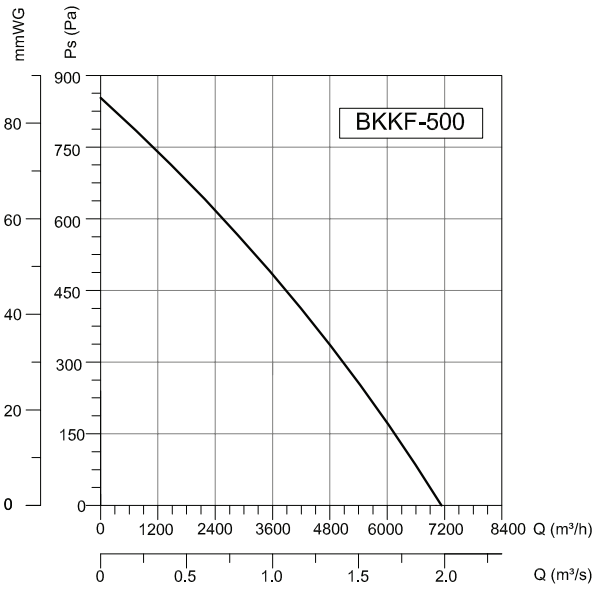

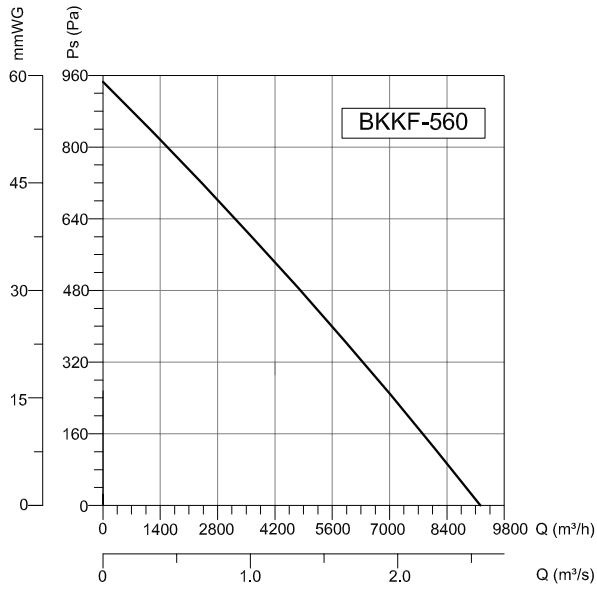

АКССЕСУАРЫ

BSC-F

BDH

BDEB

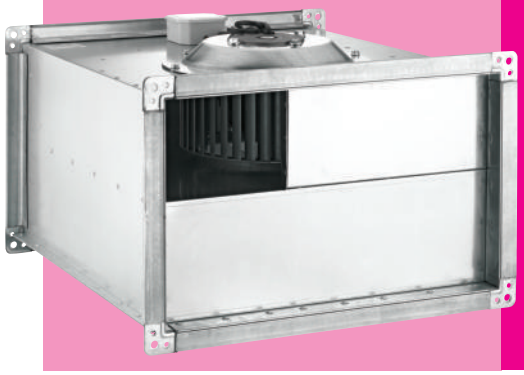

BSKF

ПРЯМОУГОЛЬНЫЕ КАНАЛЬНЫЕ ВЕНТИЛЯТОРЫ с вперед загнутыми лопатками

Прямоугольные канальные вентиляторы производятся для средных и крупных вентиляционных отверстий, где на первом месте стоит пространство. Прямоугольные вентиляторы BSKF разработаны и производятся для высокой производительности, безотказной работы непосредственно в канале. Объединенная в единый агрегат с двигателем крыльчатка устанавливается на навесной дверце - пользователь просто откидывает ее, что обеспечивает легкий доступ к крыльчатке для обслуживания.

РАЗМЕРЫ (мм)

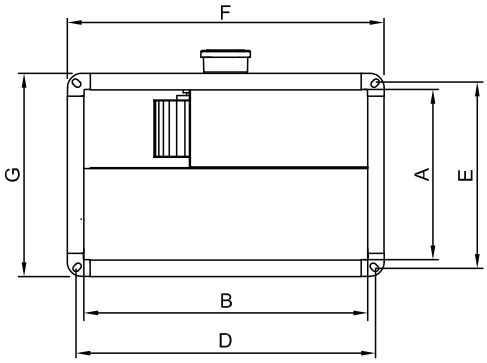

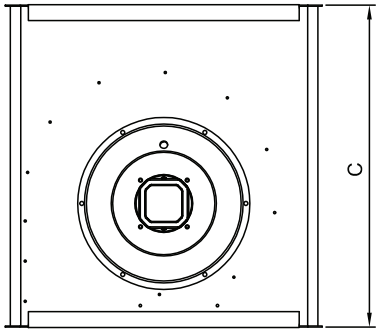

Материал : Корпус и крыльчатка произведены из оцинкованной листовой стали.

Класс изоляции : Класс F

Директива : EN 60335-1, EN 60335-2-80

Контроль скорости : Скорость изменяется при помощи дополнительного регулятора скорости (BSC-1, BSC-2)

Область применения : серия прямоугольных канальных вентиляторов BSKF идеальна для использования в жилых, коммерческих и промышленных помещениях для таких потребностей вентиляции, как: ванные гардеробные, кафе, бары, рестораны, магазины, школы, офисы, фабрики, здания, склады, ночные клубы, пабы, гостиницы, торговые центры и центры досуга, охлаждение оборудования, мастерские и локальная вентиляция.

МОДЕЛЬ	Напряжение	Частота	Мощность	Ток	Конденсатор	Скорость	Производи-тельность	Уровень шума	Вес
	В	Гц	Вт	(А)	мкФ	об/мин	м3/час	дБ	кг
BSKF 40-20	230	50	195	0,9	6	1420	990	58	14
BSKF 50-25	230	50	450	2	8	1395	1750	70	19
BSKF 50-30	230	50	590	2,6	14	1370	2100	72	23
BSKF 60-30	380	50	1320	2,7	-	1390	2950	75	36
BSKF 60-35	380	50	2630	1,5	-	1485	4250	70	44

МОДЕЛЬ	A	B	C	D	E	F	G
BSKF 40-20	198	398	502	420	220	440	240
BSKF 50-25	248	498	532	520	270	540	290
BSKF 50-30	298	498	562	520	320	540	340
BSKF 60-30	298	598	642	620	320	640	340
BSKF 60-35	348	600	720	620	370	650	390

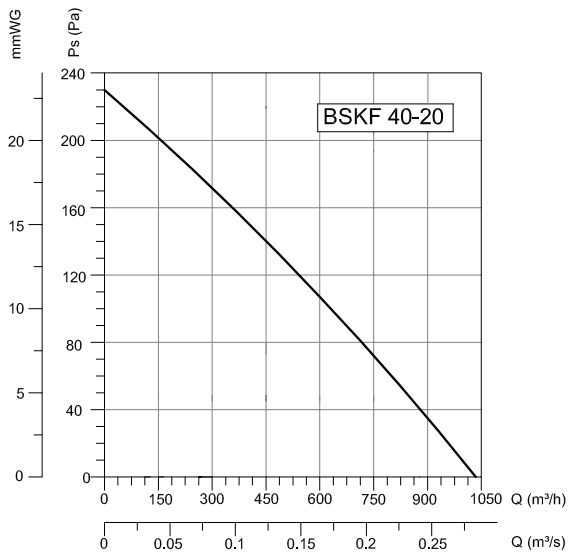
BSKF 40-20
mmWG
Ps (Pa)
0 5 10 15 20
0 40 80 120 160 200 240
0 150 300 450 600 750 900 1050 Q (m³/h)
0 0.05 0.1 0.15 0.2 0.25 Q (m³/s)

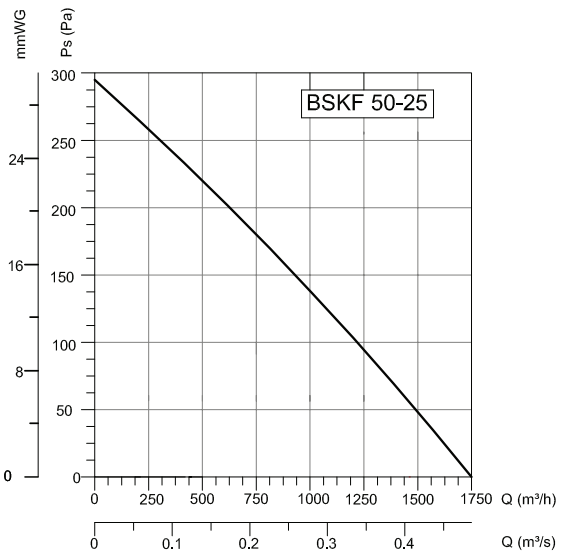
BSKF 50-25
mmWG
Ps (Pa)
0 8 16 24
0 50 100 150 200 250 300
0 250 500 750 1000 1250 1500 1750 Q (m³/h)
0 0.1 0.2 0.3 0.4 Q (m³/s)

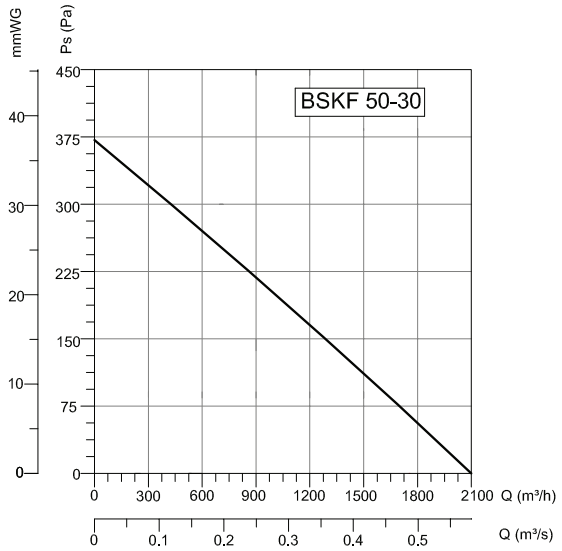
BSKF 50-30
mmWG
Ps (Pa)
0 10 20 30 40
0 75 150 225 300 375 450
0 300 600 900 1200 1500 1800 2100 Q (m³/h)
0 0.1 0.2 0.3 0.4 0.5 Q (m³/s)

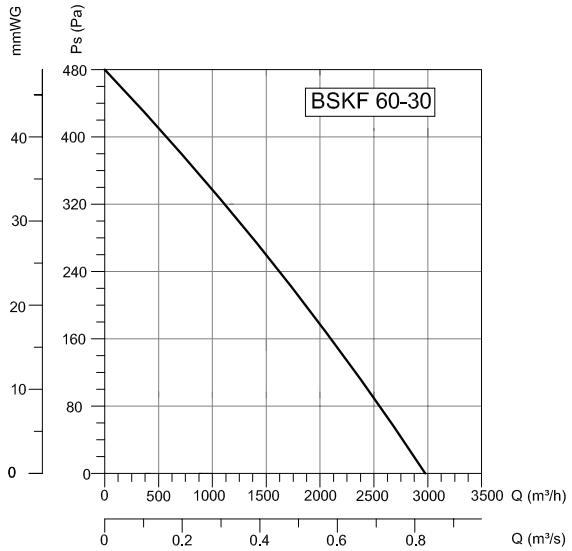
BSKF 60-30
mmWG
Ps (Pa)
0 10 20 30 40
0 80 160 240 320 400 480
0 500 1000 1500 2000 2500 3000 3500 Q (m³/h)
0 0.2 0.4 0.6 0.8 Q (m³/s)

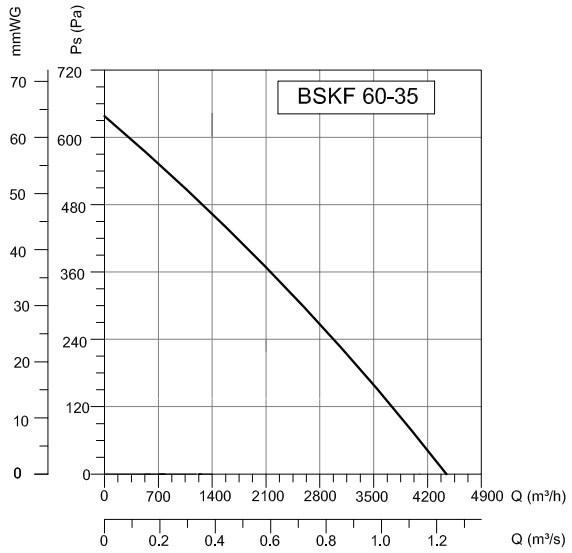
BSKF 60-35
mmWG
Ps (Pa)
0 10 20 30 40 50 60 70
0 120 240 360 480 600 720
0 700 1400 2100 2800 3500 4200 4900 Q (m³/h)
0 0.2 0.4 0.6 0.8 1.0 1.2 Q (m³/s)

АКССЕСУАРЫ

BSC
BSC-F
BDEB
BDH
BDKS

BSKF-R

ПРЯМОУГОЛЬНЫЕ КАНАЛЬНЫЕ ВЕНТИЛЯТОРЫ
с вперед загнутыми лопатками (мотор снаружи)

Работает при температуре 120

РАЗМЕРЫ (мм)

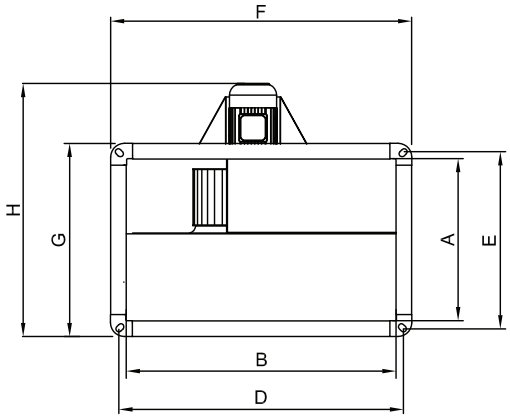

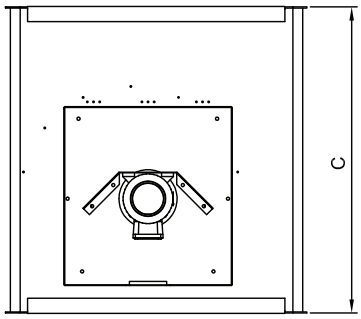

Материал : Корпус и крыльчатка произведены из оцинкованной листовой стали.

Класс изоляции : Класс F

Директива : EN 60335-1, EN 60335-2-80

Контроль скорости : Скорость изменяется при помощи дополнительного регулятора скорости (BSC-1, BSC-2)

Область применения : Серия прямоугольных канальных вентиляторов BSKF-R идеальна для использования в жилых, коммерческих и промышленных помещениях для таких потребностей вентиляции, как:
Жилая; ванные гардеробные.
Коммерческая; кафе, бары, рестораны, магазины, школы, офисы, фабрики, здания, склады, ночные клубы, пабы, гостиницы, торговые центры и центры досуга.
Промышленная; охлаждение оборудования, мастерские и локальная вентиляция.

МОДЕЛЬ	A	B	C	D	E	F	G	H
BSKF-R 200	200	400	500	420	220	450	250	469
BSKF-R 225	250	500	560	520	270	550	300	519
BSKF-R 250	300	500	560	520	320	550	350	589
BSKF-R 280	300	600	710	620	320	650	350	589
BSKF-R 315	350	600	710	620	370	650	400	684
BSKF-R 355	400	700	780	720	420	750	450	766
BSKF-R 400	500	800	880	820	520	850	550	866
BSKF-R 450	500	1000	980	1020	520	1050	550	886

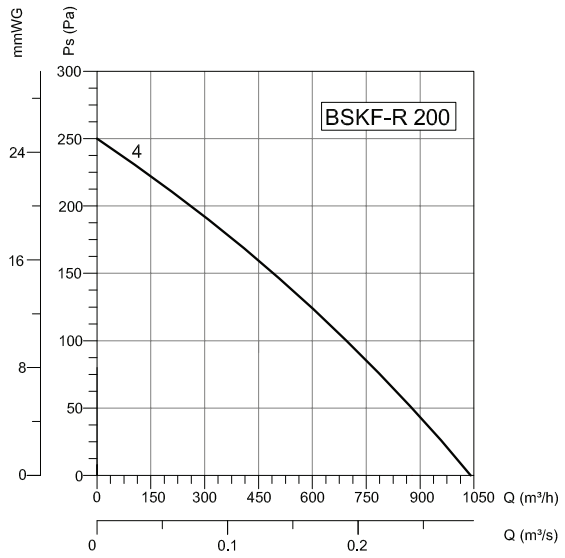

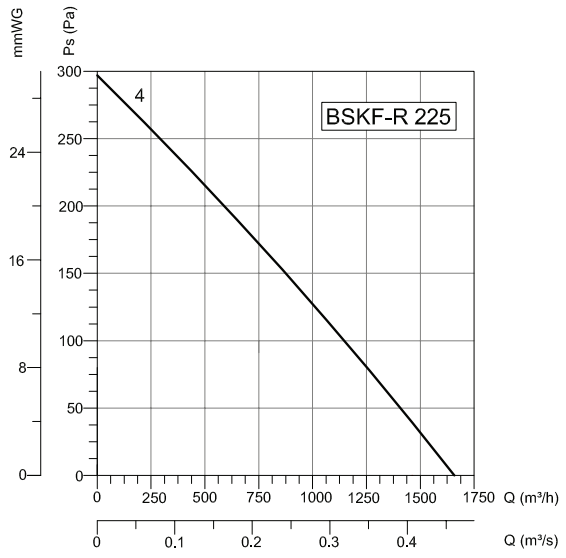

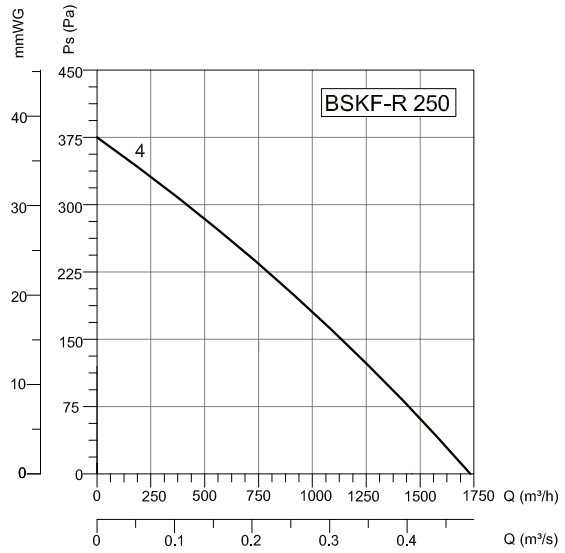

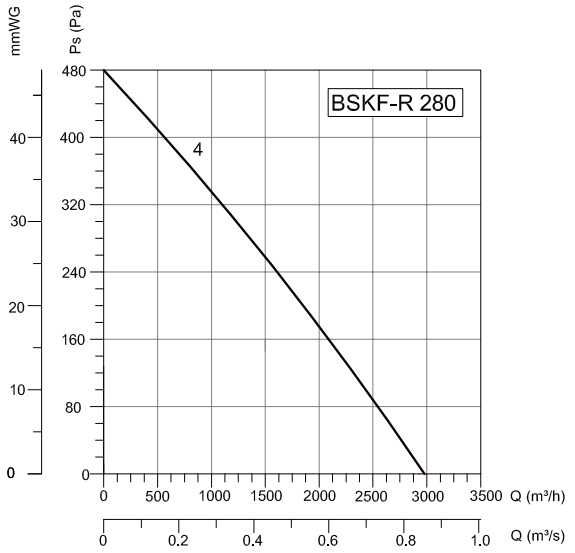

МОДЕЛЬ	Напряжение В	Частота Гц	Мощность кВт	Конденсатор мкФ	Скорость об/мин	Производи-тельность м3/час	Вес кг
BSKF-R 200-4	230/380	50	0,25	1,8/0,81	1400	1000	22
BSKF-R 225-4	230/380	50	0,37	2,6/1,15	1400	1673	35
BSKF-R 250-4	230/380	50	0,55	3,3/1,5	1400	1740	40
BSKF-R 280-4	230/380	50	0,75	4,6/2	1400	2942	43
BSKF-R 315-4	230/380	50	1,5	9,3/3,5	1400	4050	55
BSKF-R 315-6	380	50	0,37	1,1	900	2650	52
BSKF-R 355-4	230/380	50	2,2	13,4/5,1	1400	8000	85
BSKF-R 355-6	380	50	1,1	3	900	5200	81
BSKF-R 400-6	380	50	1,5	3,5	900	6000	92
BSKF-R 450-6	380	50	2,2	5,1	900	7500	120

КАНАЛЬНЫЕ ВЕНТИЛЯТОРЫ

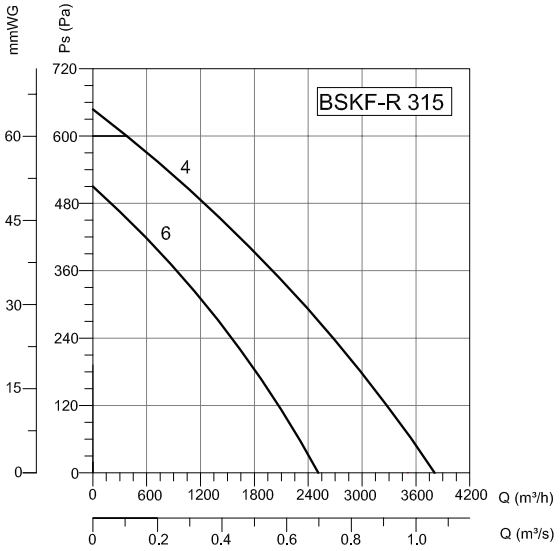

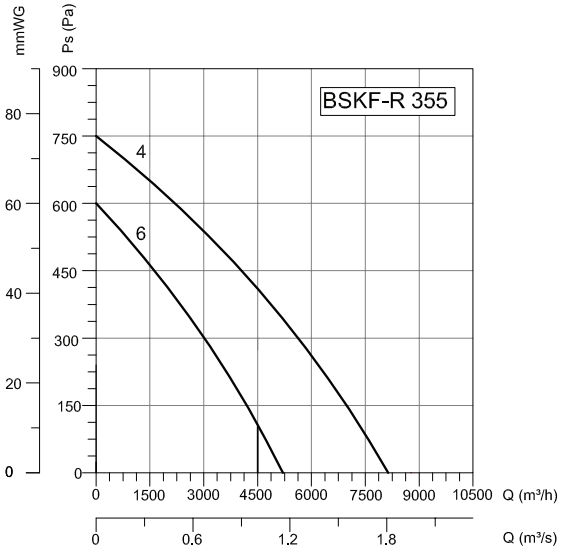

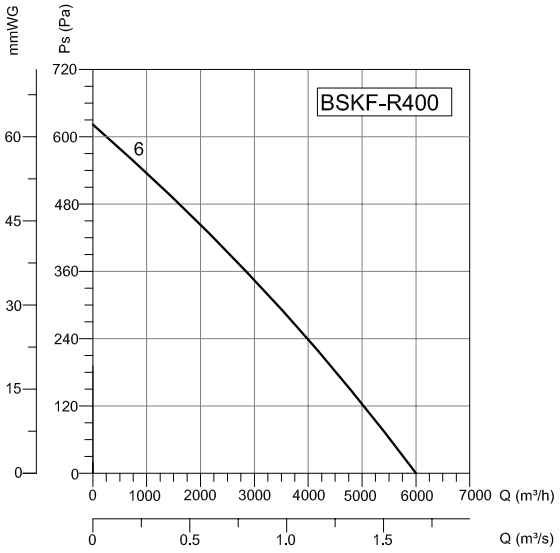

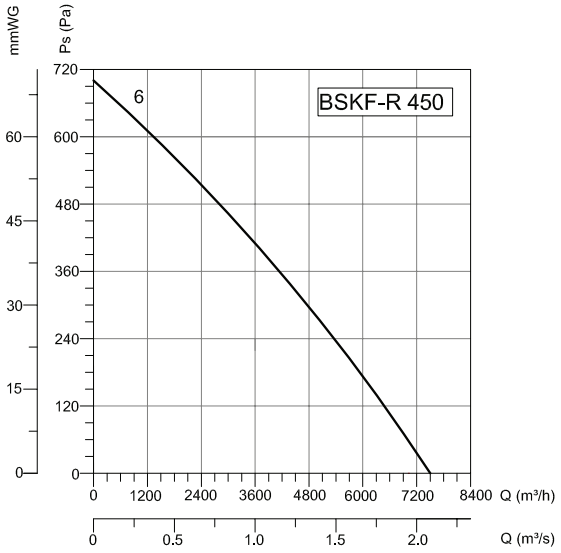

АКССЕСУАРЫ

BSC

BSC-F

BDEB

BDH

BDKS

BKEF

КУХОННЫЕ ВЫТЯЖНЫЕ ВЕНТИЛЯТОРЫ с назад загнутыми лопатками

Вентилятор кухонный вытяжной BKEF имеет алюминиевую крыльчатку с выгнутыми вперед лопастями и привод от внешнего электродвигателя. Для удобства установки и обслуживания кухонного вентилятор оснащен дверкой, направление открытия которой (влево или вправо) с легкостью изменяется. Максимальная температура прокачиваемого воздуха 120°C

РАЗМЕРЫ (мм)

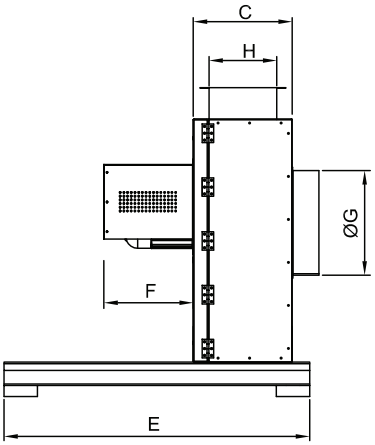

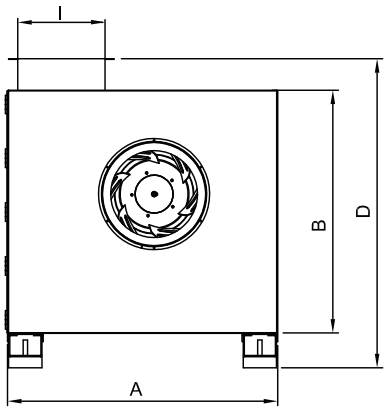

Материал : Корпус изготовлен из оцинкованной с обеих сторон листовой стали со звукоизоляционным слоем из минеральной ваты толщиной 50мм.

Класс изоляции : Класс F

Максимальная температура прокачиваемого воздуха: 120°C

Директива : EN 60335-1, EN 60335-2-80, EN 12101-3

Контроль скорости : Скорость изменяется при помощи дополнительного регулятора скорости

Область применения : Применение кухонного вентилятора вытяжного возможно в промышленных кухнях и местах, где необходимо прокачивание горячего воздуха

МОДЕЛЬ	A	B	C	D	E	F	G	H	I
BKEF 315	650	600	257	763	650	242	250	175	225
BKEF 355	730	656	267	823	650	242	280	183	256
BKEF 400	813	737	297	903	800	242	330	214	289
BKEF 450	900	813	314	980	800	242	348	231	323

МОДЕЛЬ	Напряжение	Частота	Мощность	Конденсатор	Скорость	Производи-тельность	Уровень шума	Вес
	В	Гц	кВт	мкФ	об/мин	м3/час	дБ	кг
BKEF 315M / BKEF 315T	230/380	50	0,55	3,3/1,5	1400	2150	50	51
BKEF 355M / BKEF 355T	230/380	50	0,55	3,3/1,5	1400	3400	50	63
BKEF 400M / BKEF 400T	230/380	50	0,75	4,6/2	1400	4000	60	78
BKEF 450M / BKEF 450T	230/380	50	0,75	4,6/2	1400	5000	60	87

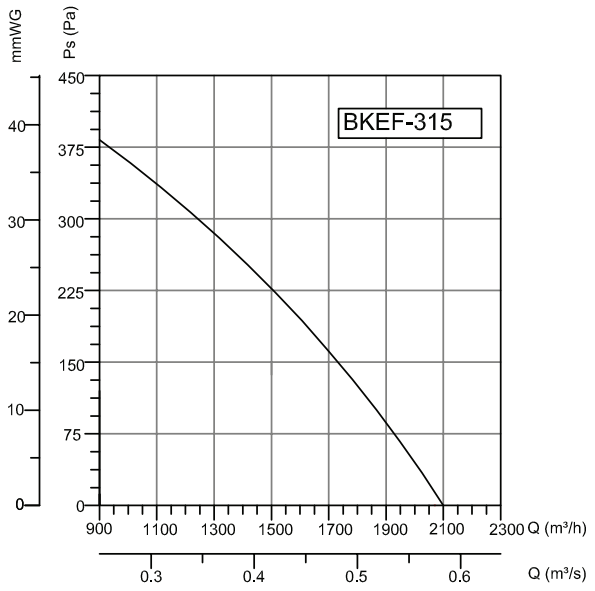

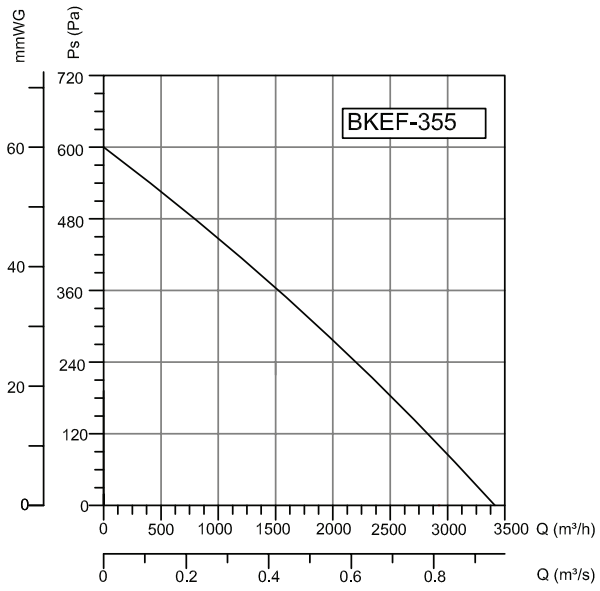

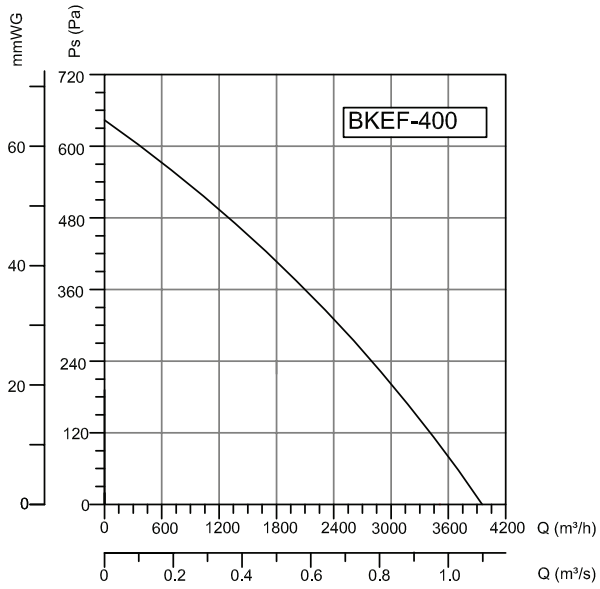

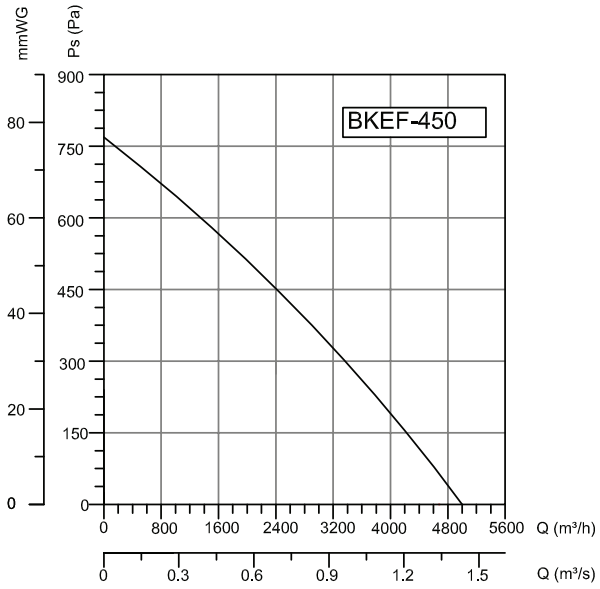

АКССЕСУАРЫ

BSC-F

BYH

КАНАЛЬНЫЕ ВЕНТИЛЯТОРЫ

BKEF-T

КУХОННЫЕ ВЫТЯЖНЫЕ ВЕНТИЛЯТОРЫ с вперед загнутыми лопатками

Вентилятор кухонный вытяжной BKEF-T имеет алюминиевую крыльчатку с выгнутыми вперед лопастями и привод от внешнего электродвигателя. Для удобства установки и обслуживания кухонного вентилятор оснащен дверкой, направление открытия которой (влево или вправо) с легкостью изменяется.Корпус изготовлен из оцинкованной с обеих сторон листовой стали со звукоизоляционным слоем из минеральной ваты толщиной 50 мм

РАЗМЕРЫ (мм)

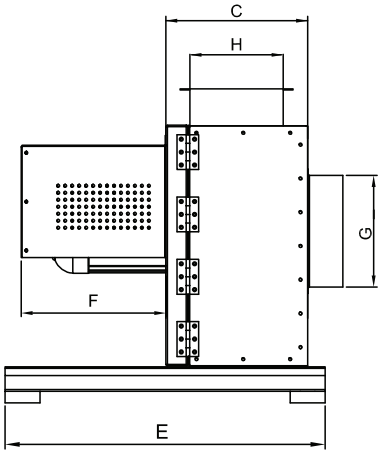

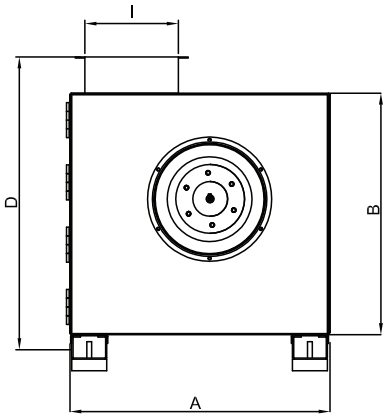

Материал : Корпус изготовлен из оцинкованной с обеих сторон листовой стали со звукоизоляционным слоем из минеральной ваты толщиной 50 мм. Вентилятор имеет алюминиевую крыльчатку с выгнутыми вперед лопастями и привод от внешнего электродвигателя.

Класс изоляции : Класс F

Максимальная температура прокачиваемого воздуха: 120°C

Директива : EN 60335-1, EN 60335-2-80, EN 12101-3

Контроль скорости : Скорость изменяется при помощи дополнительного регулятора скорости

Область применения : Применение кухонного вентилятора вытяжного возможно в промышленных кухнях и местах, где необходимо прокачивание горячего воздуха.

АКССЕСУАРЫ

BSC-F

BYH

МОДЕЛЬ	A	B	C	D	E	F	G	H	I
BKEF-T 160	372	345	202	480	470	227	160	127	115
BKEF-T 180	409	378	213	512	500	227	190	132	130
BKEF-T 200	445	409	224	544	500	266	210	142	143
BKEF-T 225	492	452	226	586	500	282	218	142	163
BKEF-T 250	535	490	246	625	550	316	254	162	179
BKEF-T 280	590	540	250	705	600	316	284	167	203
BKEF-T 315	650	600	272	758	650	405	333	188	225
BKEF-T 355	730	656	310	820	650	405	340	210	256

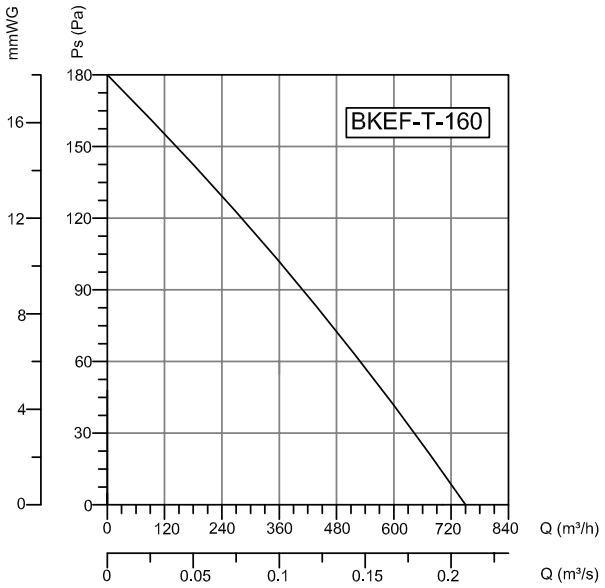

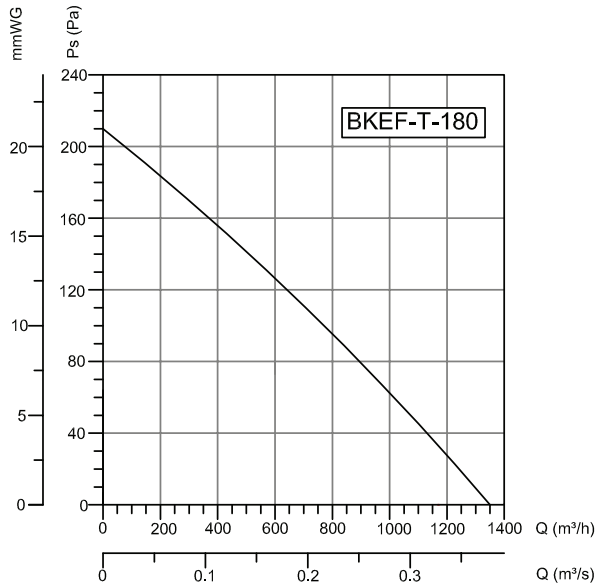

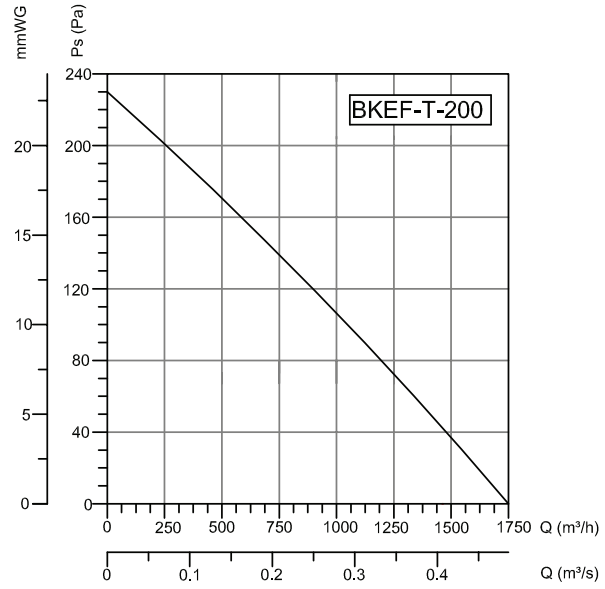

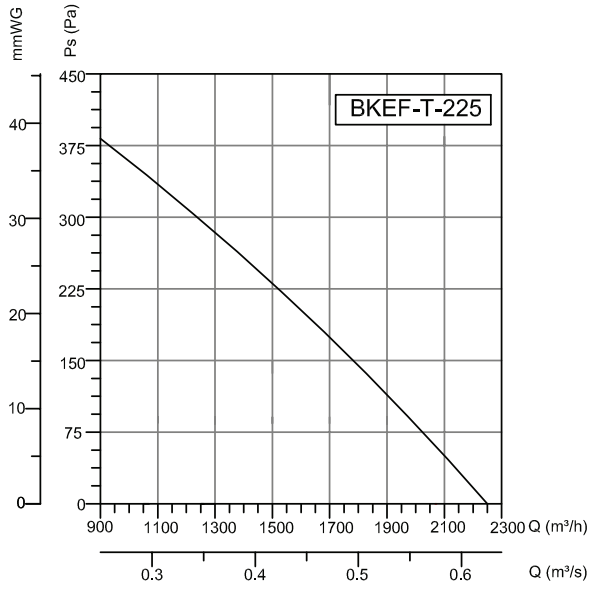

МОДЕЛЬ	Напряжение В	Частота Гц	Мощность кВт	Ток (А)	Скорость об/мин	Производи-тельность м3/час	Уровень шума дБ	Вес кг
BKEF-T 160M / BKEF-T 160T	230/380	50	0,18	1,5/0,6	1330	750	45	25
BKEF-T 180M / BKEF-T 180T	230/380	50	0,18	1,5/0,6	1330	1350	45	29
BKEF-T 200M / BKEF-T 200T	230/380	50	0,55	3,3/1,5	1360	1750	50	40
BKEF-T 225M / BKEF-T 225T	230/380	50	0,75	4,6/2	1360	2250	52	43
BKEF-T 250M / BKEF-T 250T	230/380	50	1,5	9,3/3,5	1360	3500	55	52
BKEF-T 280M / BKEF-T 280T	230/380	50	1,5	9,3/3,5	1330	4200	56	63
BKEF-T 315M / BKEF-T 315T	230/380	50	3	19/6,45	1330	5000	58	78
BKEF-T 355T	380	50	3	6,9	900	6000	60	85

КАНАЛЬНЫЕ ВЕНТИЛЯТОРЫ

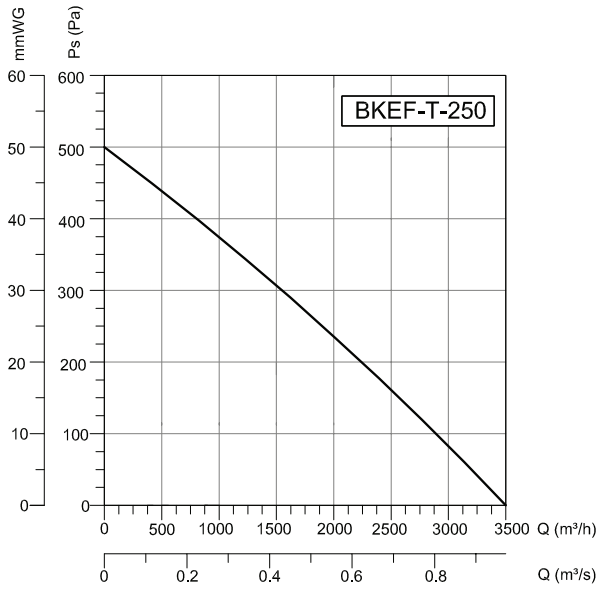

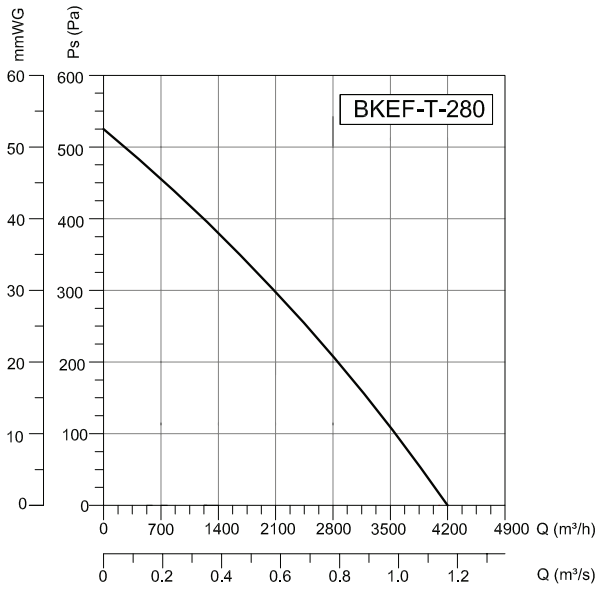

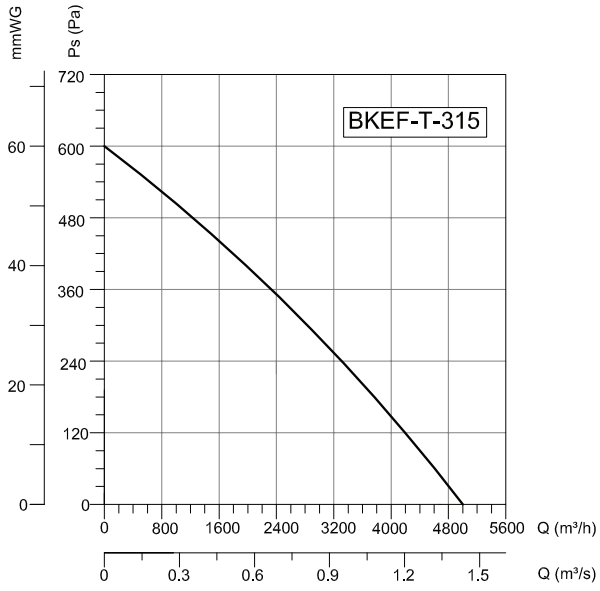

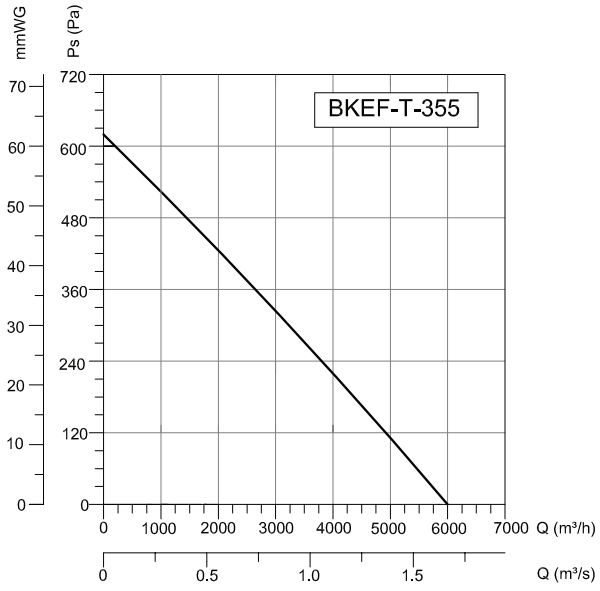

BKEF-R

КУХОННЫЕ ВЫТЯЖНЫЕ ВЕНТИЛЯТОРЫ
с назад загнутыми лопатками

Работает при температуре 120

РАЗМЕРЫ (мм)

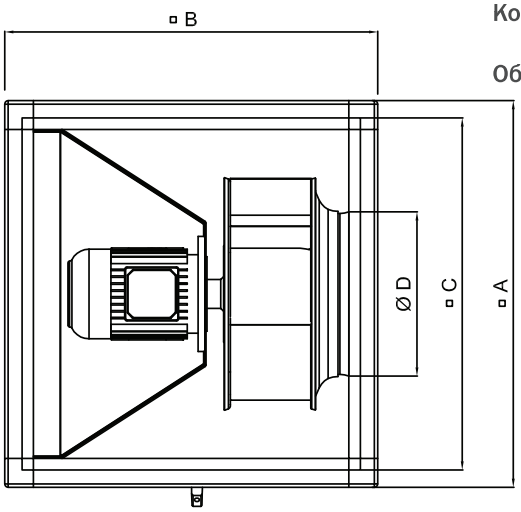

Материал	: Корпус изготовлен из оцинкованной листовой стали.
Класс изоляции	: Класс F
Максимальная температура прокачиваемого воздуха	: 120°C
Директива	: EN 60335-1, EN 60335-2-80, EN 12101-3
Контроль скорости	: Скорость изменяется при помощи дополнительного регулятора скорости
Область применения	: Кухонные вытяжные вентиляторы могут применятся в промышленных кухнях и местах, где необходимо прокачивание горячего воздуха

АКССЕСУАРЫ

BSC-F

BDEB

BDH

BDKS

МОДЕЛЬ	A	B	C	D
BKEF-R 400	670	670	610	270
BKEF-R 450	670	670	610	282
BKEF-R 500	670	670	610	320
BKEF-R 560	800	800	740	360

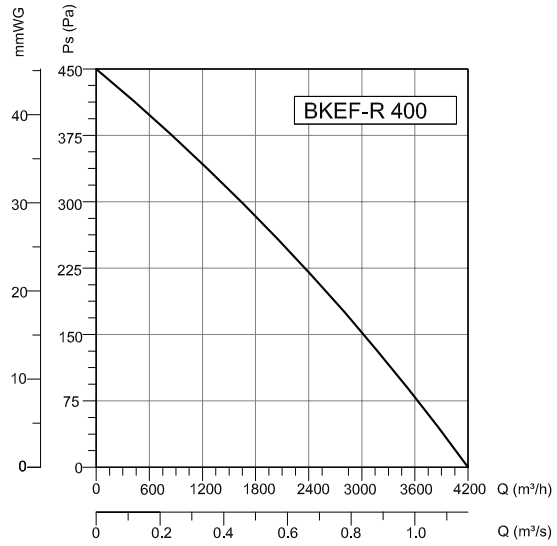

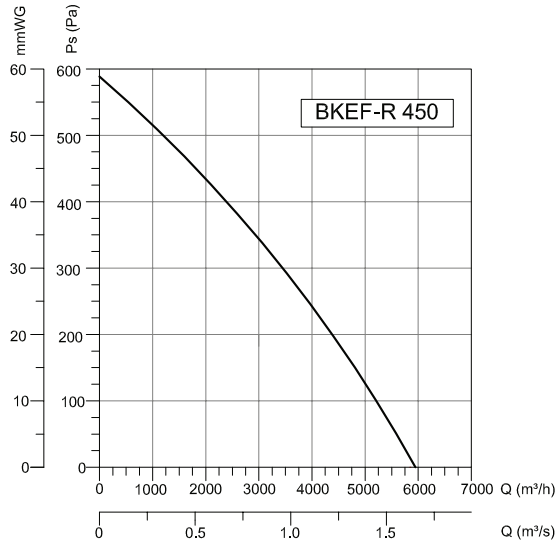

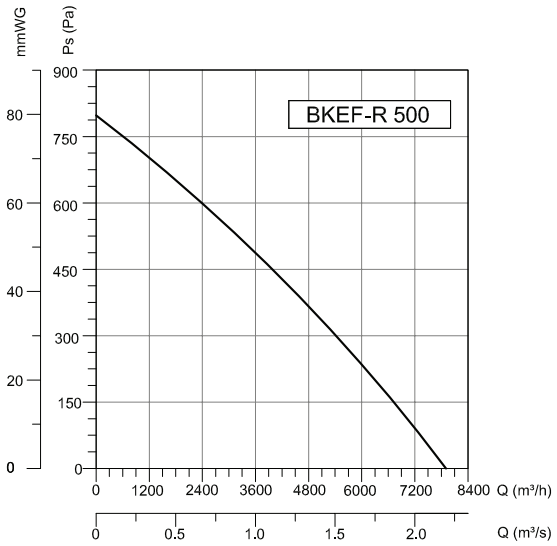

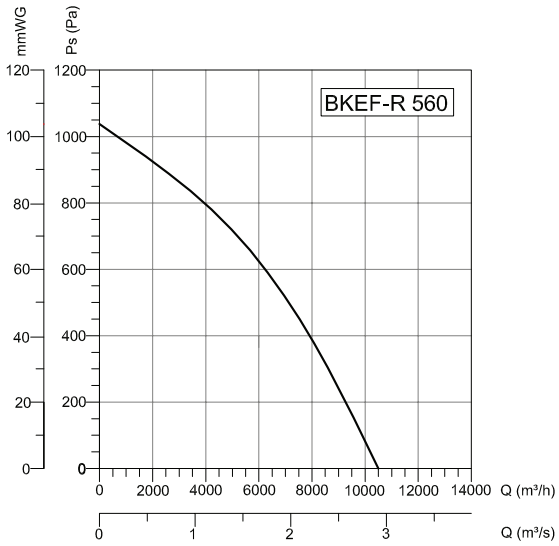

МОДЕЛЬ	Напряжение	Частота	Мощность	Ток	Скорость	Производи-тельность	Уровень шума	Вес
	В	Гц	кВт	(А)	об/мин	м3/час	дБ	кг
BKEF-R 400	230/380	50	0,55	3,3/1,5	1400	4000	55	42
BKEF-R 450	230/380	50	0,75	4,6/2	1400	6000	57	55
BKEF-R 500	230/380	50	1,1	7,1/2,6	1400	8200	62	70
BKEF-R 560	230/380	50	1,5	9,3/3,5	1400	10500	70	95

КАНАЛЬНЫЕ ВЕНТИЛЯТОРЫ

BHV

ПРИТОЧНО-ВЫТЯЖНЫЕ УСТАНОВКИ
с вперед загнутыми лопатками

Приточные вытяжные установки с производительностью по воздуху от 1800-20000 м3/час.

Материал : Приточно-вентиляционная установка оснащена двойным корпусом. Пространство между оболочками корпуса заполнено полиуретановым шумоизоляционным материалом плотностью 40 kg/m3. Смотровое окошко позволяет наблюдать за работой вентилятора без открытия дверки. В стандартном исполнении, привод приточно-вытяжной установки оснащен регулятором натяжения приводного ремня.

Класс защиты : IP 55

Класс звукоизоляции : Класс F

Директива : EN 60335-1, EN 60335-2-80

Контроль скорости : Скорость изменяется при помощи дополнительного регулятора скорости

Области применения : Возможно применение в лечебных учреждениях, торговых пассажах, супермаркетах, учебных заведениях и т.п.

РАЗМЕРЫ (мм)

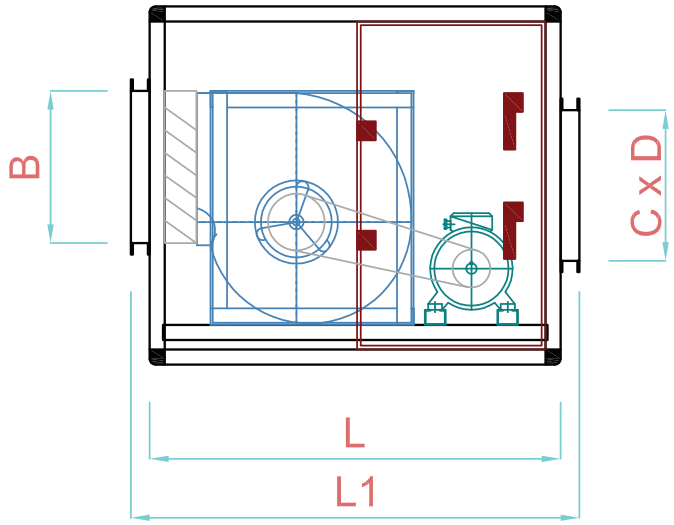

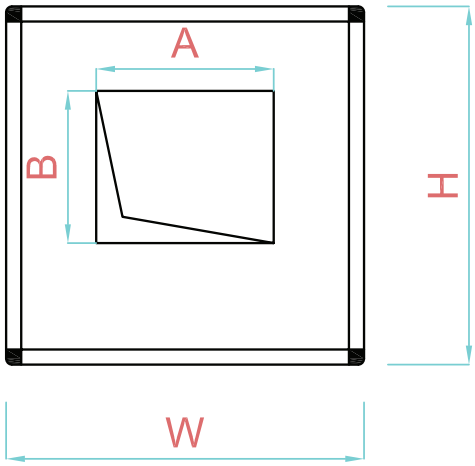

INLET - OUTLET POSITIONS

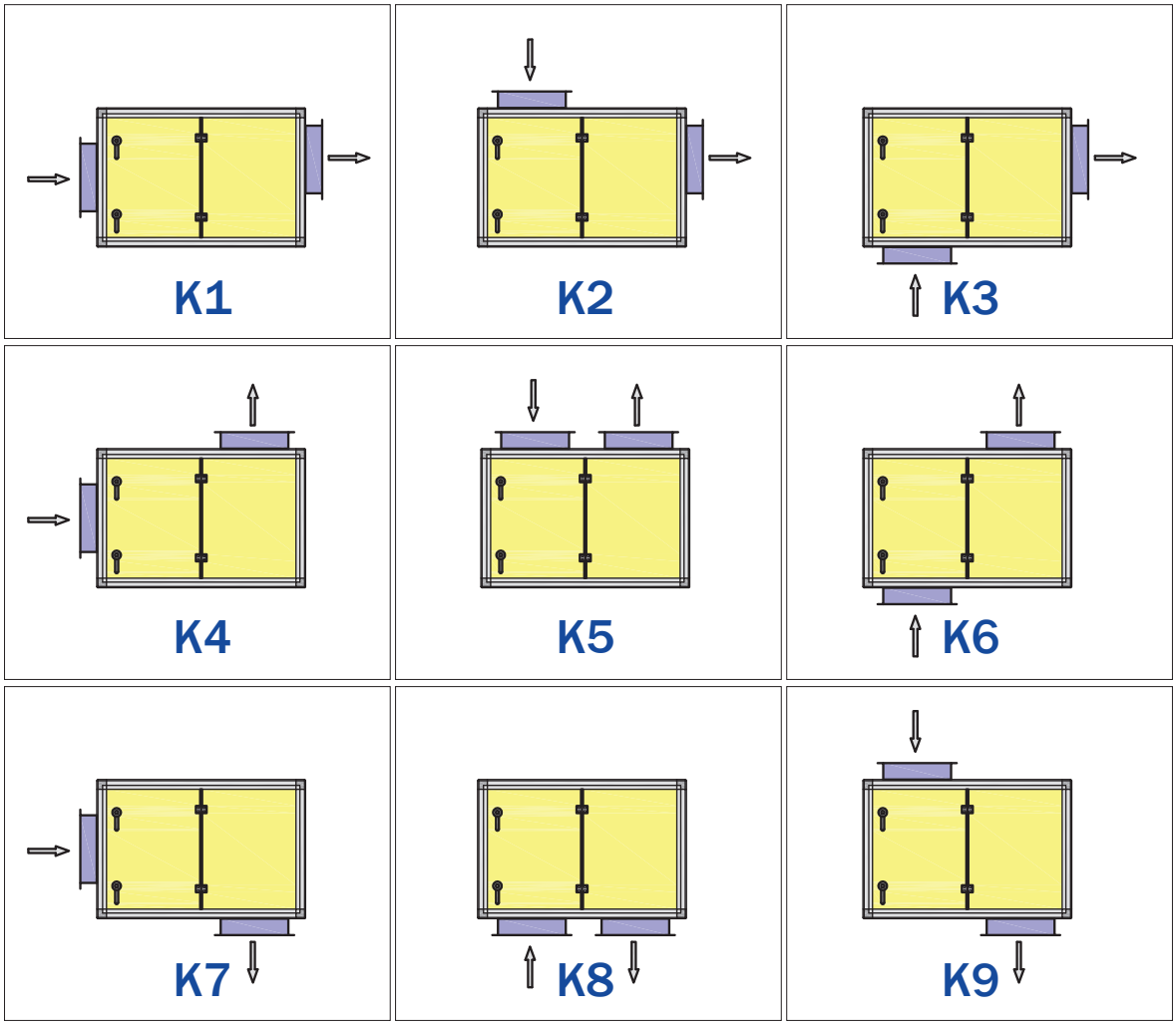

МОДЕЛЬ	L	W	H	A	B	C	D	L1
BHV 7	850	600	600	230	210	520	200	1050
BHV 9	950	700	700	293	262	620	250	1150
BHV 10	1050	750	750	330	290	670	350	1250
BHV 12	1100	850	850	400	340	770	400	1300
BHV 15	1200	900	900	470	405	820	500	1400
BHV 18	1300	1000	1000	560	480	920	650	1500

КАНАЛЬНЫЕ ВЕНТИЛЯТОРЫ

МОДЕЛЬ	Напряжение	Частота	Мощность	Скорость	Производи-тельность	Давление	Уровень шума	Вес
	В	Гц	кВт	об/мин	м3/час	Па	дБ	кг
BHV 7-A	220/380	50	0.25	1150	1800	180	49	65
BHV 7-B	220/380	50	0.37	1400	2100	220	51	66
BHV 7-C	220/380	50	0.55	1520	2350	310	54	68
BHV 7-D	220/380	50	0.75	1680	2600	380	57	69
BHV 9-A	220/380	50	0.37	990	2500	250	52	75
BHV 9-B	220/380	50	0.55	1080	3200	280	53	76
BHV 9-C	220/380	50	0.75	1200	3500	300	58	77
BHV 9-D	220/380	50	1.1	1300	4000	350	59	80
BHV 10-A	220/380	50	0.55	870	3800	200	52	83
BHV 10-B	220/380	50	0.75	1000	4200	250	55	84
BHV 10-C	220/380	50	1.1	1070	4800	300	58	87
BHV 10-D	220/380	50	1.5	1270	5300	400	60	89
BHV 12-A	220/380	50	0.75	765	5000	200	53	111
BHV 12-B	220/380	50	1,1	920	5500	300	56	114
BHV 12-C	220/380	50	1.5	990	6000	350	58	115
BHV 12-D	220/380	50	2.2	1080	7000	400	61	120
BHV 15-A	220/380	50	0.75	605	6000	190	53	128
BHV 15-B	220/380	50	1.1	700	7000	250	55	129
BHV 15-C	220/380	50	1.5	765	7800	300	57	131
BHV 15-D	220/380	50	2.2	880	9000	400	60	135
BHV 18-A	220/380	50	1.5	550	10000	200	57	175
BHV 18-B	220/380	50	2.2	610	11000	250	57	176
BHV 18-C	220/380	50	3	690	12000	330	59	177
BHV 18-D	380	50	4	690	13000	300	62	180

АКССЕСУАРЫ

BSC-F

BDEB

BDH

BDKS

BHV 7

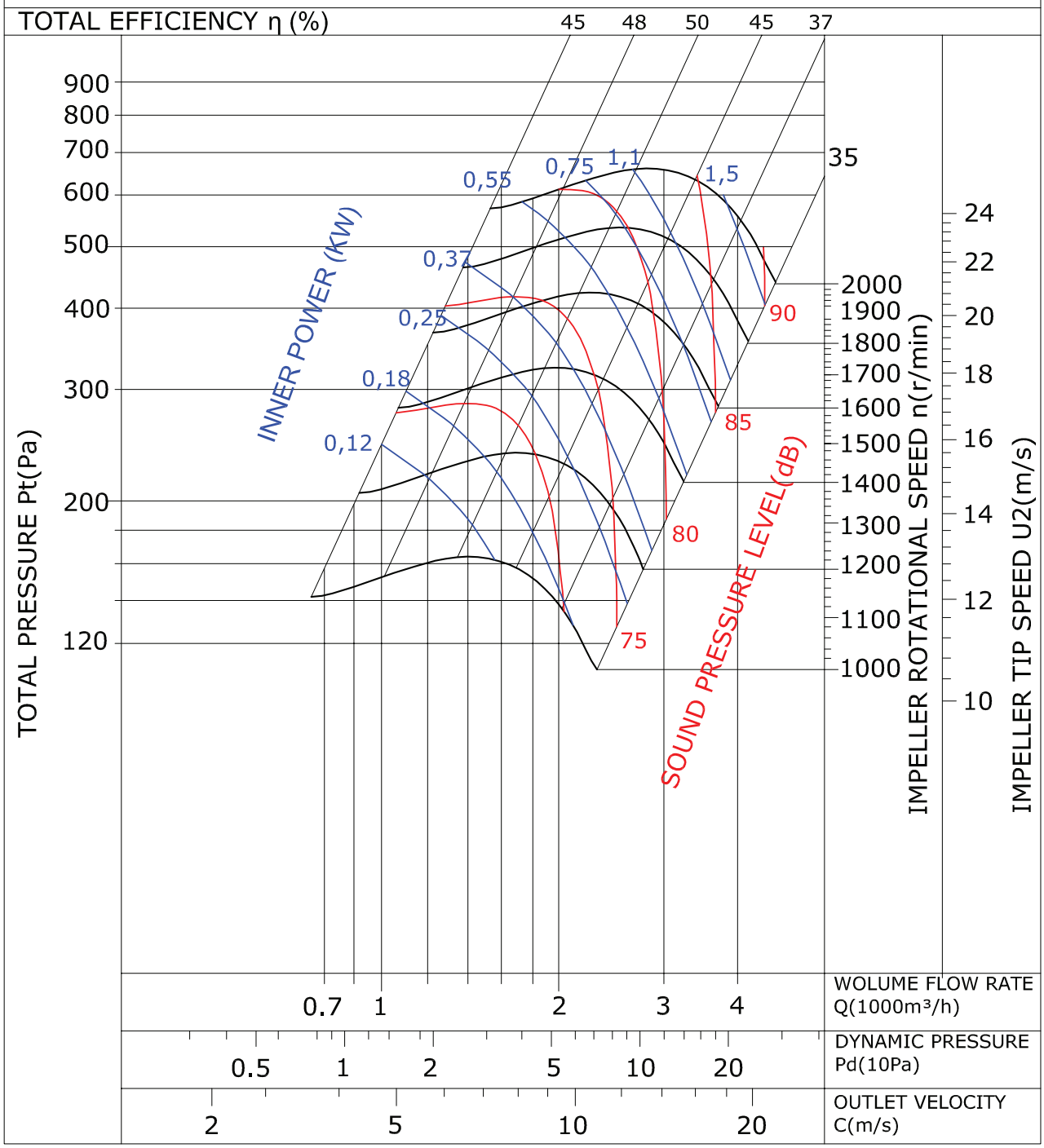
TOTAL EFFICIENCY η (%)
45
48
50
45
37
TOTAL PRESSURE Pt(Pa)
900
800
700
600
500
400
300
200
120
INNER POWER (KW)
0,55
0,75
1,1
1,5
0,37
0,25
0,18
0,12
SOUND PRESSURE LEVEL(dB)
90
85
80
75
35
IMPELLER ROTATIONAL SPEED n(r/min)
2000
1900
1800
1700
1600
1500
1400
1300
1200
1100
1000
IMPELLER TIP SPEED U2(m/s)
24
22
20
18
16
14
12
10
0.7
1
2
3
4
WOLUME FLOW RATE Q(1000m³/h)
0.5
1
2
5
10
20
DYNAMIC PRESSURE Pd(10Pa)
2
5
10
20
OUTLET VELOCITY C(m/s)

BHV 9

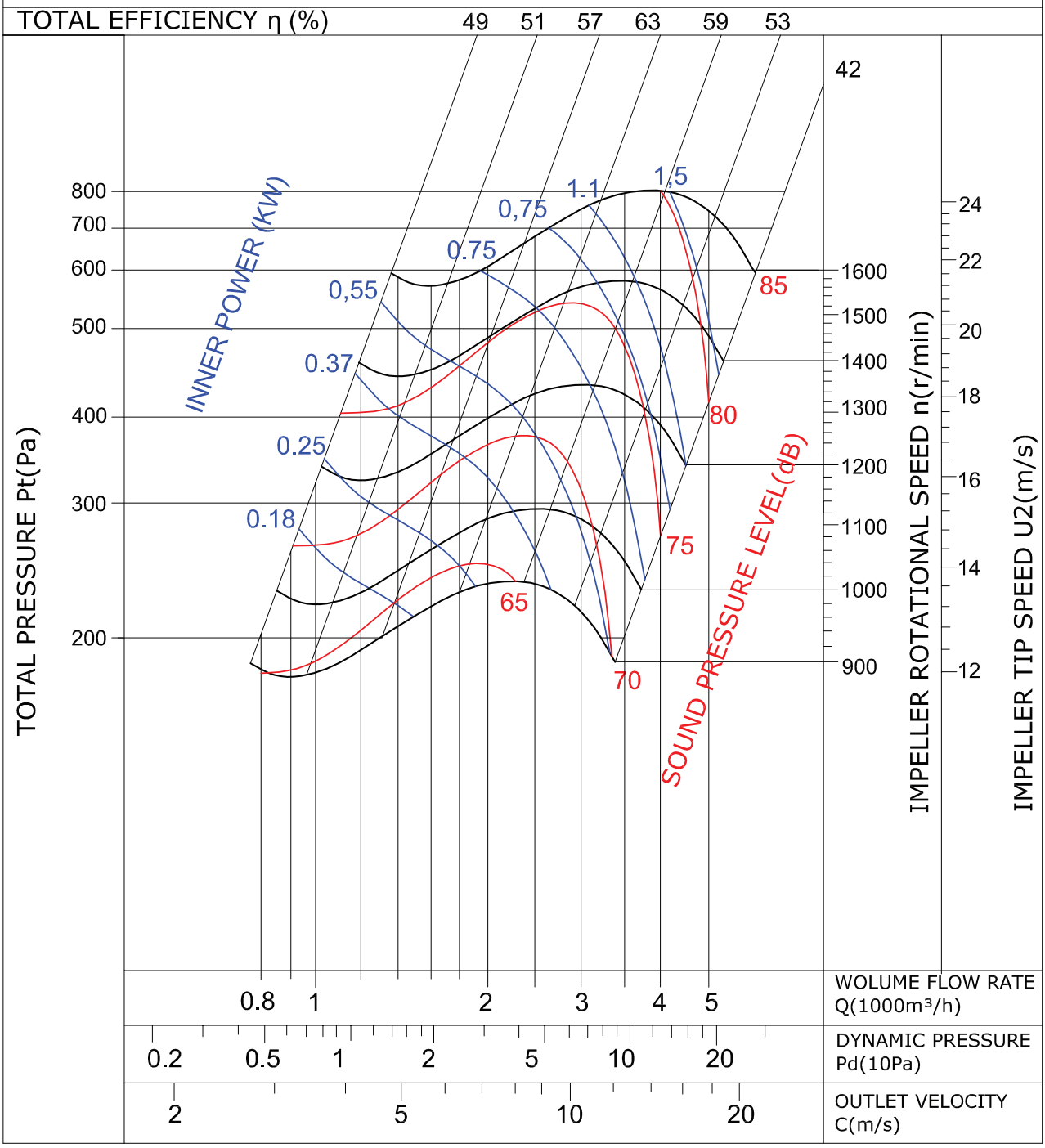
TOTAL EFFICIENCY η (%)
49
51
57
63
59
53
42
TOTAL PRESSURE Pt(Pa)
800
700
600
500
400
300
200
INNER POWER (KW)
0,55
0.37
0.25
0.18
0.75
0,75
1.1
1,5
85
80
75
70
65
SOUND PRESSURE LEVEL(dB)
1600
1500
1400
1300
1200
1100
1000
900
IMPELLER ROTATIONAL SPEED n(r/min)
24
22
20
18
16
14
12
IMPELLER TIP SPEED U2(m/s)
0.8
1
2
3
4
5
WOLUME FLOW RATE Q(1000m³/h)
0.2
0.5
1
2
5
10
20
DYNAMIC PRESSURE Pd(10Pa)
2
5
10
20
OUTLET VELOCITY C(m/s)

BHV 10

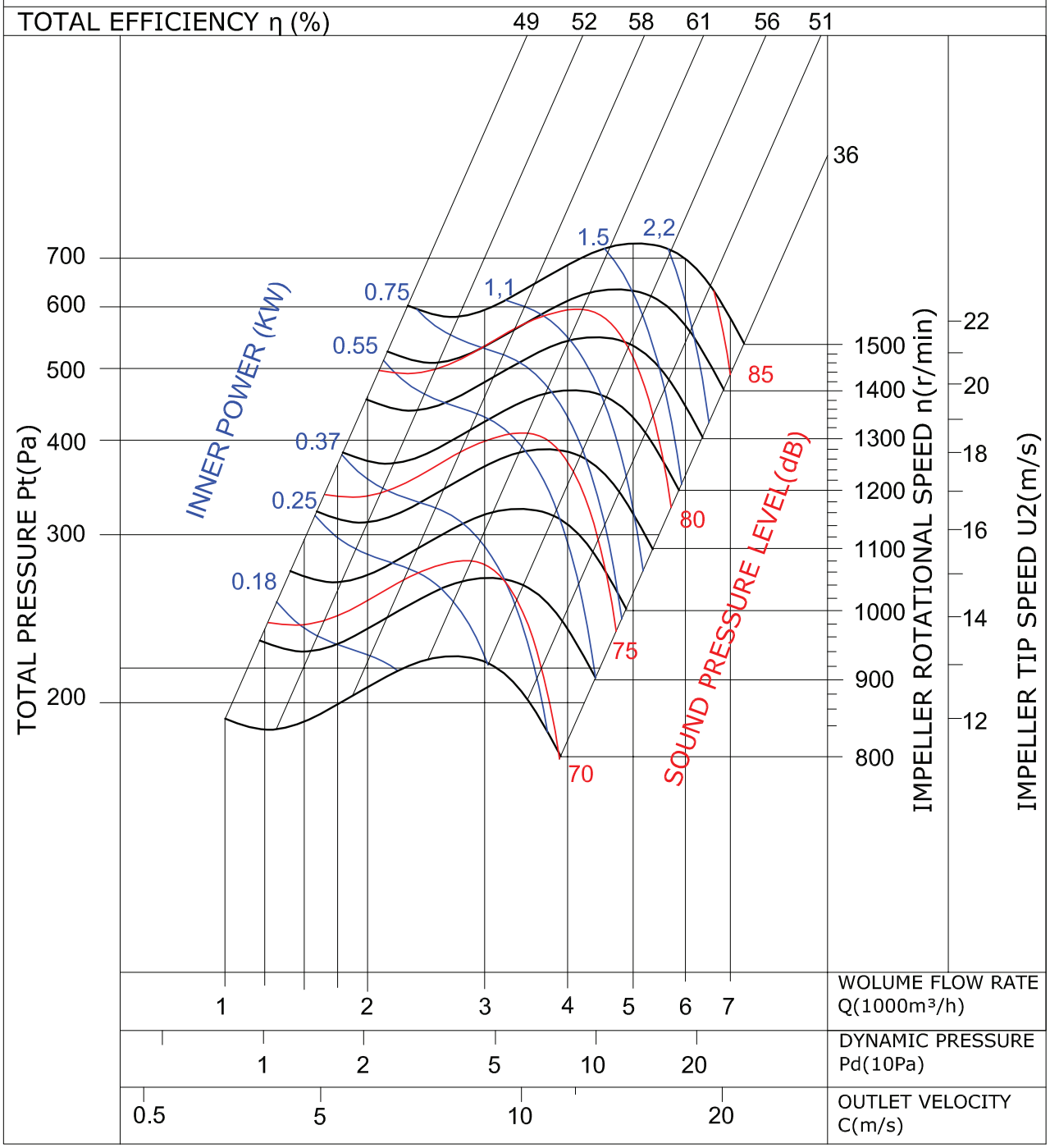
TOTAL EFFICIENCY η (%)
49
52
58
61
56
51
36
TOTAL PRESSURE Pt(Pa)
700
600
500
400
300
200
INNER POWER (KW)
0.75
0.55
0.37
0.25
0.18
1,1
1.5
2,2
85
80
75
70
SOUND PRESSURE LEVEL(dB)
IMPELLER ROTATIONAL SPEED n(r/min)
1500
1400
1300
1200
1100
1000
900
800
IMPELLER TIP SPEED U2(m/s)
22
20
18
16
14
12
1
2
3
4
5
6
7
WOLUME FLOW RATE
Q(1000m³/h)
1
2
5
10
20
DYNAMIC PRESSURE
Pd(10Pa)
0.5
5
10
20
OUTLET VELOCITY
C(m/s)

BHV 12

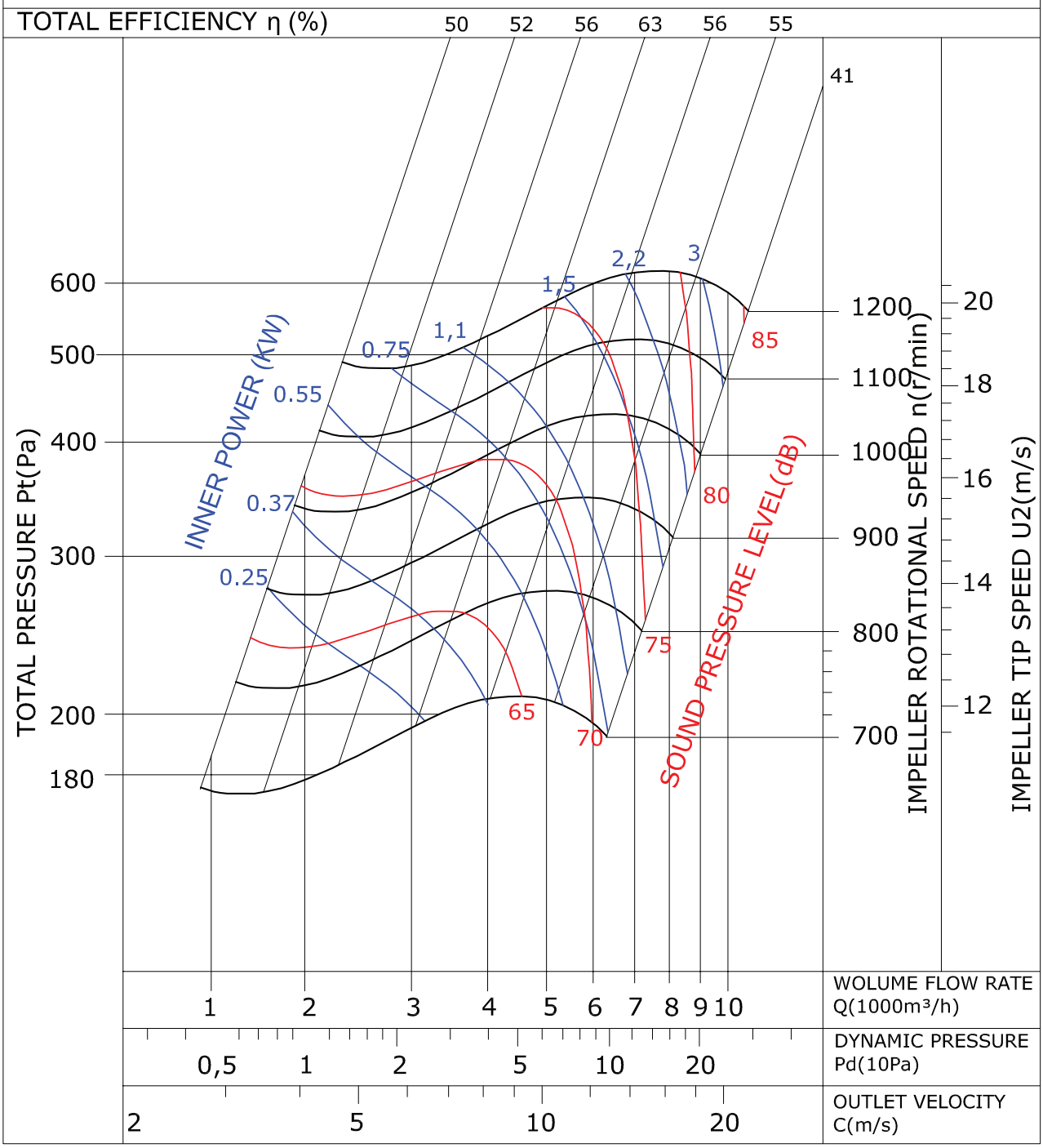
TOTAL EFFICIENCY η (%)
50
52
56
63
56
55
41
TOTAL PRESSURE Pt(Pa)
600
500
400
300
200
180
INNER POWER (KW)
0.25
0.37
0.55
0.75
1,1
1,5
2,2
3
SOUND PRESSURE LEVEL(dB)
65
70
75
80
85
IMPELLER ROTATIONAL SPEED n(r/min)
1200
1100
1000
900
800
700
IMPELLER TIP SPEED U2(m/s)
20
18
16
14
12
WOLUME FLOW RATE Q(1000m³/h)
1 2 3 4 5 6 7 8 9 10
DYNAMIC PRESSURE Pd(10Pa)
0,5 1 2 5 10 20
OUTLET VELOCITY C(m/s)
2 5 10 20

BHV 15

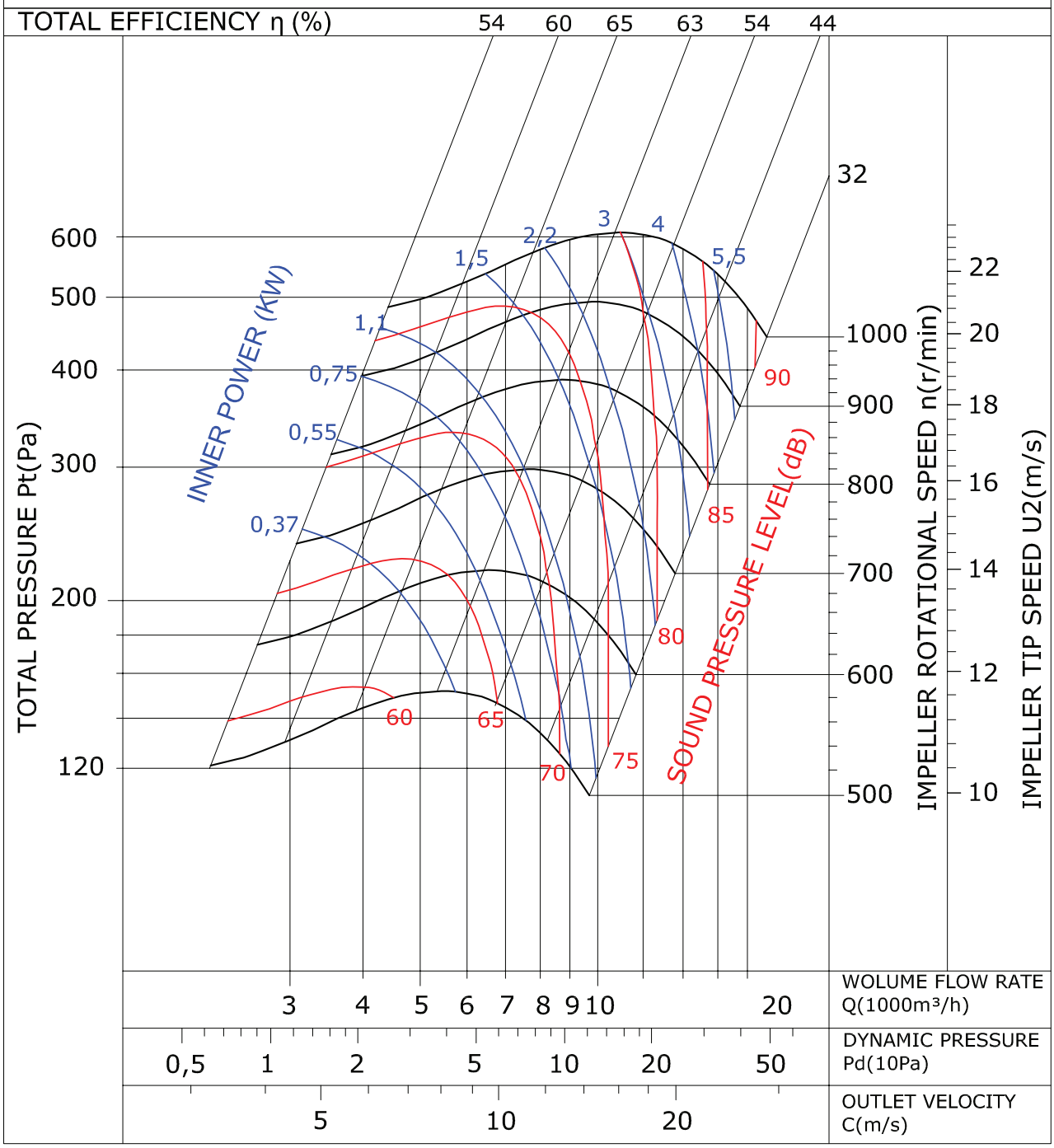
TOTAL EFFICIENCY η (%)
54
60
65
63
54
44
TOTAL PRESSURE Pt(Pa)
600
500
400
300
200
120
INNER POWER (KW)
1,1
0,75
0,55
0,37
1,5
2,2
3
4
5,5
SOUND PRESSURE LEVEL(dB)
60
65
70
75
80
85
90
IMPELLER ROTATIONAL SPEED n(r/min)
32
1000
900
800
700
600
500
IMPELLER TIP SPEED U2(m/s)
22
20
18
16
14
12
10
3 4 5 6 7 8 9 10 20
WOLUME FLOW RATE Q(1000m³/h)
0,5 1 2 5 10 20 50
DYNAMIC PRESSURE Pd(10Pa)
5 10 20
OUTLET VELOCITY C(m/s)

BHV 18

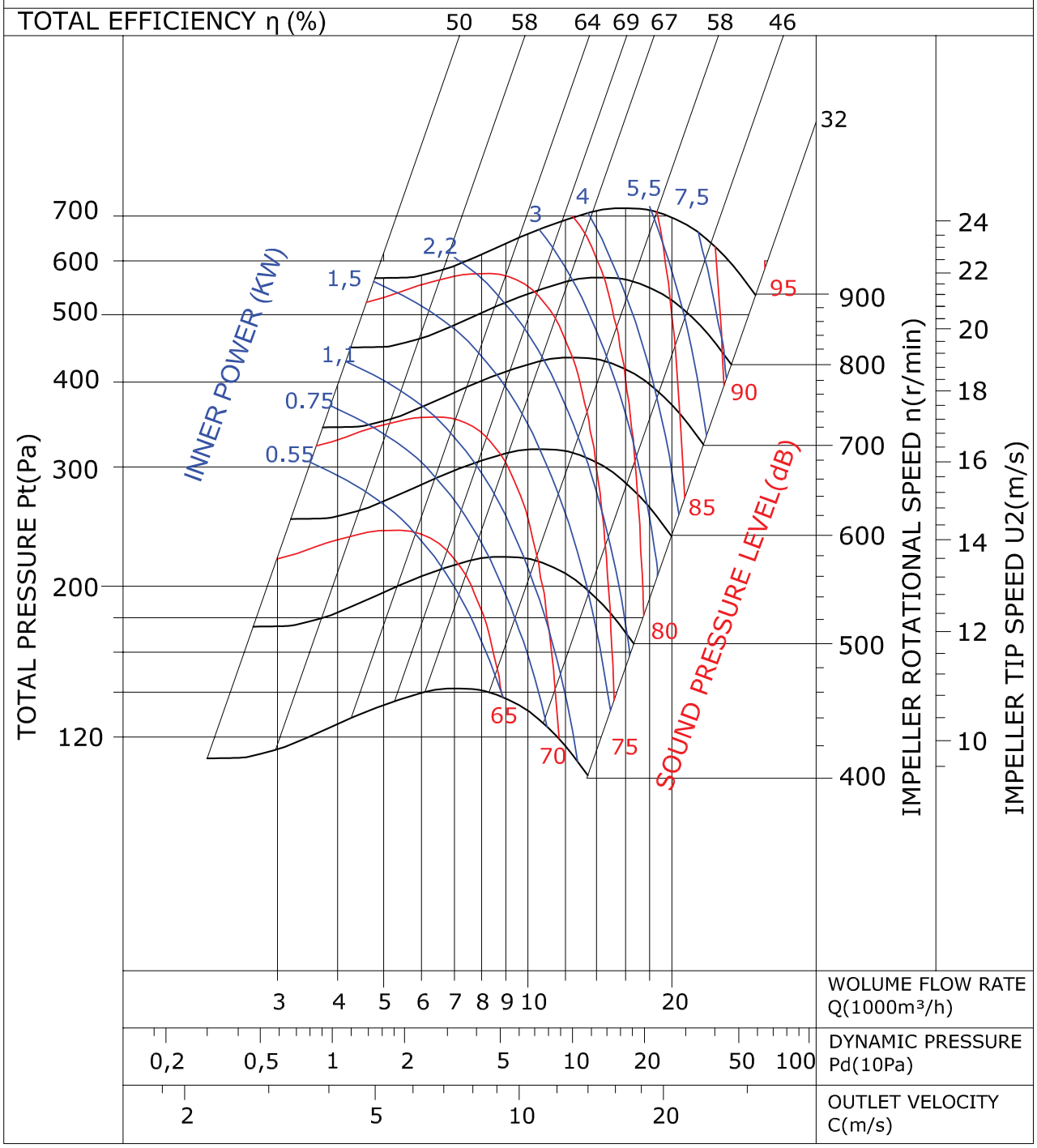
TOTAL EFFICIENCY η (%)
50 58 64 69 67 58 46
32
TOTAL PRESSURE Pt(Pa)
700
600
500
400
300
200
120
INNER POWER (KW)
0.55
0.75
1,1
1,5
2,2
3
4
5,5
7,5
SOUND PRESSURE LEVEL(dB)
65
70
75
80
85
90
95
IMPELLER ROTATIONAL SPEED n(r/min)
900
800
700
600
500
400
IMPELLER TIP SPEED U2(m/s)
24
22
20
18
16
14
12
10
3 4 5 6 7 8 9 10 20
WOLUME FLOW RATE Q(1000m³/h)
0,2 0,5 1 2 5 10 20 50 100
DYNAMIC PRESSURE Pd(10Pa)
2 5 10 20
OUTLET VELOCITY C(m/s)

КАНАЛЬНЫЕ ВЕНТИЛЯТОРЫ

BHV-R

ПРИТОЧНО-ВЫТЯЖНЫЕ УСТАНОВКИ
с назад загнутыми лопатками

Приточные вытяжные установки с производительностью по воздуху от 4600 - 22400 м3/час.
Корпус изготовлен из оцинкованной с обеих сторон листевой стали со звукоизоляционным слоем из минеральной ваты толщиной 20 мм.

Материал	: Корпус изготовлен из оцинкованной с обеих сторон листевой стали со звукоизоляционным слоем из минеральной ваты толщиной 20 мм
Класс звукоизоляции	: Класс F
Директива	: EN 60335-1, EN 60335-2-80
Контроль скорости	: Скорость изменяется при помощи дополнительного регулятора скорости
Область применения	: Возможно применение в лечебных учреждениях, торговых пассажах, супермаркетах, учебных заведениях и т.п.

РАЗМЕРЫ (мм)

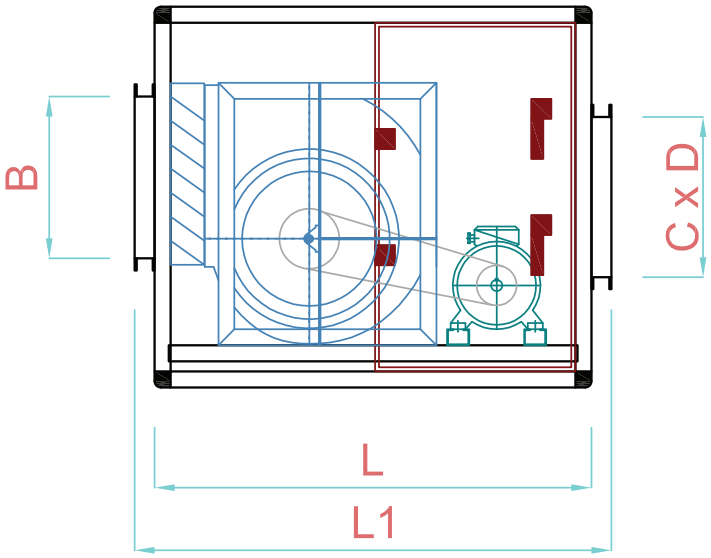

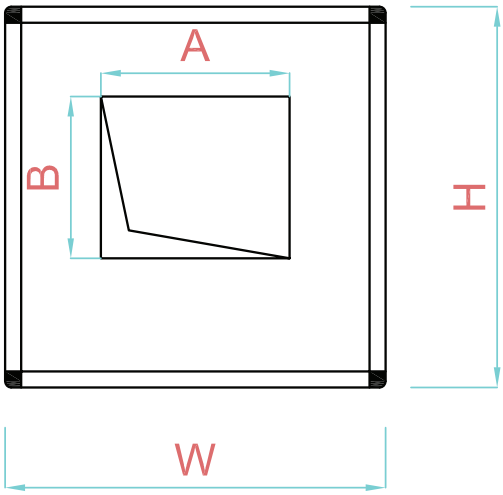

INLET - OUTLET POSITIONS

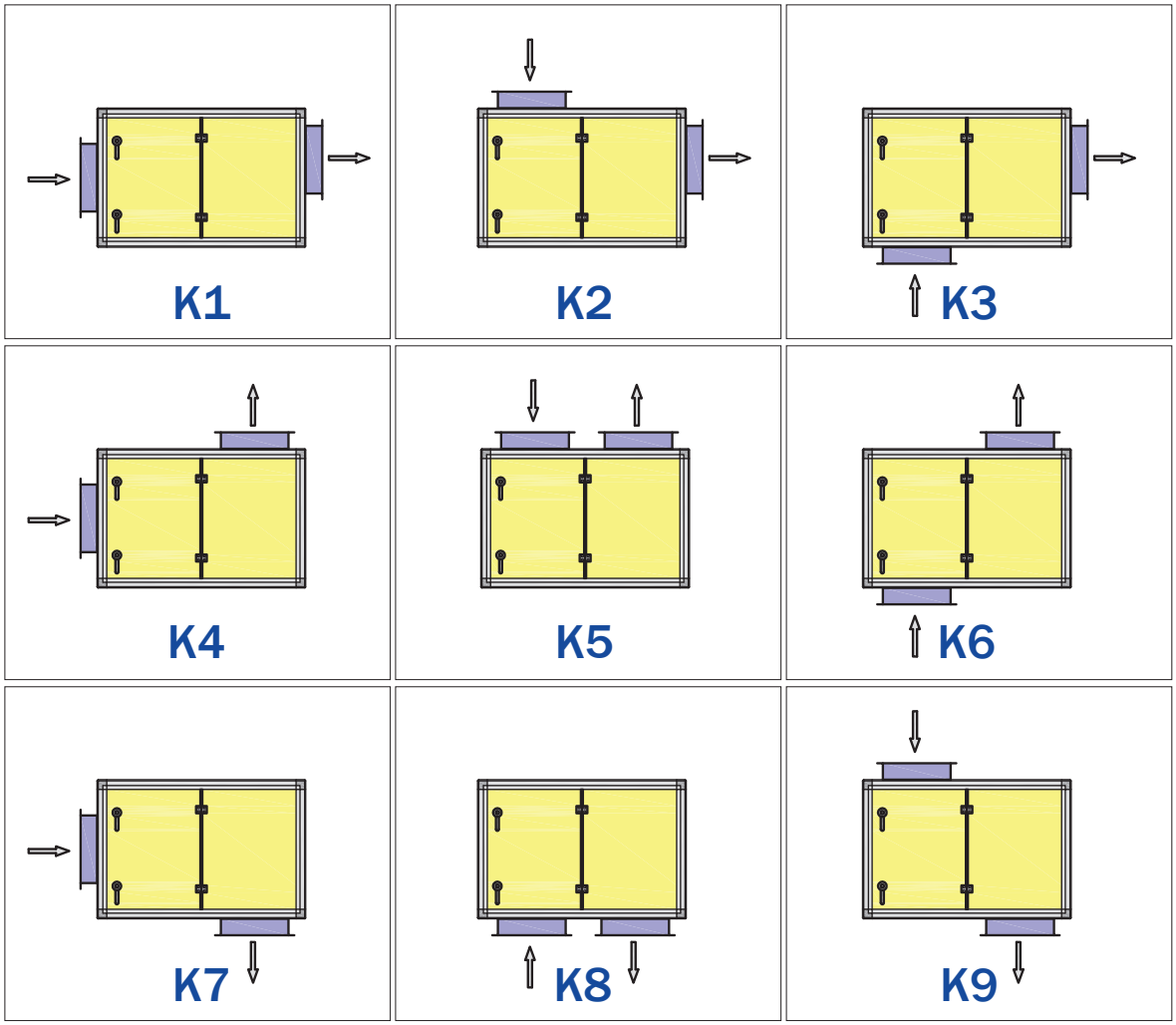

МОДЕЛЬ	L	W	H	A	B	C	D	L1
BHV-R 250	1050	750	750	322	322	670	300	1250
BHV-R 280	1050	750	750	360	360	670	300	1250
BHV-R 315	1100	850	850	405	405	770	400	1300
BHV-R 355	1200	900	900	455	455	820	450	1400
BHV-R 400	1300	1000	1000	510	510	920	500	1500
BHV-R 450	1400	1100	1100	570	570	1020	550	1600
BHV-R 500	1600	1200	1200	630	630	1120	600	1800

КАНАЛЬНЫЕ ВЕНТИЛЯТОРЫ

МОДЕЛЬ	Напряжение	Частота	Мощность	Скорость	Производи-тельность	Давление	Уровень шума	Вес
	В	Гц	кВт	об/мин	м3/час	Па	дБ	кг
BHV-R 250-A	220/380	50	0,37	2050	1500	420	59	83
BHV-R 250-B	220/380	50	0,55	2330	2000	520	66	86
BHV-R 250-C	220/380	50	0,75	2500	2300	550	69	87
BHV-R 280-A	220/380	50	0,55	1920	2000	500	65	94
BHV-R 280-B	220/380	50	0,75	2200	2500	620	66	97
BHV-R 280-C	220/380	50	1,1	2400	3000	700	70	100
BHV-R 315-A	220/380	50	1,5	2250	4000	800	68	115
BHV-R 315-B	220/380	50	2,2	2550	5000	1000	70	118
BHV-R 315-C	220/380	50	3	2680	6000	1000	71	120
BHV-R 355-A	220/380	50	2,2	2100	5000	900	66	142
BHV-R 355-B	220/380	50	3	2300	6500	1000	70	144
BHV-R 355-C	220/380	50	4	2450	8000	1000	73	145
BHV-R 400-A	220/380	50	3	1950	6000	1000	69	181
BHV-R 400-B	380	50	4	2030	8500	1000	73	184
BHV-R 400-C	380	50	5,5	2250	11500	1000	78	201
BHV-R 450-A	220/380	50	3	1650	7000	900	69	232
BHV-R 450-B	380	50	4	1750	9000	1000	71	235
BHV-R 450-C	380	50	5,5	1870	12000	1000	75	252
BHV-R 500-A	380	50	4	1480	10000	1000	71	290
BHV-R 500-B	380	50	5,5	1610	13000	1000	74	307
BHV-R 500-C	380	50	7,5	1670	15000	1000	76	312
BHV-R 560-A	380	50	5,5	1380	12000	1000	65	350
BHV-R 560-B	380	50	7,5	1400	16000	1000	67	355
BHV-R 560-C	380	50	11	1550	22000	1000	70	384

АКССЕСУАРЫ

BSC-F

BDEB

BDH

BDKS

BHV-R 250

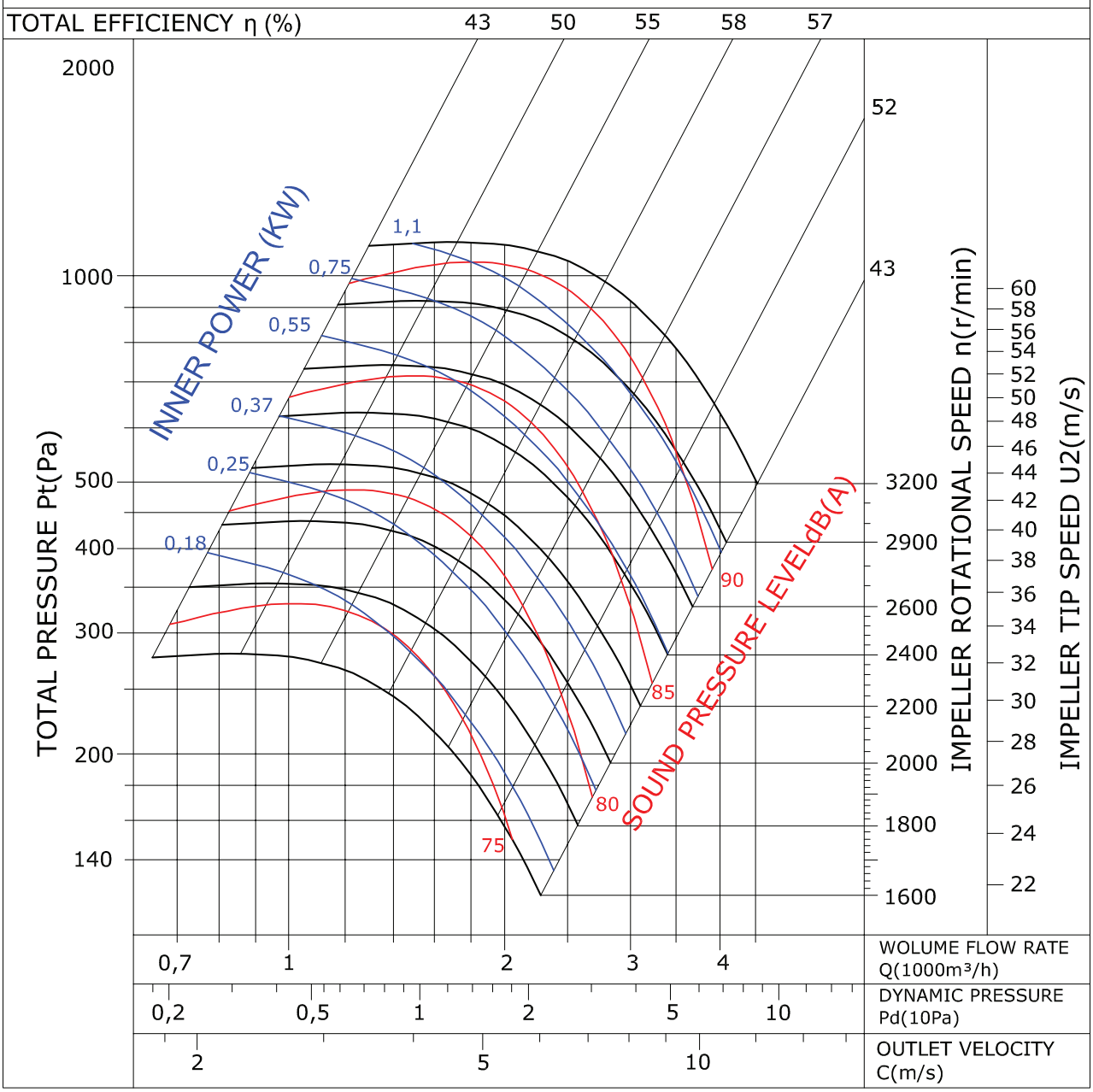
TOTAL EFFICIENCY η (%)
43
50
55
58
57
52
43
TOTAL PRESSURE Pt(Pa)
2000
1000
500
400
300
200
140
INNER POWER (KW)
1,1
0,75
0,55
0,37
0,25
0,18
SOUND PRESSURE LEVELdB(A)
90
85
80
75
IMPELLER ROTATIONAL SPEED n(r/min)
3200
2900
2600
2400
2200
2000
1800
1600
IMPELLER TIP SPEED U2(m/s)
60
58
56
54
52
50
48
46
44
42
40
38
36
34
32
30
28
26
24
22
0,7
1
2
3
4
WOLUME FLOW RATE Q(1000m³/h)
0,2
0,5
1
2
5
10
DYNAMIC PRESSURE Pd(10Pa)
2
5
10
OUTLET VELOCITY C(m/s)

BHV-R 280

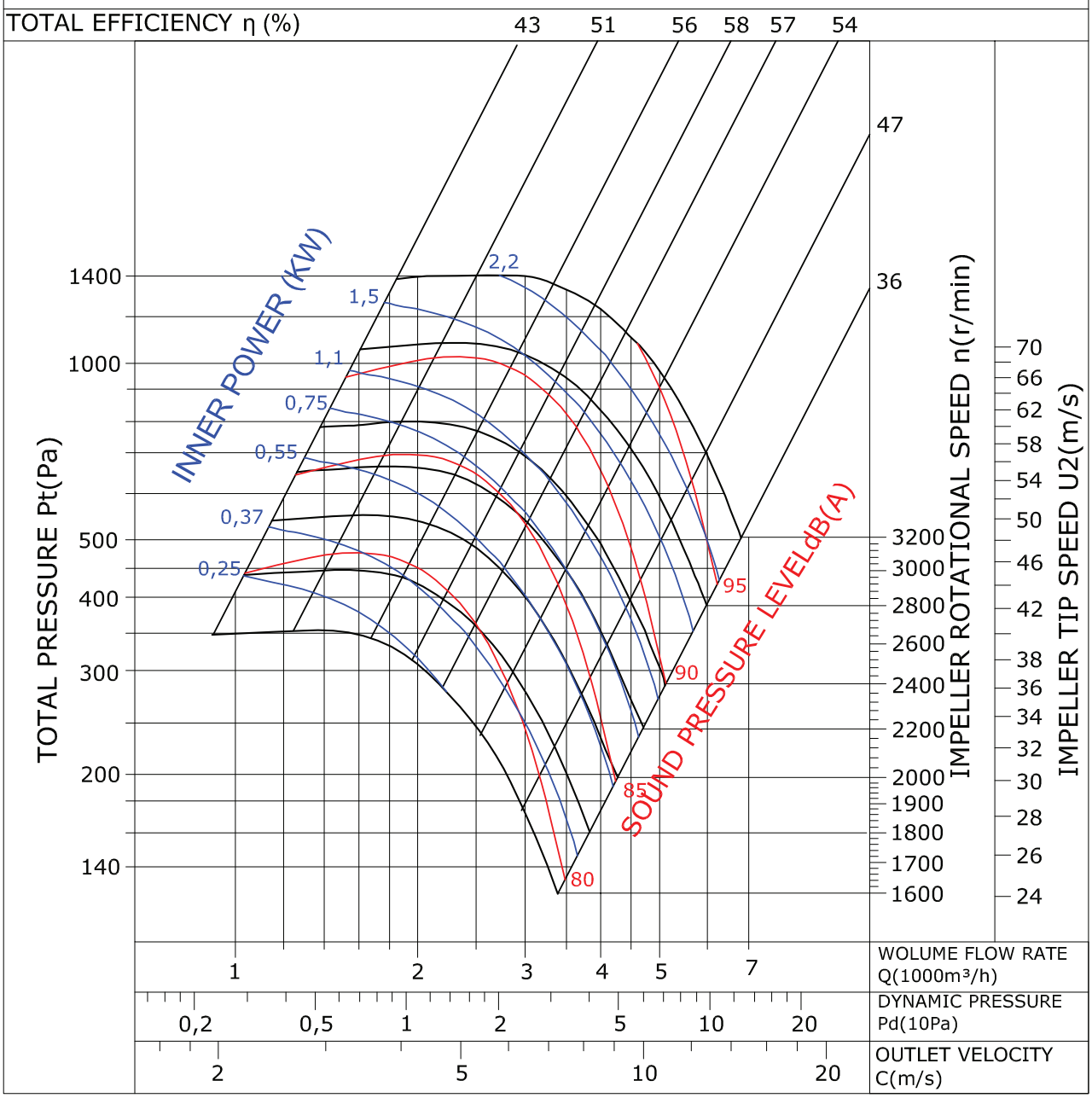
TOTAL EFFICIENCY η (%)
43
51
56
58
57
54
47
36
INNER POWER (KW)
2,2
1,5
1,1
0,75
0,55
0,37
0,25
SOUND PRESSURE LEVELdB(A)
95
90
85
80
TOTAL PRESSURE Pt(Pa)
1400
1000
500
400
300
200
140
IMPELLER ROTATIONAL SPEED n(r/min)
3200
3000
2800
2600
2400
2200
2000
1900
1800
1700
1600
IMPELLER TIP SPEED U2(m/s)
70
66
62
58
54
50
46
42
38
36
34
32
30
28
26
24
1
2
3
4
5
7
WOLUME FLOW RATE Q(1000m³/h)
0,2
0,5
1
2
5
10
20
DYNAMIC PRESSURE Pd(10Pa)
2
5
10
20
OUTLET VELOCITY C(m/s)

BHV-R 315

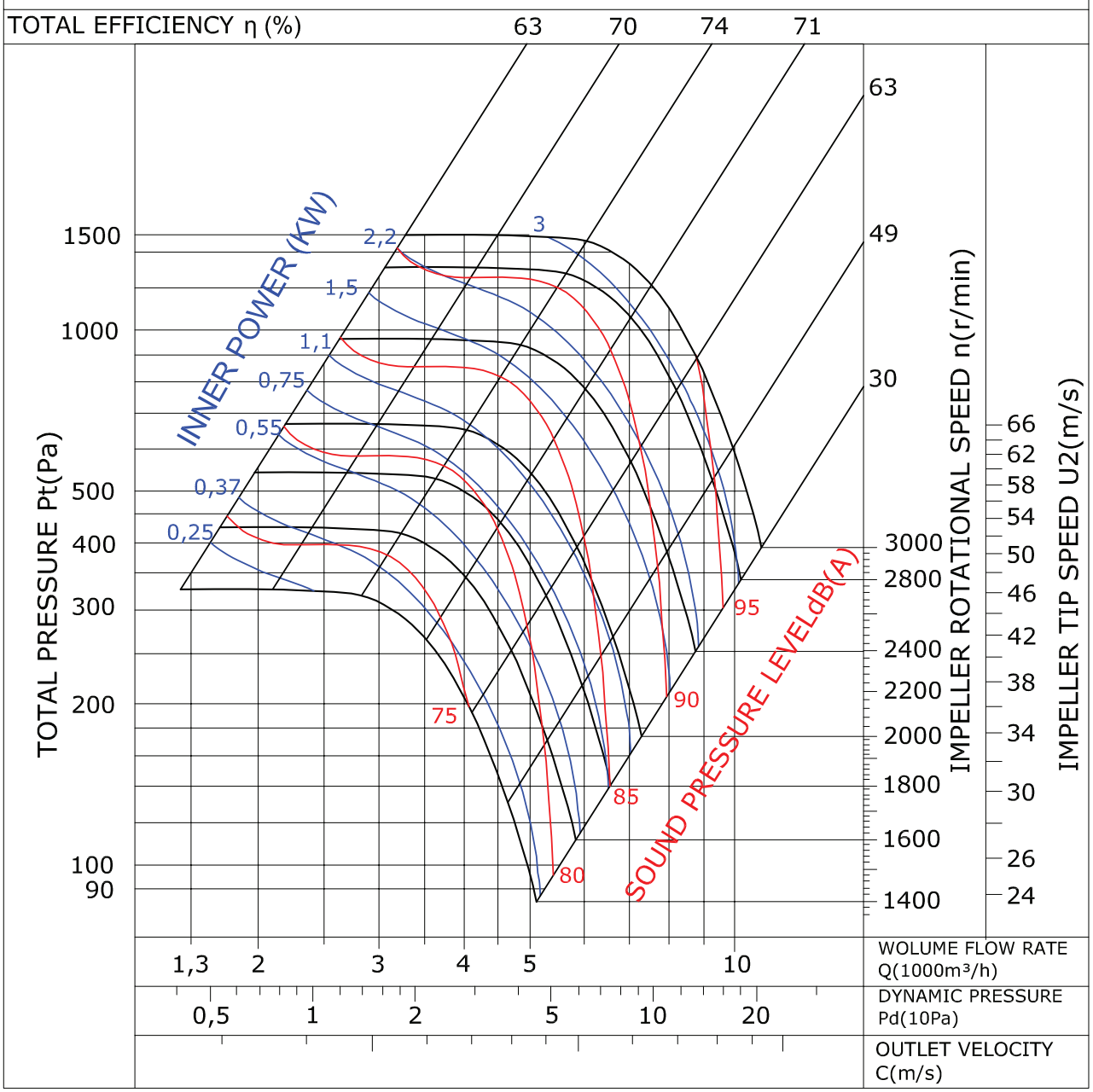
TOTAL EFFICIENCY η (%)
63
70
74
71
TOTAL PRESSURE Pt(Pa)
1500
1000
500
400
300
200
100
90
INNER POWER (KW)
2,2
3
1,5
1,1
0,75
0,55
0,37
0,25
SOUND PRESSURE LEVELdB(A)
75
80
85
90
95
IMPELLER ROTATIONAL SPEED n(r/min)
63
49
30
3000
2800
2400
2200
2000
1800
1600
1400
IMPELLER TIP SPEED U2(m/s)
66
62
58
54
50
46
42
38
34
30
26
24
1,3
2
3
4
5
10
WOLUME FLOW RATE Q(1000m³/h)
0,5
1
2
5
10
20
DYNAMIC PRESSURE Pd(10Pa)
OUTLET VELOCITY C(m/s)

BHV-R 355

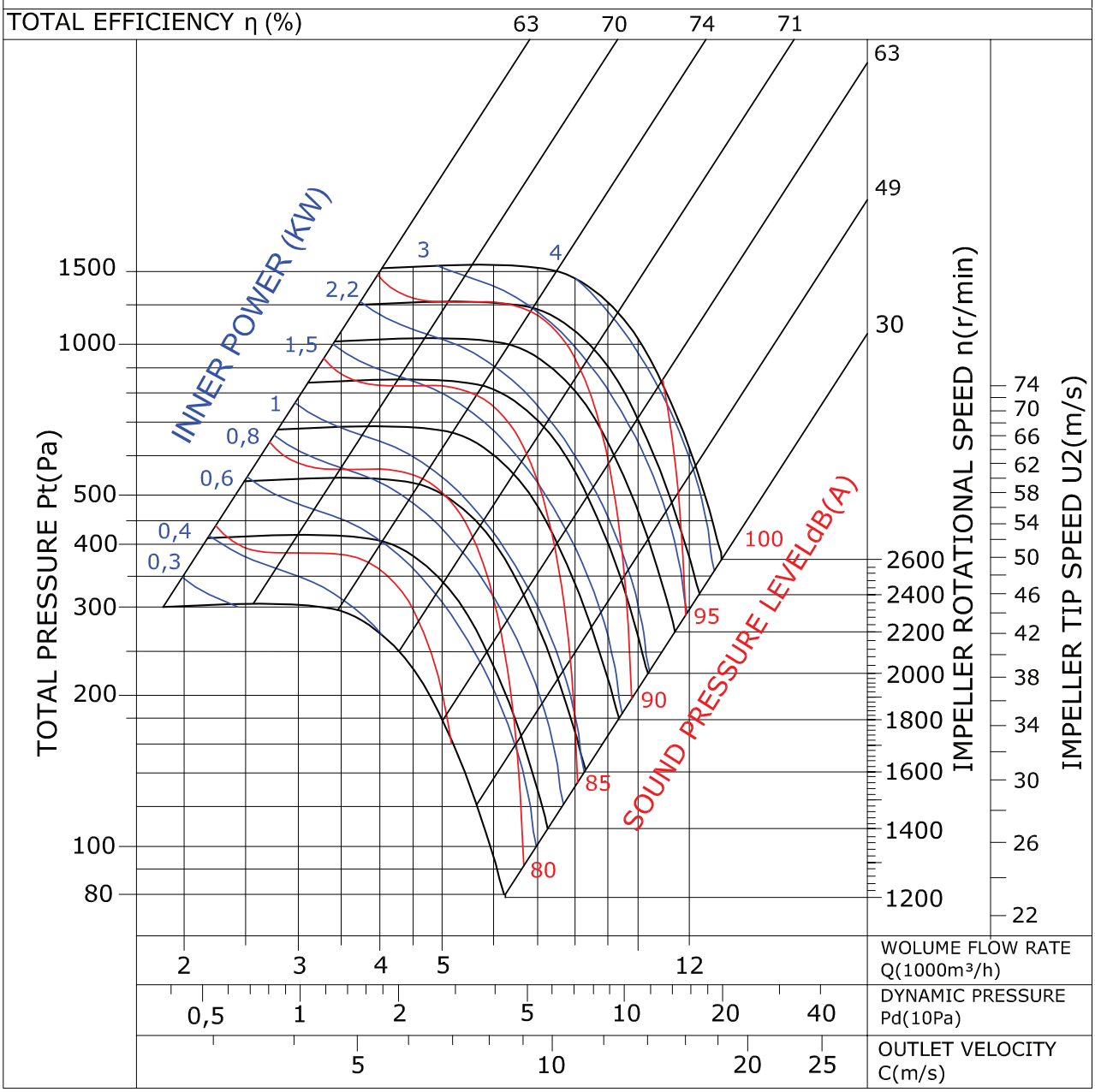
TOTAL EFFICIENCY η (%)
63
70
74
71
INNER POWER (KW)
3
4
2,2
1,5
1
0,8
0,6
0,4
0,3
SOUND PRESSURE LEVELdB(A)
100
95
90
85
80
TOTAL PRESSURE Pt(Pa)
1500
1000
500
400
300
200
100
80
IMPELLER ROTATIONAL SPEED n(r/min)
63
49
30
2600
2400
2200
2000
1800
1600
1400
1200
IMPELLER TIP SPEED U2(m/s)
74
70
66
62
58
54
50
46
42
38
34
30
26
22
2
3
4
5
12
WOLUME FLOW RATE Q(1000m³/h)
0,5
1
2
5
10
20
40
DYNAMIC PRESSURE Pd(10Pa)
5
10
20
25
OUTLET VELOCITY C(m/s)

BHV-R 400

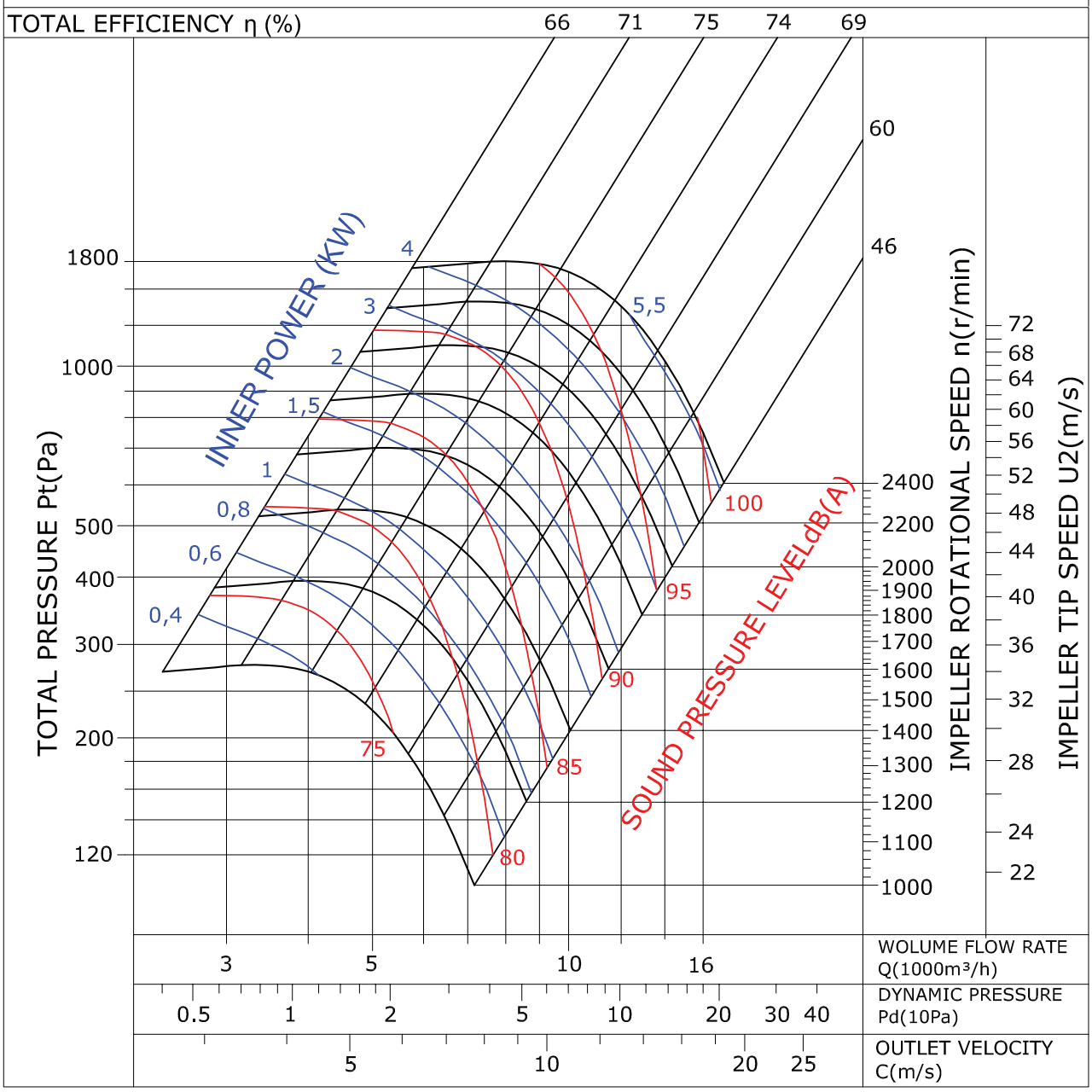
TOTAL EFFICIENCY η (%)
66
71
75
74
69
60
46
INNER POWER (KW)
4
3
2
1,5
1
0,8
0,6
0,4
5,5
SOUND PRESSURE LEVELdB(A)
100
95
90
85
80
75
TOTAL PRESSURE Pt(Pa)
1800
1000
500
400
300
200
120
IMPELLER ROTATIONAL SPEED n(r/min)
2400
2200
2000
1900
1800
1700
1600
1500
1400
1300
1200
1100
1000
IMPELLER TIP SPEED U2(m/s)
72
68
64
60
56
52
48
44
40
36
32
28
24
22
3
5
10
16
WOLUME FLOW RATE Q(1000m³/h)
0.5
1
2
5
10
20
30
40
DYNAMIC PRESSURE Pd(10Pa)
5
10
20
25
OUTLET VELOCITY C(m/s)

BHV-R 450

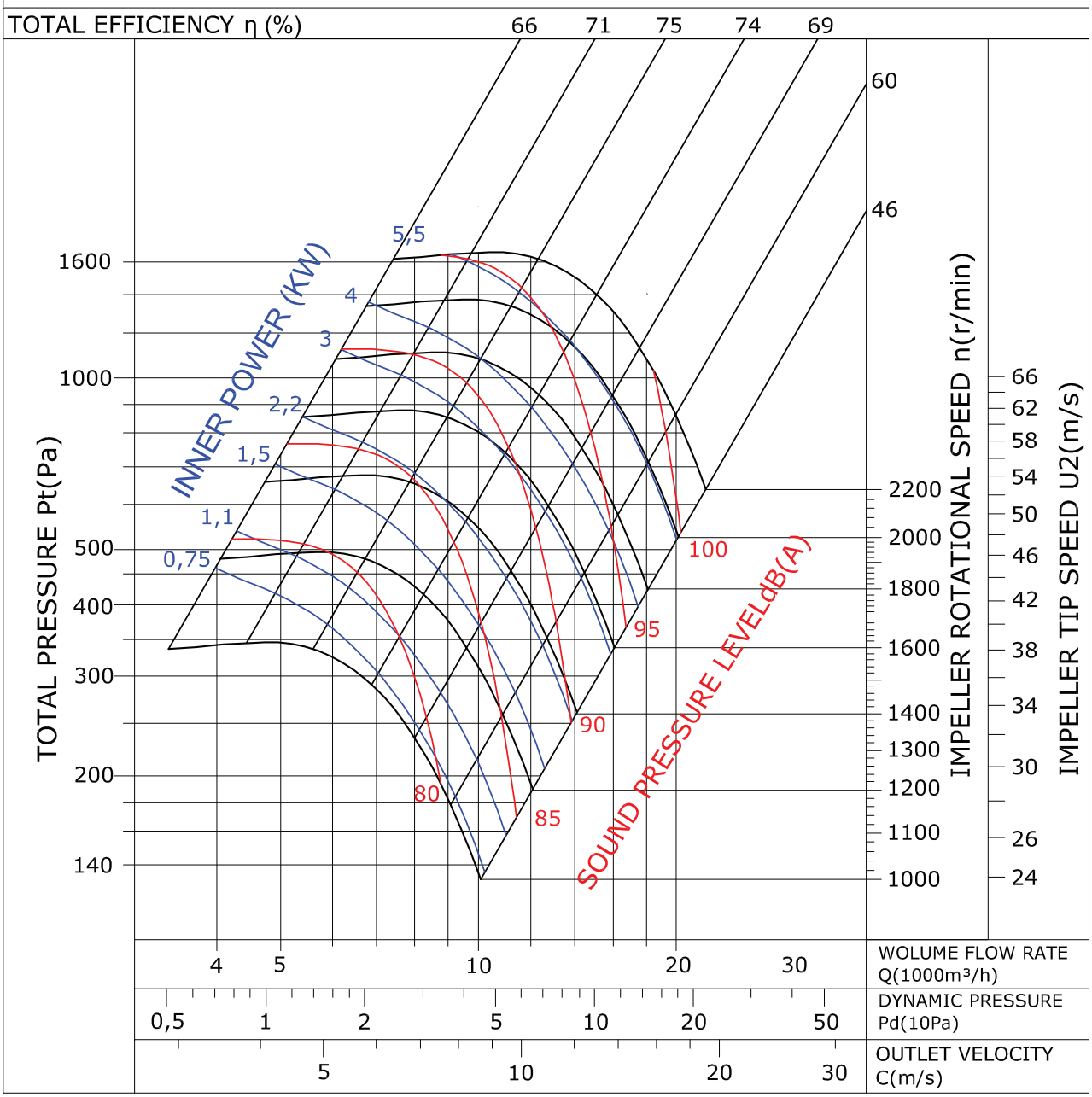
TOTAL EFFICIENCY η (%)
66
71
75
74
69
60
46
INNER POWER (KW)
5,5
4
3
2,2
1,5
1,1
0,75
SOUND PRESSURE LEVELdB(A)
100
95
90
85
80
TOTAL PRESSURE Pt(Pa)
1600
1000
500
400
300
200
140
IMPELLER ROTATIONAL SPEED n(r/min)
2200
2000
1800
1600
1400
1300
1200
1100
1000
IMPELLER TIP SPEED U2(m/s)
66
62
58
54
50
46
42
38
34
30
26
24
4
5
10
20
30
WOLUME FLOW RATE Q(1000m³/h)
0,5
1
2
5
10
20
50
DYNAMIC PRESSURE Pd(10Pa)
5
10
20
30
OUTLET VELOCITY C(m/s)

BHV-R 500

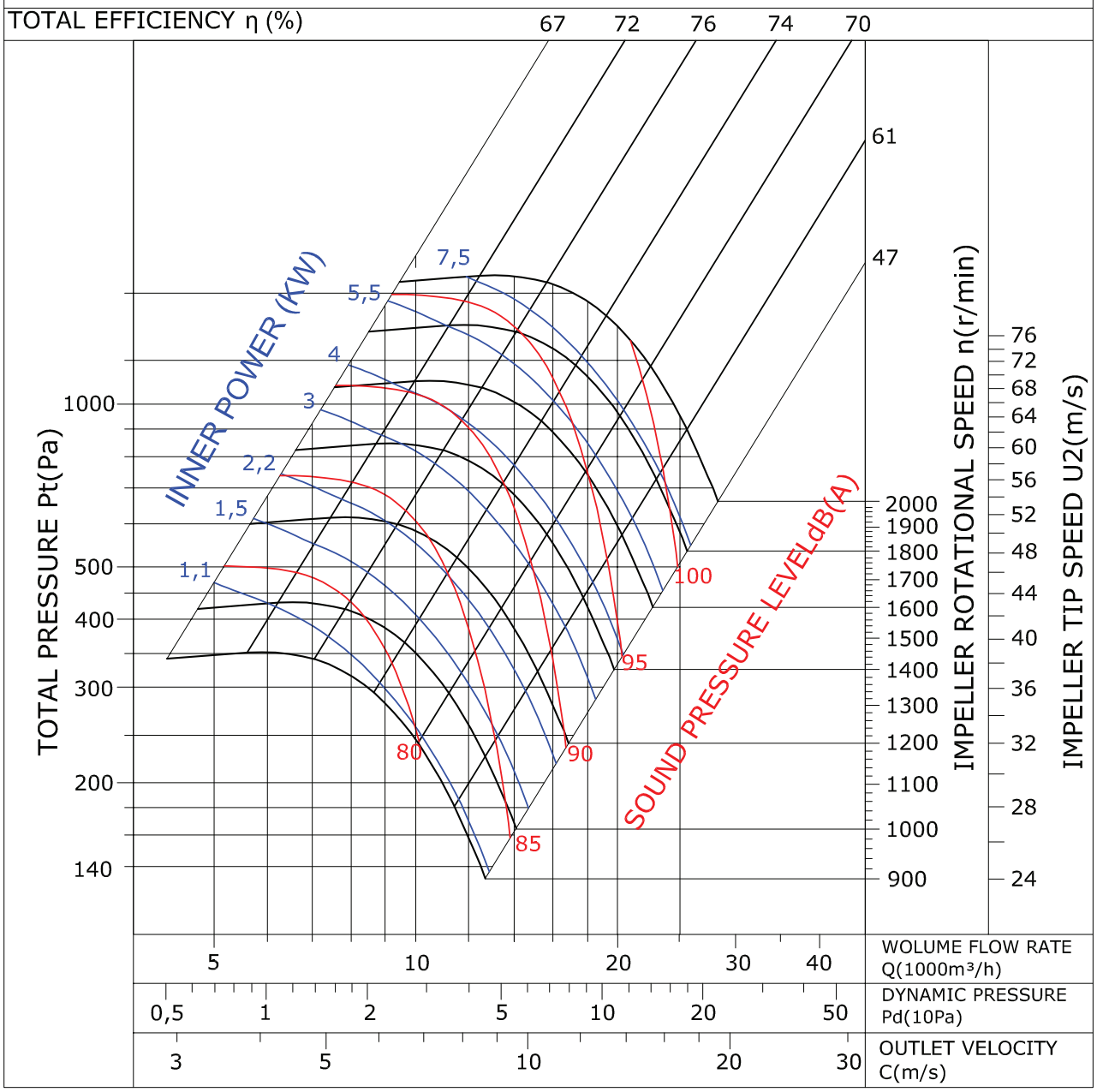
TOTAL EFFICIENCY η (%)
67
72
76
74
70
61
47
INNER POWER (KW)
7,5
5,5
4
3
2,2
1,5
1,1
SOUND PRESSURE LEVELdB(A)
100
95
90
85
80
TOTAL PRESSURE Pt(Pa)
1000
500
400
300
200
140
IMPELLER ROTATIONAL SPEED n(r/min)
2000
1900
1800
1700
1600
1500
1400
1300
1200
1100
1000
900
IMPELLER TIP SPEED U2(m/s)
76
72
68
64
60
56
52
48
44
40
36
32
28
24
5
10
20
30
40
WOLUME FLOW RATE Q(1000m³/h)
0,5
1
2
5
10
20
50
DYNAMIC PRESSURE Pd(10Pa)
3
5
10
20
30
OUTLET VELOCITY C(m/s)

BHV-R 560

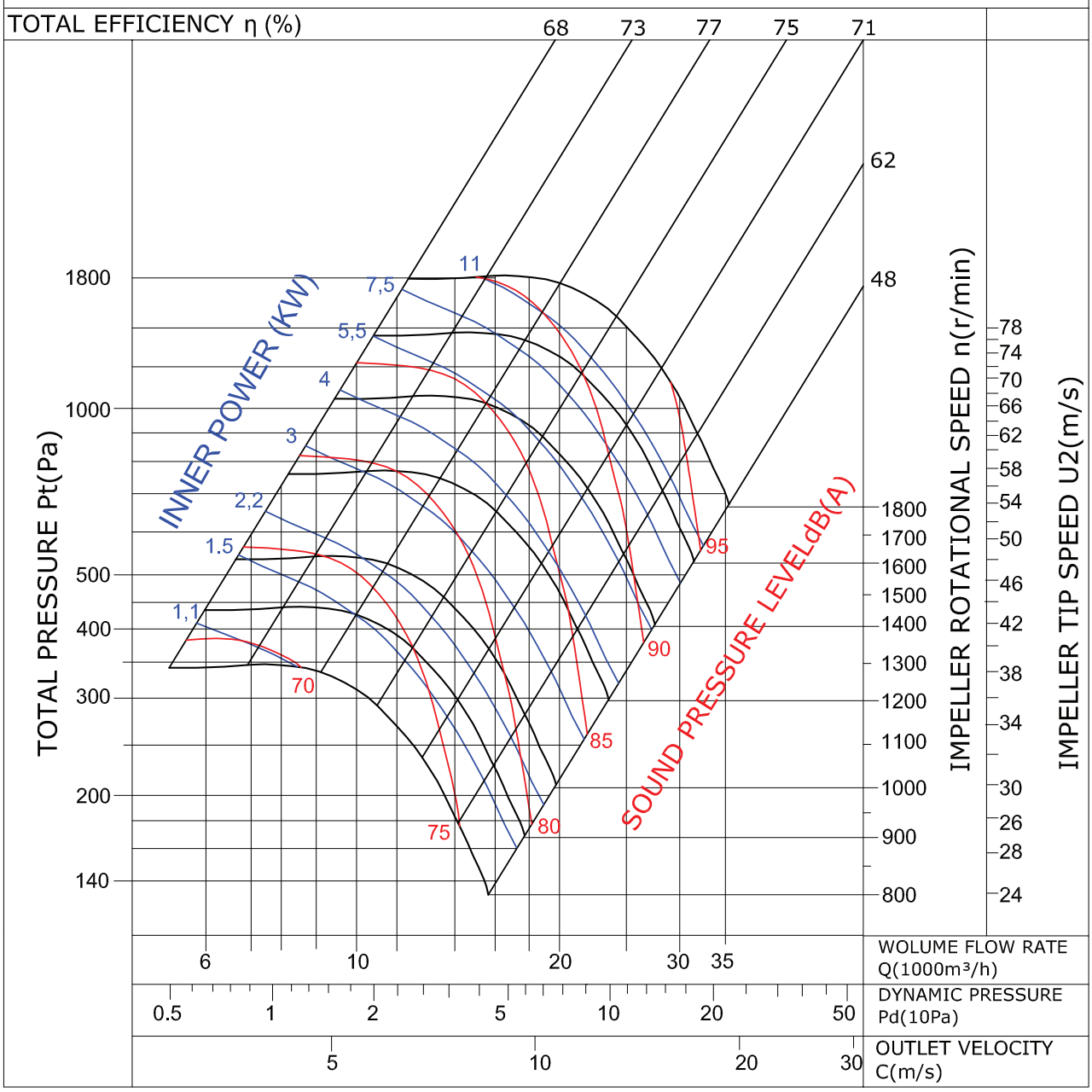
TOTAL EFFICIENCY η (%)
68
73
77
75
71
62
48
TOTAL PRESSURE Pt(Pa)
1800
1000
500
400
300
200
140
INNER POWER (KW)
11
7,5
5,5
4
3
2,2
1.5
1,1
SOUND PRESSURE LEVELdB(A)
95
90
85
80
75
70
IMPELLER ROTATIONAL SPEED n(r/min)
1800
1700
1600
1500
1400
1300
1200
1100
1000
900
800
IMPELLER TIP SPEED U2(m/s)
78
74
70
66
62
58
54
50
46
42
38
34
30
26
28
24
6
10
20
30
35
WOLUME FLOW RATE
Q(1000m³/h)
0.5
1
2
5
10
20
50
DYNAMIC PRESSURE
Pd(10Pa)
5
10
20
30
OUTLET VELOCITY
C(m/s)

FIRST FLOOR PLAN
dj box
+900
speakers
up
modular
TOTAL CAPACITY
(inc. vip & chill.) 1180
1800 × 1000
booth seating
booth seating
booth seating
+450
VCD34
VCD35
1200 × 1050
AP
CLEANER
MALE TOILET

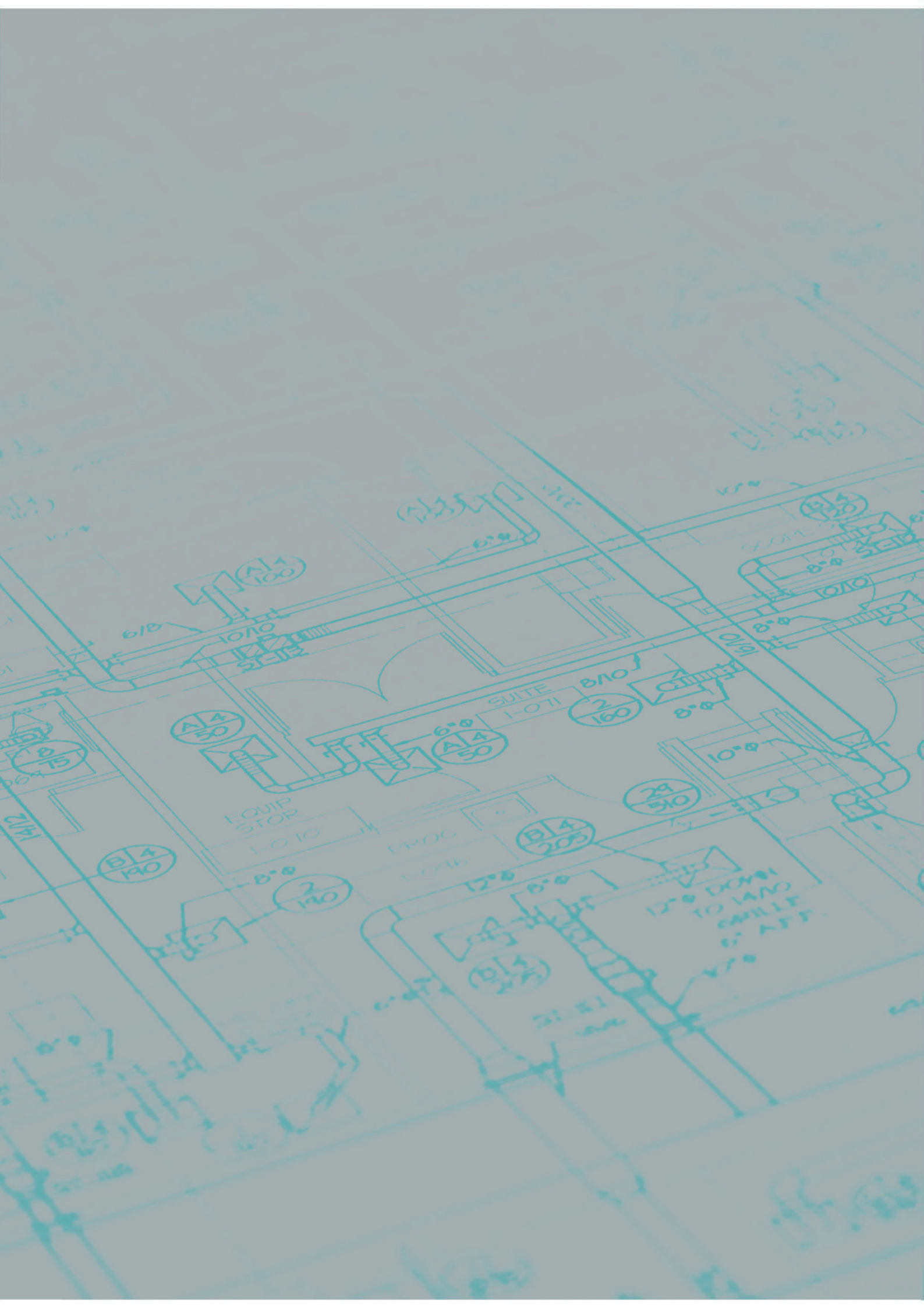

КРЫШНЫЕ ВЕНТИЛЯТОРЫ

BRF
BRCF
BRCF-M
BRF-V
BRDV
BACF

www.bahcivanmotor.ru
8 800 555 11 37
В НАЛИЧИИ В РФ

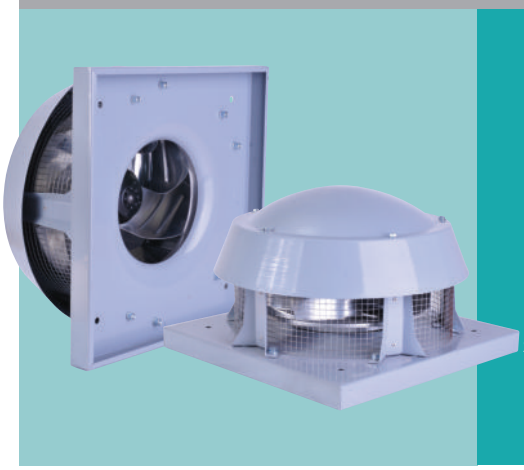

BRF

КРЫШНЫЕ ВЕНТИЛЯТОРЫ
с горизонтальным выбросом воздуха

Крышные вентиляторы BRF – идеальное решение для потребностей вентиляции там, где ключевым моментом является «выхлоп загрязненнего воздуха». Крышные вентиляторы разрабатывается и производится для непосредственной установки с высокой производительностью и простотой обслуживания.

РАЗМЕРЫ (мм)

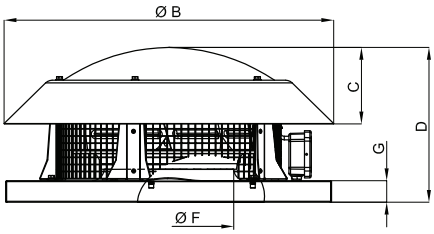

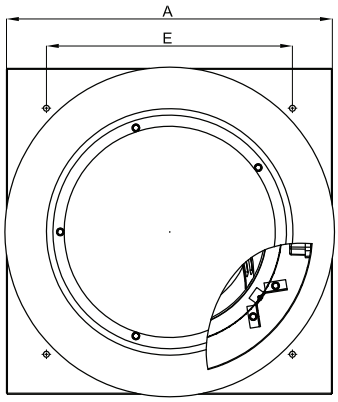

Материал : Корпус произведен из листового металла с порошковым покрытием, крыльчатка произведена из листового оцинкованного металла.

Класс изоляции : Класс B, класс F

Директива : EN 60335-1 EN 60335-2-80

Контроль скорости : Скорость изменяется при помощи дополнительного регулятора скорости

Область применения : Крышные вентиляторы разработаны и производятся для применения в жилых, коммерческих и промышленных помещения для вентиляции холодного или горячего загрязненного воздуха. Серия крышных вентиляторов BRF идеальна для использования в ряде областей, таких как:
Жилая; ванные комнаты, туалеты, уборные, закрытые бассейны, спортивные залы и гардеробные.
Коммерческая; кафе, бары, рестораны, магазины, школы, офисы, фабрики, здания, склады, ночные клубы, пабы, гостиницы, торговые центры и центры досуга.
Промышленная; охлаждение оборудования, мастерские и локальная вентиляция.

МОДЕЛЬ	A	B	C	D	E	F	G
BRF 160	252	260	50	140	210	80	25
BRF 180	252	260	50	140	210	80	25
BRF 225	336	386	105	212	274	146	35
BRF 250	370	386	105	225	290	163	35
BRF 315	454	443	135	293	333	185	40
BRF 355	595	595	135	285	450	234	40
BRF 400	595	685	145	355	450	270	40
BRF 450	664	685	145	400	450	282	40
BRF 500	798	824	155	385	600	320	40
BRF 560	798	824	155	400	600	360	40

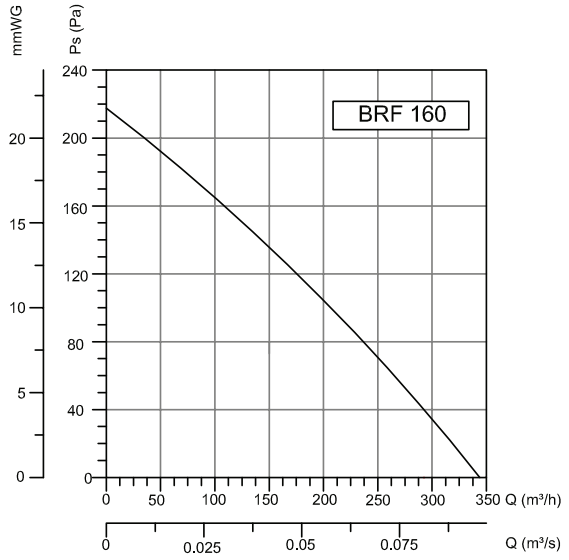

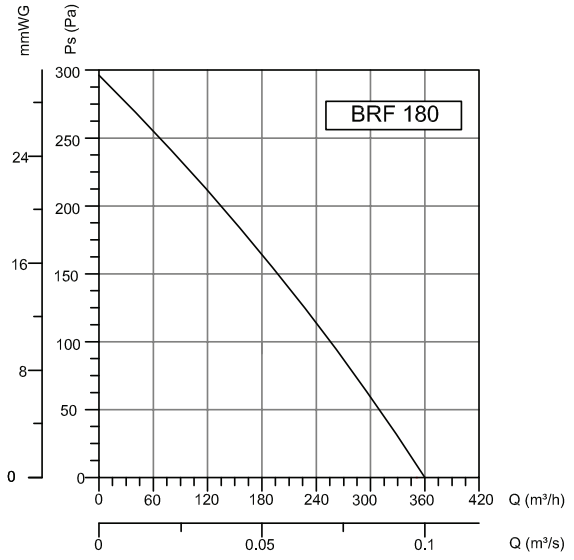

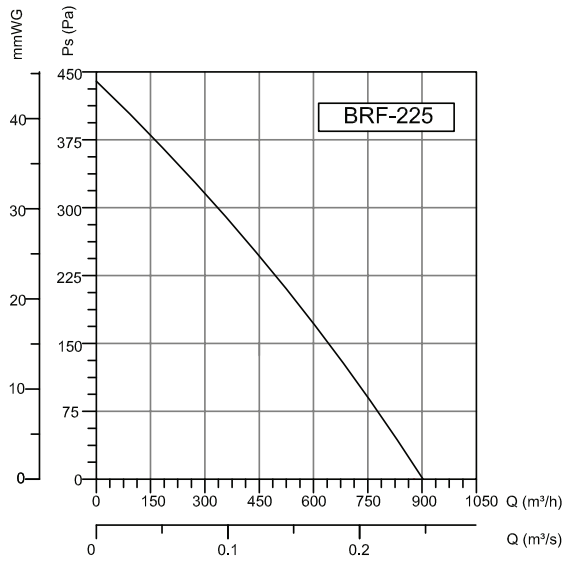

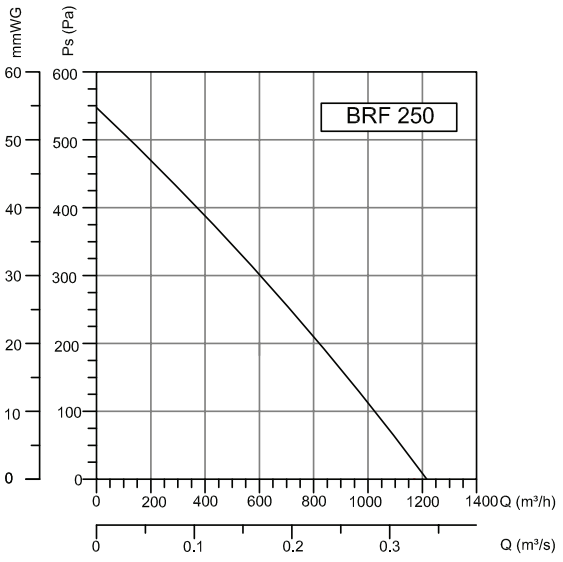

МОДЕЛЬ	Напряжение В	Частота Гц	Мощность Вт	Ток (А)	Конденсатор мкФ	Скорость об/мин	Производи-тельность м3/час	Уровень шума дБ	Вес кг
BRF 160	230	50	65	0,3	2	2547	346	46	3,5
BRF 180	230	50	80	0,35	2.5	2500	360	50	3,7
BRF 225	230	50	130	0,6	5	2640	902	54	7
BRF 250	230	50	120	0,8	6	2685	1212	55	8
BRF 315	230	50	180	0,6	6	1400	1500	56	12,8
BRF 355	230	50	220	1,1	6	1400	2400	65	18
BRF 400	230	50	345	1,5	12	1400	3500	68	22
BRF 450	230	50	620	2,8	18	1400	5000	72	28
BRF 500	380	50	950	2,4	-	1400	7550	72	45,5
BRF 560	380	50	1550	2,8	-	1400	9600	80	48

КРЫШНЫЕ ВЕНТИЛЯТОРЫ

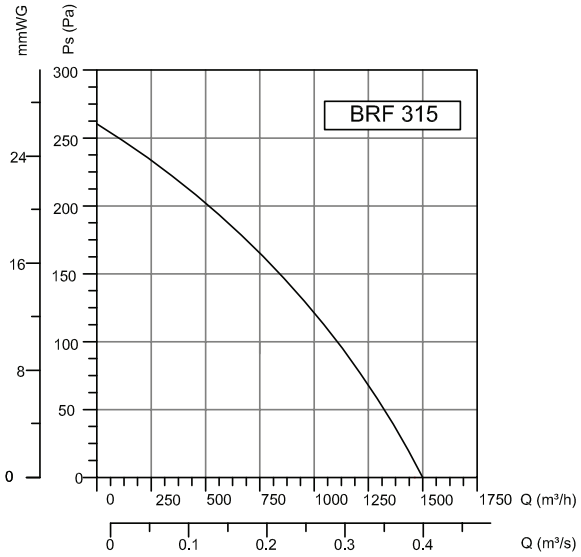

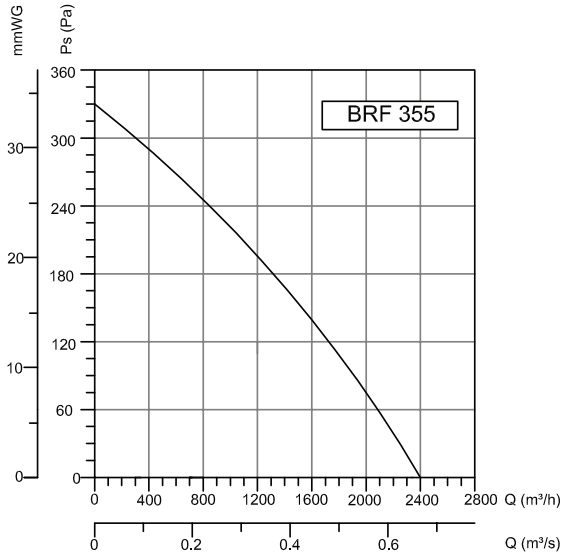

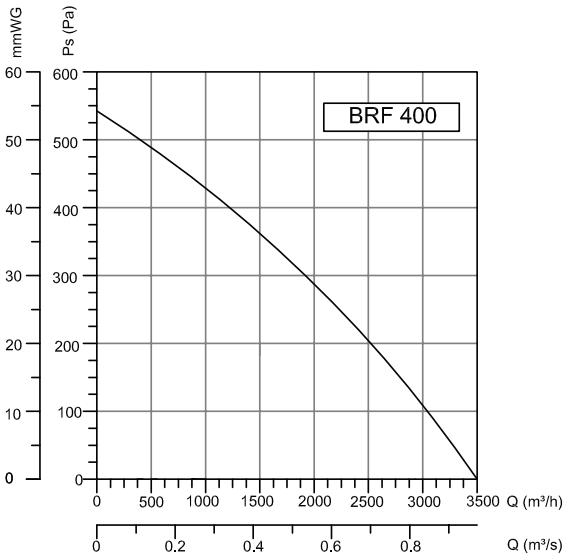

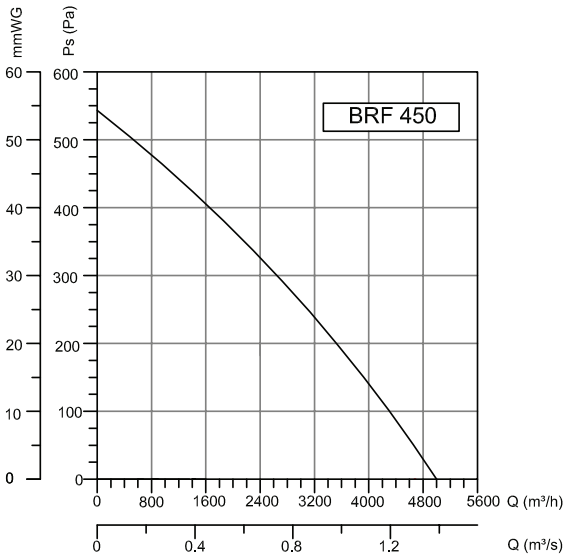

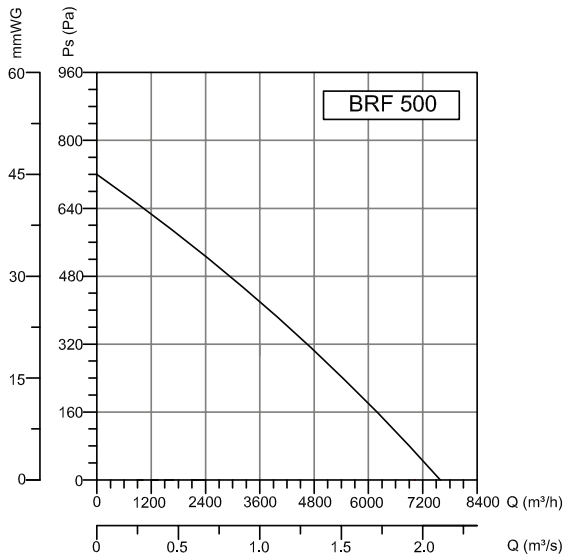

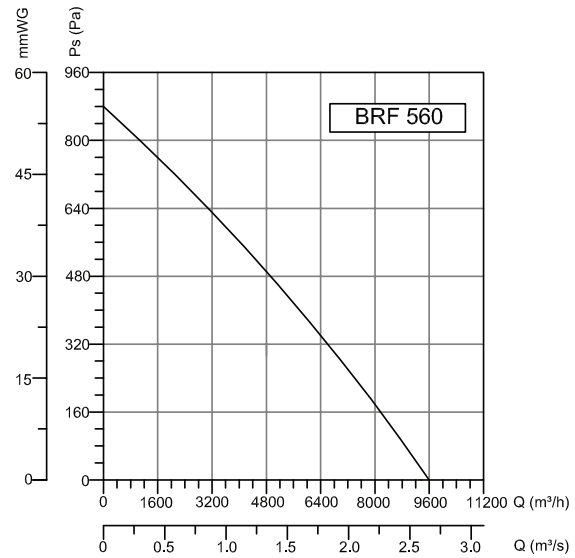

АКССЕСУАРЫ

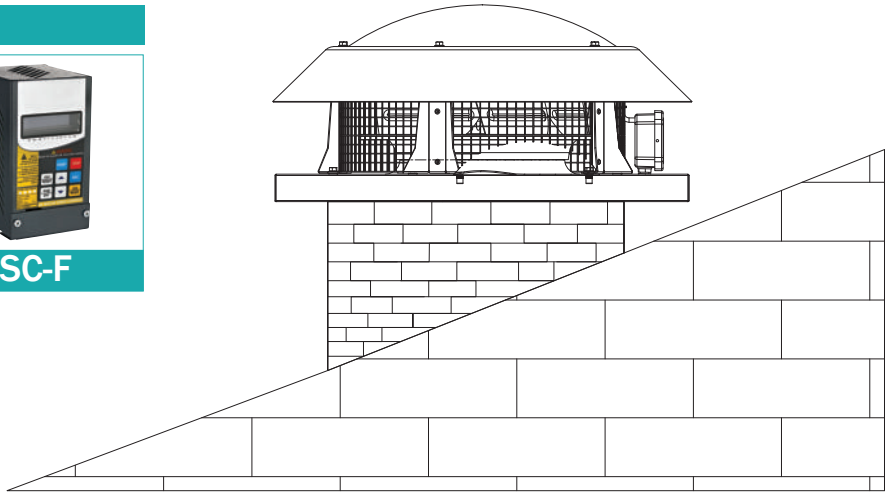

КРЫШНЫЕ ВЕНТИЛЯТОРЫ

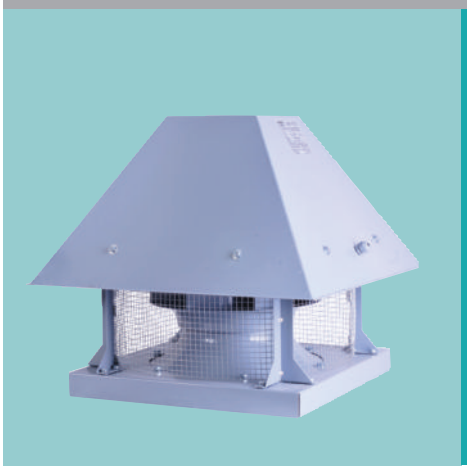

BRCF

ЦЕНТРОБЕЖНЫЕ КРЫШНЫЕ ВЕНТИЛЯТОРЫ с горизонтальным выходом воздуха и двигателем переменного тока

Вентиляторы крышные BRCF имеют крыльчатки с выгнутыми назад лопастями, посаженные непосредственно на вал двигателя вентилятора. Максимальная температура прокачиваемого воздуха равна 120°C Вентилятор крышной обладает низким уровенем шума.

РАЗМЕРЫ (мм)

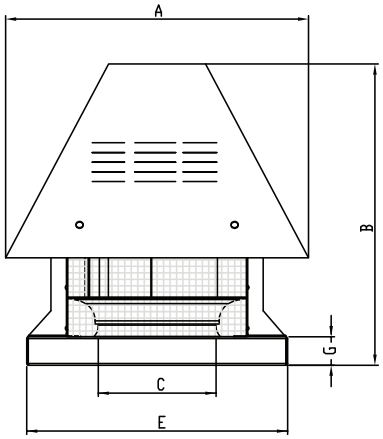

Материал : Корпус из оцинкованного металла.
Класс изоляции : Класс F
Директива : EN 60335-1, EN 60335-2-80, EN 12101-3
Максимальная температура прокачиваемого воздуха : 120°C
Контроль скорости : Изменяется при помощи дополнительного регулятора скорости
Область применения : Крышные вентиляторы BRCF устанавливаются в жилых, промышленных и торговых помещениях. Применяются также в вентиляционных системах. Могут устанавливаться в кафе, спортивных залах, пассажах, больницах, напромышленных предприятиях, в офисах и т.п..

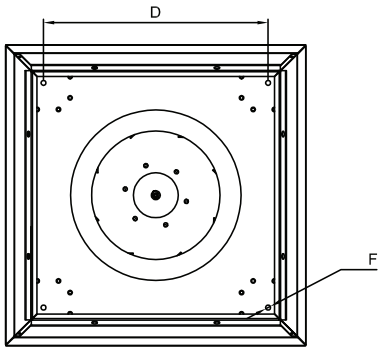

АКССЕСУАРЫ

BSC-F

МОДЕЛЬ	A	B	C	D	E	F	G
BRCF 280	524	505	165	354	404	10	44
BRCF 315	593	546	185	404	454	10	44
BRCF 355	655	546	234	450	500	10	44
BRCF 400	655	574	270	450	500	12	44
BRCF 450	730	568	282	530	580	12	44
BRCF 500	800	665	320	590	640	12	44
BRCF 560	856	723	360	650	700	12	44
BRCF 630	986	888	448	660	730	12	54
BRCF 710	1080	958	450	710	780	12	54
BRCF 800	1190	1130	542	850	900	12	54

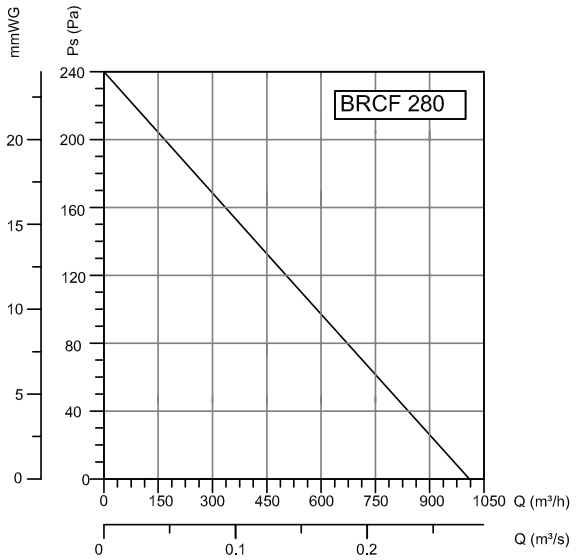

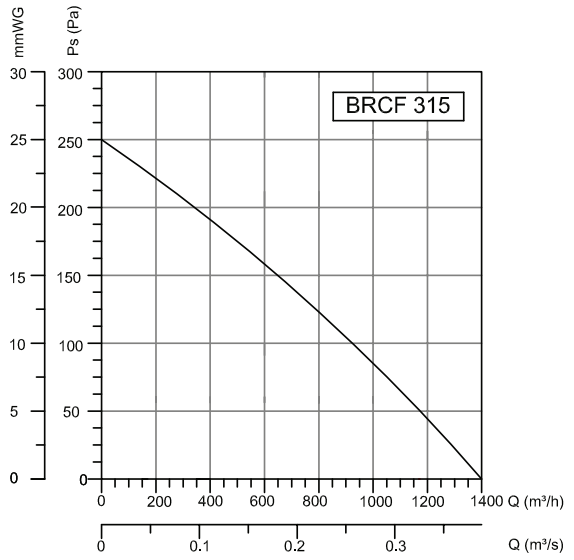

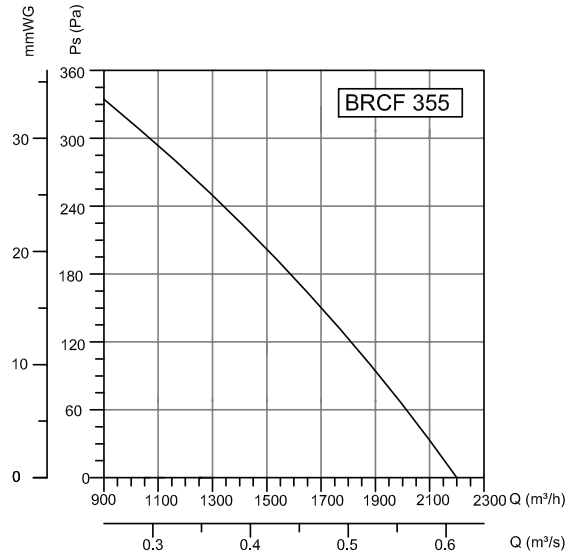

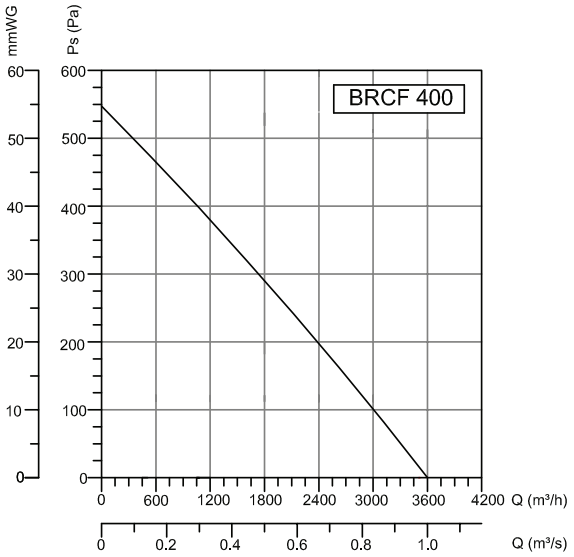

МОДЕЛЬ	Напряжение В	Частота Гц	Мощность кВт	Ток (А)	Скорость об/мин	Производи-тельность м3/час	Уровень шума дБ	Вес кг
BRCF 280M / BRCF 280T	230/380	50	0,37	2,6/1,15	1400	1000	42	35
BRCF 315M / BRCF 315T	230/380	50	0,37	2,6/1,15	1400	1415	44	42
BRCF 355M / BRCF 355T	230/380	50	0,37	2,6/1,15	1400	2200	45	50
BRCF 400M / BRCF 400T	230/380	50	0,55	3,3/1,5	1400	3600	48	55
BRCF 450M / BRCF 450T	230/380	50	0,75	4,6/2	1400	4400	55	62
BRCF 500M / BRCF 500T	230/380	50	1,1	7,1/2,6	1400	8500	60	68
BRCF 560M / BRCF 560T	230/380	50	1,5	9,3/3,5	1400	10000	65	75
BRCF 630T	380	50	3	6,45	1000	11200	80	127
BRCF 710T	380	50	4	8,2	1000	12800	83	150
BRCF 800T	380	50	7,5	15,3	1000	16000	85	216

КРЫШНЫЕ ВЕНТИЛЯТОРЫ

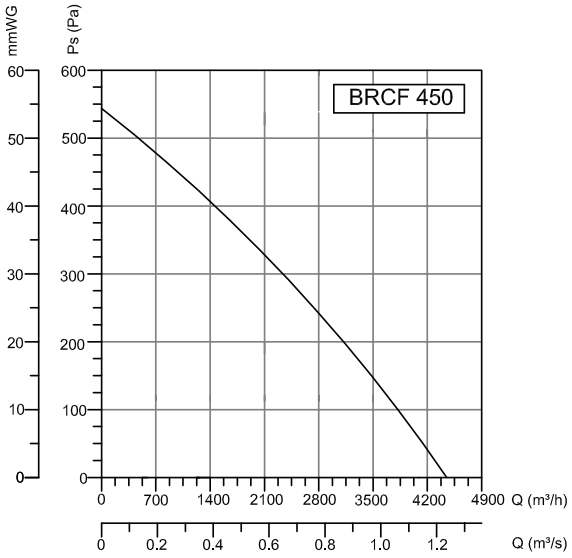

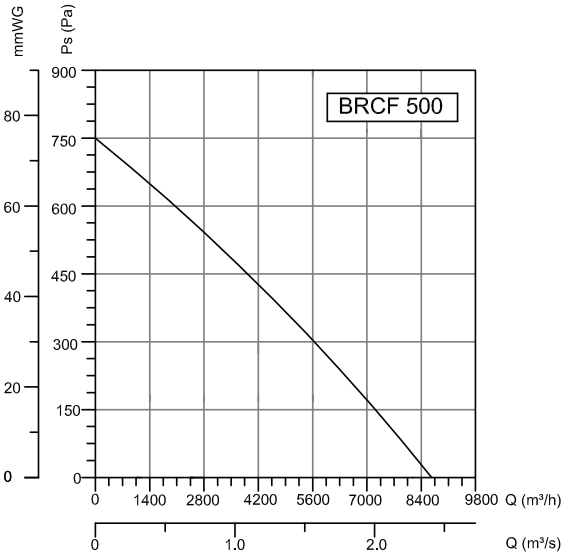

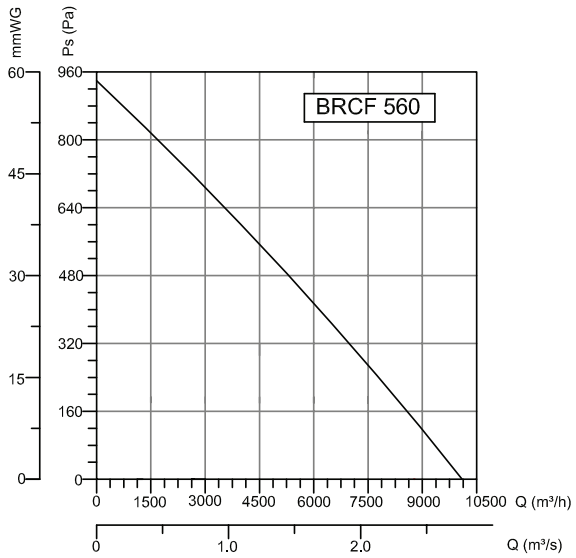

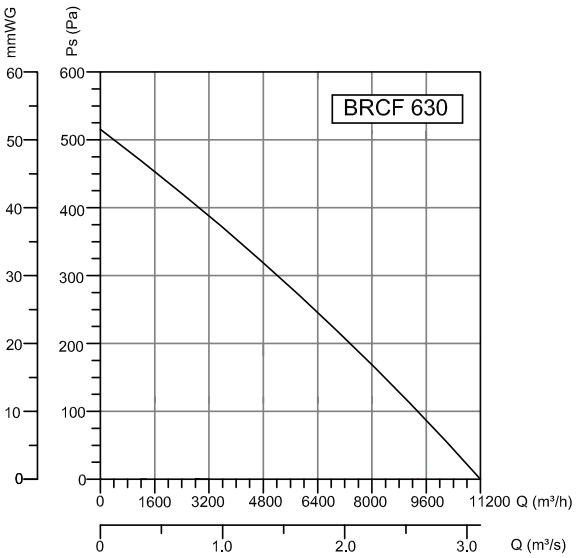

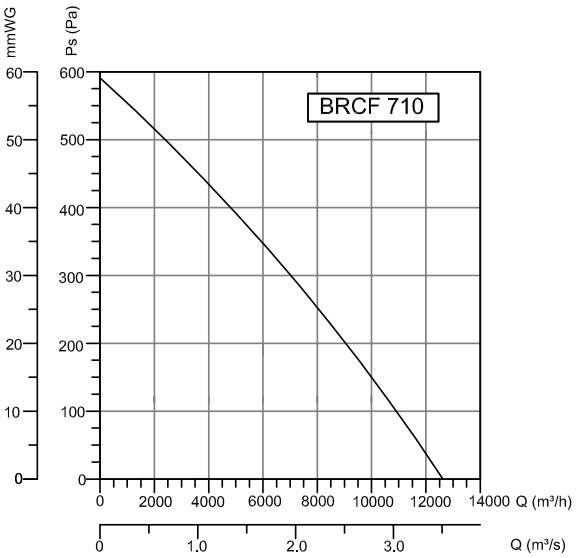

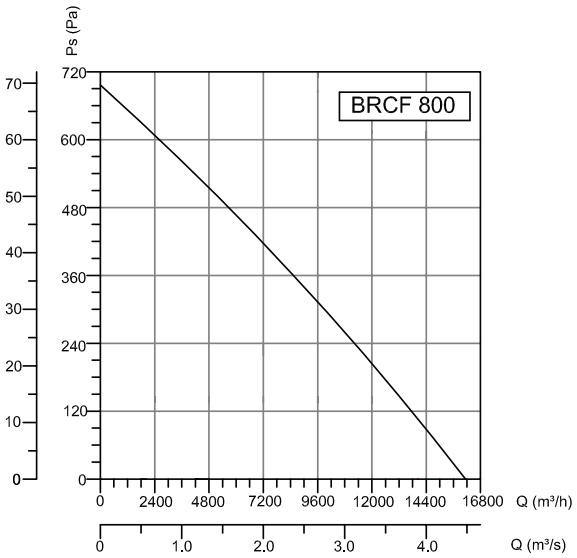

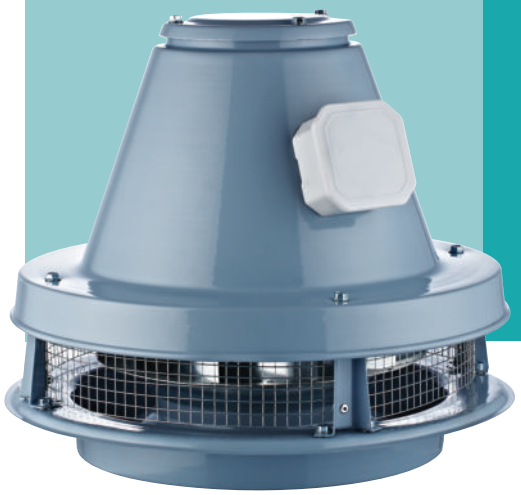

BRCF-M

ЦЕНТРОБЕЖНЫЕ КРЫШНЫЕ ВЕНТИЛЯТОРЫ с горизонтальным выходом воздуха и двигателем переменного тока

Крышные вентиляторы BRCF-M имеют крыльчатки с выгнутыми назад лопастями, посаженные непосредственно на вал двигателя. Низкий уровень шума.

Материал : Корпус из оцинкованного металла.
Класс изоляции : Класс F
Директива : EN 60335-1, EN 60335-2-80, EN 12101-3
Максимальная температура прокачиваемого воздуха : 120^{0}C
Контроль скорости вентилятора : Изменяется при помощи дополнительного регулятора скорости
Область применения : Крышные вентиляторы BRCF-M устанавливаются в жилых, промышленных и торговых помещениях. Применяются также в вентиляционных системах. Могут устанавливаться в кафе, спортивных залах, пассажах, больницах, напромышленных предприятиях, в офисах и т.п..

РАЗМЕРЫ (мм)

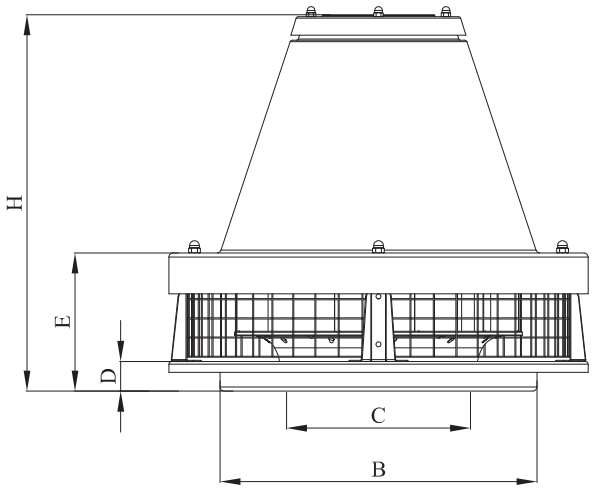

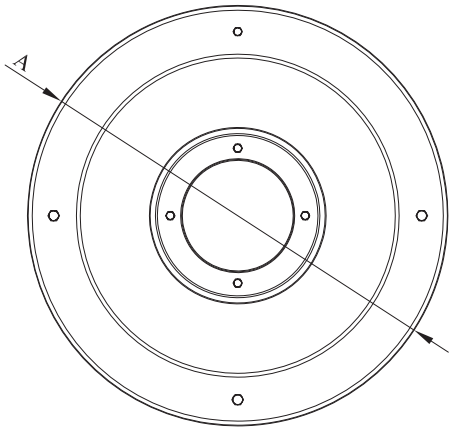

МОДЕЛЬ	A	B	C	D	E	H
BRCF-M 315	410	310	180	30	156	391

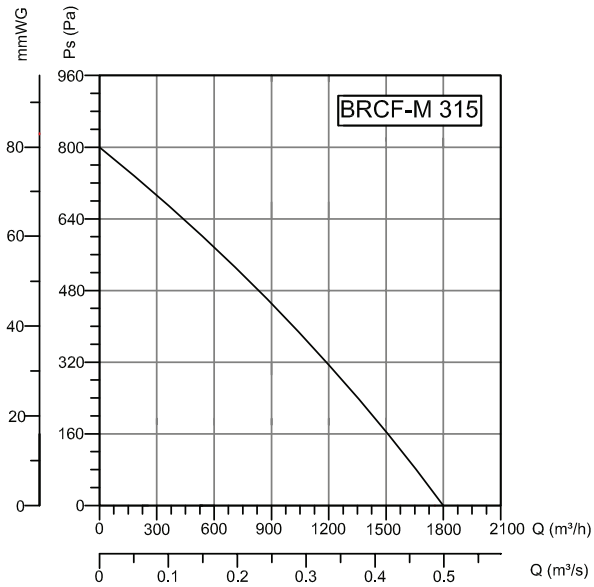

АКССЕСУАРЫ

BSC

МОДЕЛЬ	Напряжение В	Частота Гц	Мощность Вт	Ток (А)	Конденсатор мкФ	Скорость об/мин	Производи-тельность м3/час	Уровень шума дБ	Вес кг
BRCF-M 315	220	50	250	1,2	8	2900	1800	60	11,3

BRF-V

КРЫШНЫЕ ВЕНТИЛЯТОРЫ
с вертикальным выбросом воздуха

Устанавливаемые на крыше вентиляторы BRF-V с вертикальным выбросом воздуха, широко применяются по всему миру, с целью улучшения качества внутреннего воздуха при применении их в системах каналов.
Крышные вентиляторы BRF-V – идеальное решение для потребностей вентиляции там, где ключевым моментом является «выхлоп зарязненного воздуха»

РАЗМЕРЫ (мм)

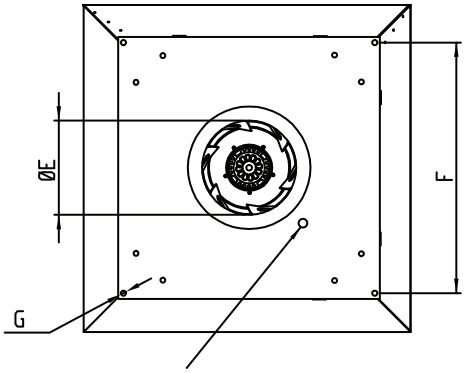

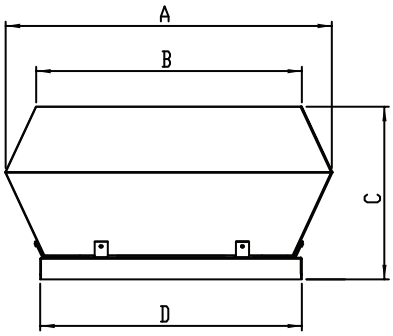

Материал : Корпус произведен из листового металла с порошковым покрытием, крыльчатка произведена из листового оцинкованного металла.

Тип защиты : IP 44

Класс изоляции : Класс B, класс F

Директива : EN 60335-1, EN 60335- 2-80

Контроль скорости : Скорость изменяется при помощи дополнительного регулятора скорости

Область применения : Крышные вентиляторы разработаны и производятся для применения в жилых, коммерческих и промышленных помещения для вентиляции холодного или горячего загрязненного воздуха.
Серия крышных вентиляторов BRF-V идеальна для использования в ряде областей, таких как:
Жилая; ванные комнаты, туалеты, уборные, закрытые бассейны, спортивные залы и гардеробные.
Коммерческая; кафе, бары, рестораны, магазины, школы, офисы, фабрики, здания, склады, ночные клубы, пабы, гостиницы, торговые центры и центры досуга.

МОДЕЛЬ	A	B	C	D	E	F	G
BRF-V 225	350	295	190	335	146	245	10
BRF-V 315	552	450	330	505	185	450	10
BRF-V 355	745	607	385	595	234	450	10
BRF-V 400	745	607	385	595	270	450	10
BRF-V 450	900	742	512	665	282	630	10
BRF-V 500	900	742	512	665	320	630	12
BRF-V 560	1190	955	595	946	360	740	12

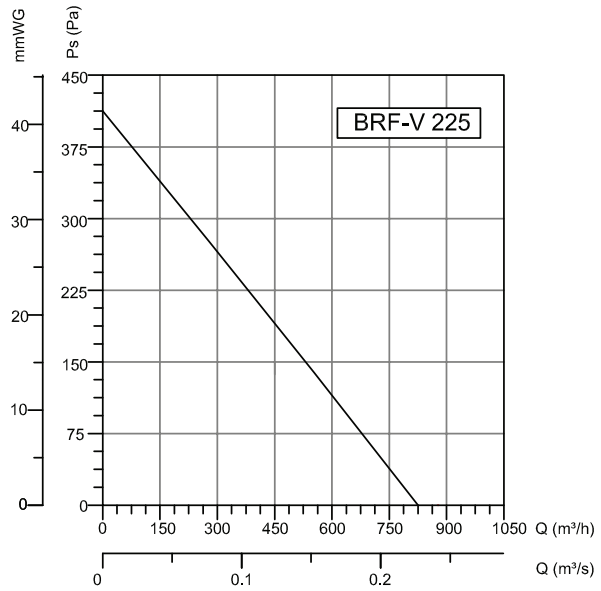

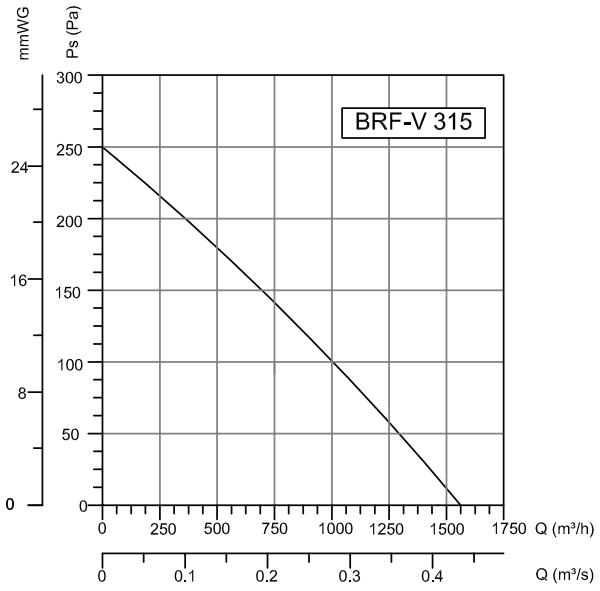

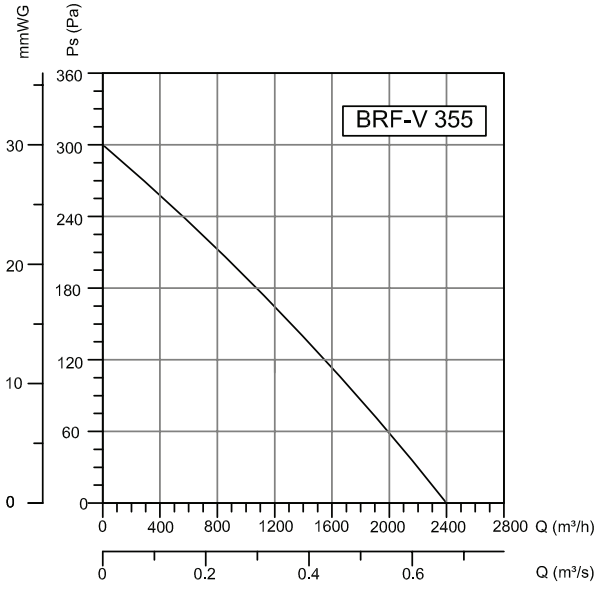

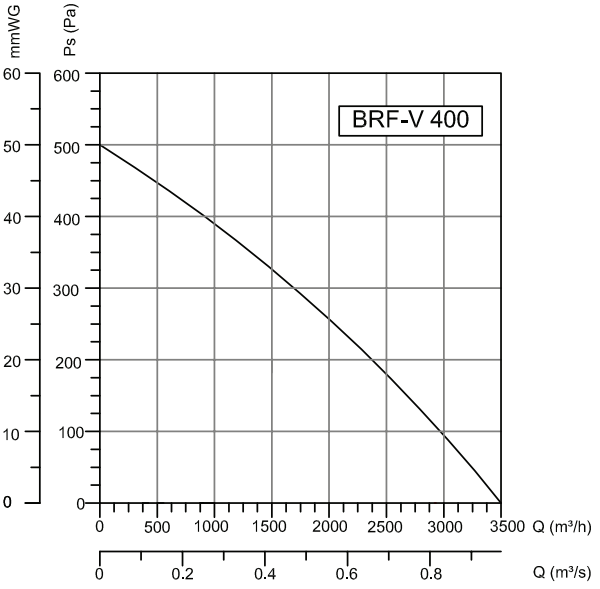

МОДЕЛЬ	Напряжение В	Частота Гц	Мощность Вт	Ток (А)	Конденсатор мкФ	Скорость об/мин	Производи-тельность м3/час	Уровень шума дБ	Вес кг
BRF-V 225	230	50	130	0,6	5	2640	850	40	7
BRF-V 315	230	50	180	0,5	4	1430	1550	54	22
BRF-V 355	230	50	220	1,1	6	1400	2400	56	34
BRF-V 400	230	50	360	1,5	12	1420	3500	59	39
BRF-V 450	230	50	620	2,2	18	1410	5000	60	51
BRF-V 500	380	50	950	2,4	-	1400	7550	62	60
BRF-V 560	380	50	1550	3,1	-	1380	9600	75	99

КРЫШНЫЕ ВЕНТИЛЯТОРЫ

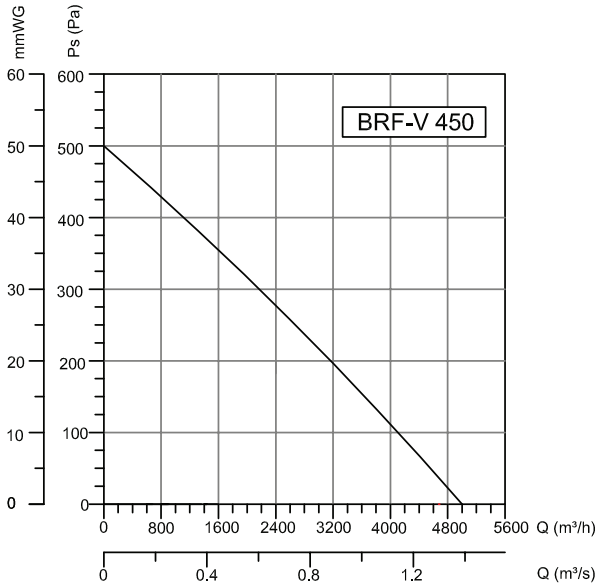

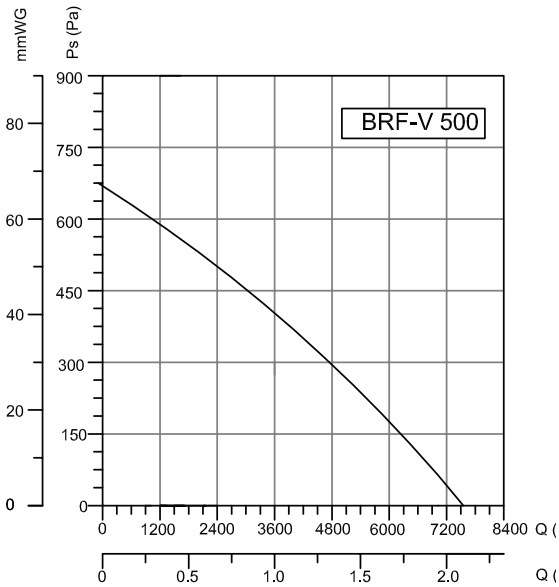

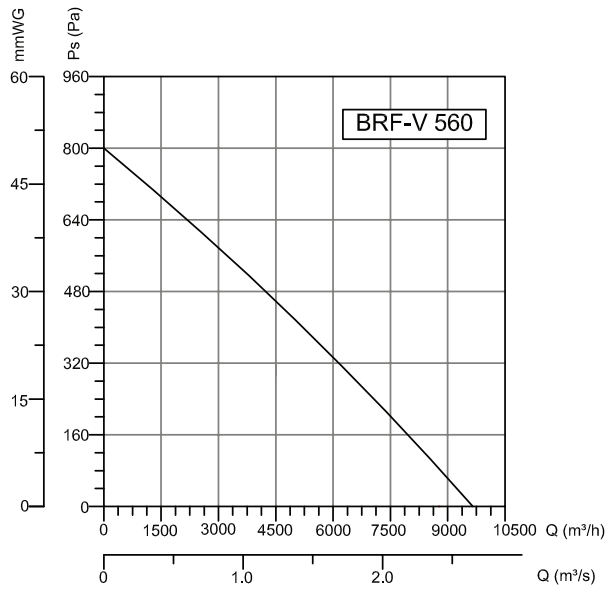

АКССЕСУАРЫ

BSC BSC-F

E3
Gate E1

КРЫШНЫЕ ВЕНТИЛЯТОРЫ

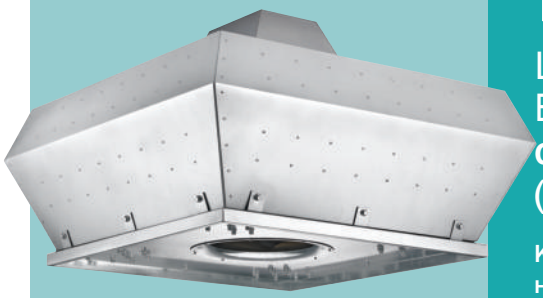

BRDV

ЦЕНТРОБЕЖНЫЕ КРЫШНЫЕ ВЕНТИЛЯТОРЫ

с вертикальным выбросом воздуха (мотор - вне зоны воздушного потока)

Крышные вентиляторы BRDV имеют крыльчатки с выгнутыми назад лопатками, посаженные непосредственно на вал двигателя. Максимальная температура прокачиваемого воздуха равна 120°С. Низкий уровень шума

РАЗМЕРЫ (мм)

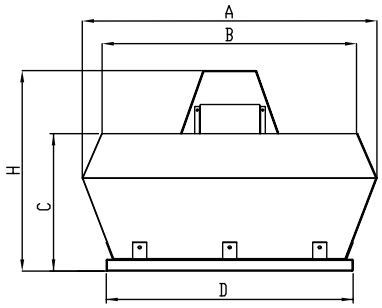

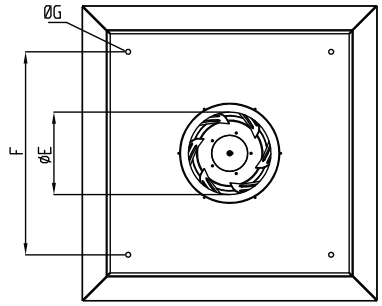

Материал : Корпус из оцинкованного металла.
Класс изоляции : Класс F
Директива : EN 60335-1, EN 60335-2-80, EN 12101-3
Максимальная температура прокачиваемого воздуха : 120°С
Контроль скорости вентилятора : Изменяется при помощи дополнительного регулятора скорости
Область применения : Крышные вентиляторы BRDV устанавливаются в жилых, промышленных и торговых помещениях. Крышные вентиляторы применяются такжев вентиляционных системах. Крышные вентиляторы могут устанавливаться в кафе, спортивных залах, пассажах, больницах, напромышленных предприятиях, в офисах и т.п.

МОДЕЛЬ	Напряжение В	Частота Гц	Мощность кВт	Ток (А)	Конденсатор мкФ	Скорость об/мин	Производи-тельность м3/час	Уровень шума дБ	Вес кг
BRDV 315	230/380	50	0,25	1,8/0,81	10/-	1420	1700	47	22
BRDV 355	230/380	50	0,37	2,6/1,15	12/-	1410	2500	49	27
BRDV 400	230/380	50	0,37	2,6/1,15	12/-	1400	3600	52	33
BRDV 450	380	50	0,75	2	-	1370	5000	54	38
BRDV 500	380	50	1,5	3,5	-	1350	8000	57	49
BRDV 560	380	50	2,2	5,1	-	1350	10500	65	58

АКССЕСУАРЫ

BSC-F

МОДЕЛЬ	A	B	C	D	E	F	G	H
BRDV 315	840	730	390	700	185	576	14	575
BRDV 355	840	730	390	700	234	576	14	575
BRDV 400	890	785	425	750	270	576	14	596
BRDV 450	960	850	445	800	282	626	14	655
BRDV 500	1030	910	490	850	320	676	14	720
BRDV 560	1190	960	600	950	360	740	14	850

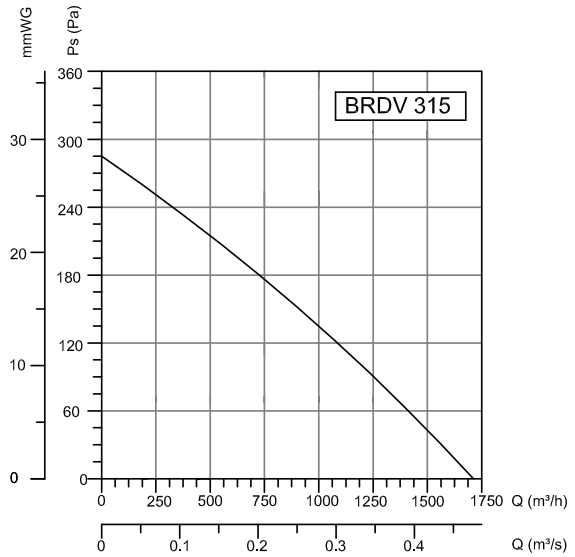
BRDV 315
mmWG
Ps (Pa)
Q (m³/h)
Q (m³/s)

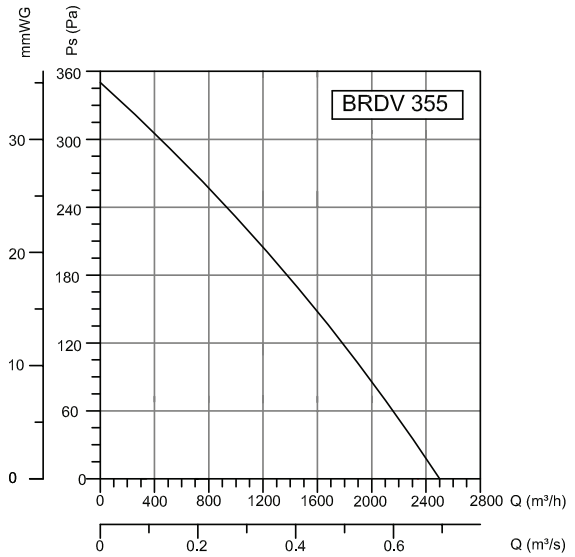
BRDV 355
mmWG
Ps (Pa)
Q (m³/h)
Q (m³/s)

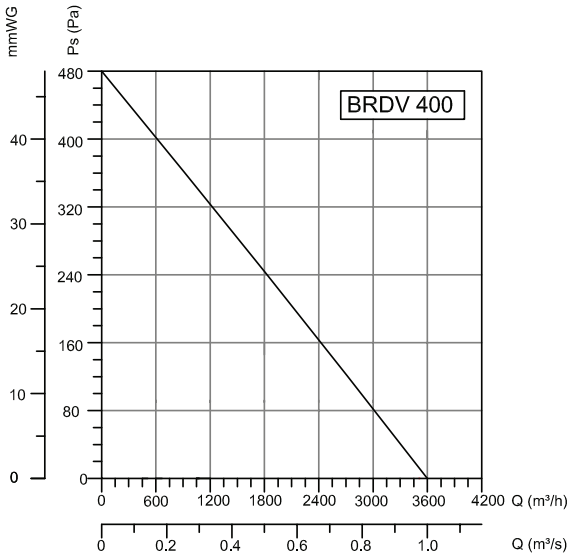
BRDV 400
mmWG
Ps (Pa)
Q (m³/h)
Q (m³/s)

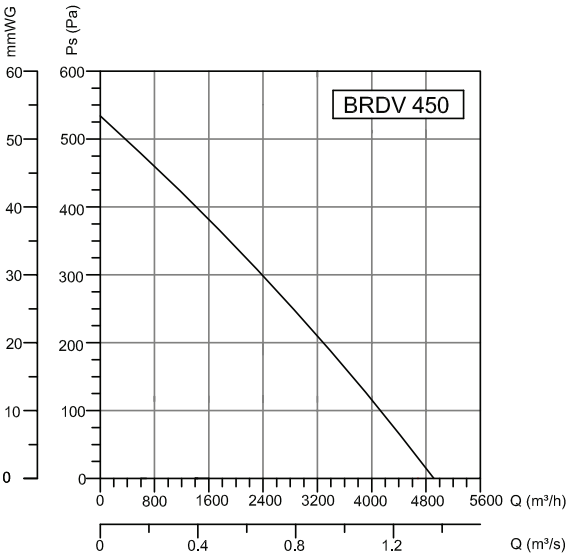
BRDV 450
mmWG
Ps (Pa)
Q (m³/h)
Q (m³/s)

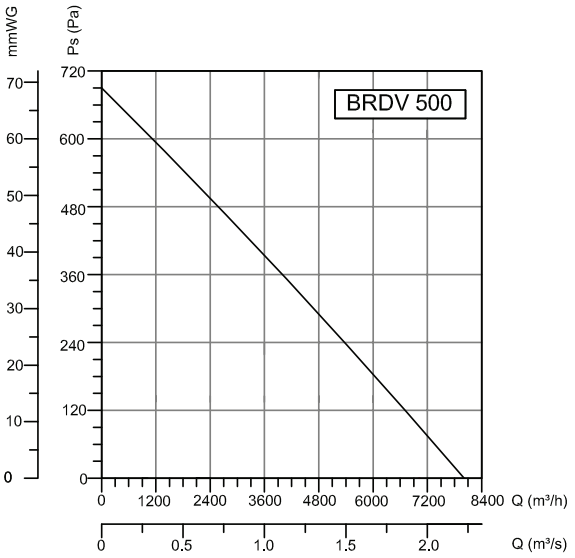
BRDV 500
mmWG
Ps (Pa)
Q (m³/h)
Q (m³/s)

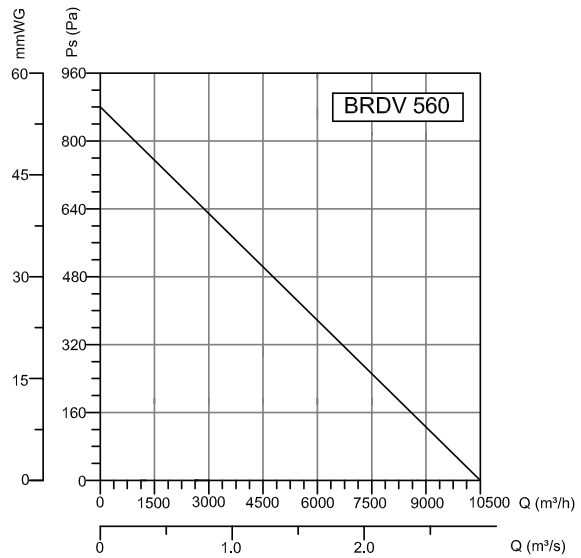
BRDV 560
mmWG
Ps (Pa)
Q (m³/h)
Q (m³/s)

BACF

ЦЕНТРОБЕЖНЫЕ КРЫШНЫЕ ВЕНТИЛЯТОРЫ с горизонтальным выбросом воздуха

Конструкция крышного вентилятора BACF, рассчитанная на длительный срок эксплуатации без обслуживания. Крышной вентилятор обладает эффективной и эстетичной конструкцией. Возможна установка вентилятора под необходимым углом. Предназначен для установки на промышленных предприятиях, кухнях и в местах, где необходим мощный приток воздуха.

РАЗМЕРЫ (мм)

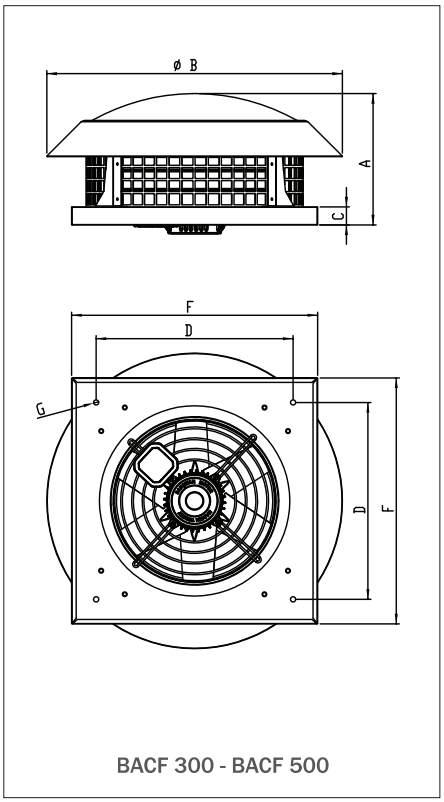

BACF 300 - BACF 500

Материал	: Корпус из оцинкованного металла, крыльчатка пластмассовая.
Класс изоляции	: Класс F
Инструкция	: EN 60335-1, EN 60335-2-80
Контроль скорости вентилятора	: Изменяется при помощи дополнительного регулятора скорости
Область применения	: **Бытовая ;** ванные, туалеты, подсобные помещения, крытые плавательные бассейны, спортивные залы, кладовые. **Коммерческая ;** кафе, бары, рестораны, магазины, школы, офисы, промышленные предприятия, здания, склады, ночные клубы, пивные, гостиницы, торговые центры, центры досуга. **Промышленная ;** охлаждение оборудования, заводские цеха, местная вентиляция.

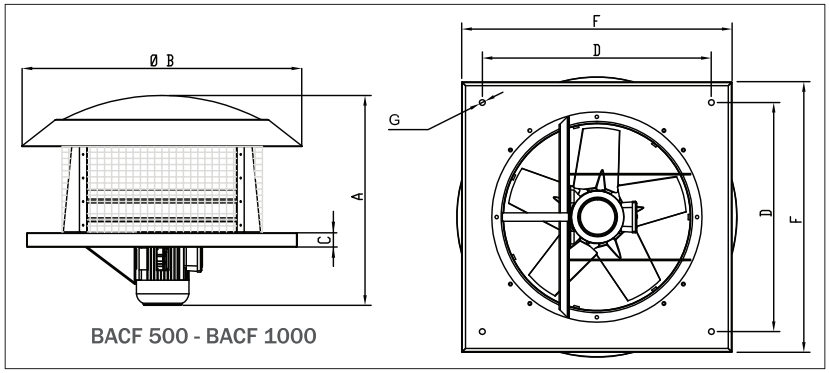

BACF 500 - BACF 1000

МОДЕЛЬ	A	B	C	D	F	G
BACF 300	340	685	40	450	560	12
BACF 350	340	685	40	450	560	12
BACF 400	470	824	40	530	630	12
BACF 450	480	824	40	590	710	12
BACF 500	480	824	40	680	740	12
BACF 560	710	1150	40	750	800	15
BACF 630	710	1150	40	750	850	15
BACF 710	800	1150	40	750	850	15
BACF 800	900	1450	40	900	1000	15
BACF 900	900	1450	40	900	1000	15
BACF 1000	950	1450	40	1000	1100	15

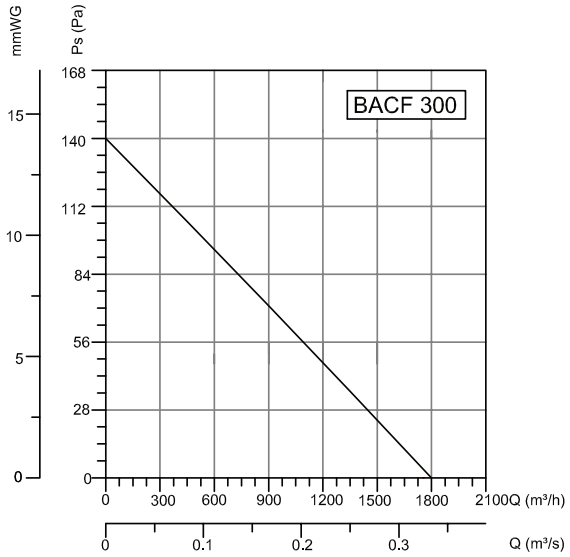

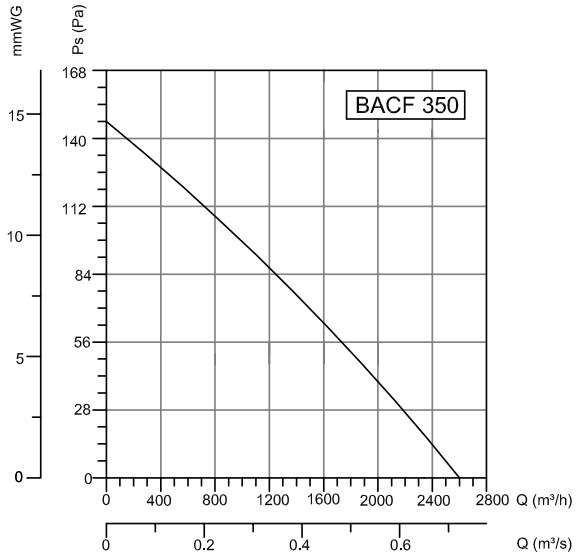

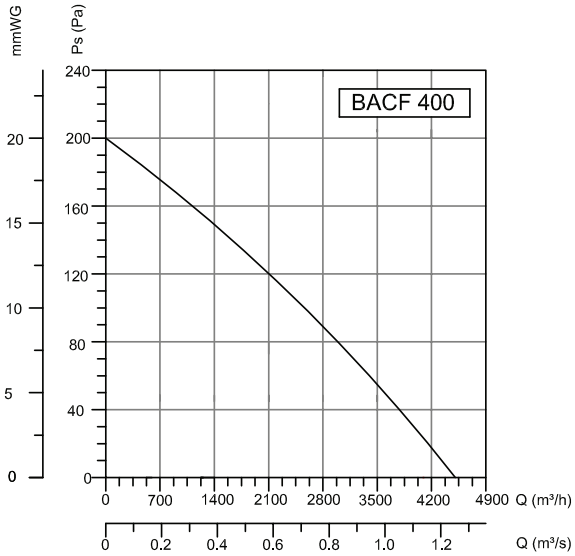

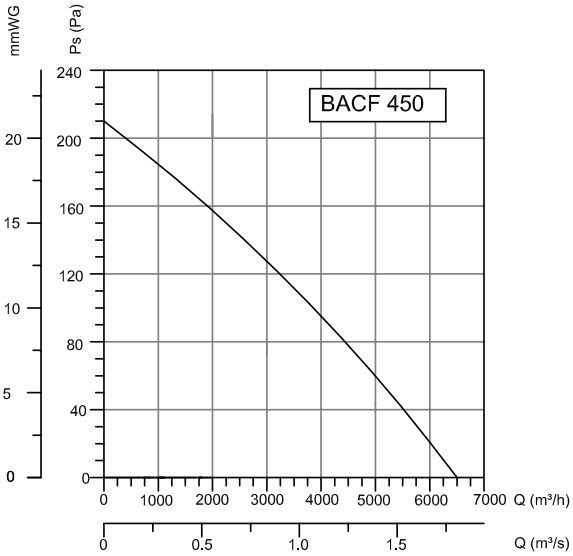

МОДЕЛЬ	Напряжение	Частота	Мощность	Конденсатор	Скорость	Производи-тельность	Уровень шума	Вес
	В	Гц	Вт	мкФ	об/мин	м3/час	дБ	кг
BACF 300M / BACF 300T	230/380	50	200	8/-	1430	1800	48	16
BACF 350M / BACF 350T	230/380	50	250	8/-	1360	2600	49	18
BACF 400M / BACF 400T	230/380	50	290	8/-	1400	4500	51	20
BACF 450M / BACF 450T	230/380	50	325	8/-	1375	6500	54	25
BACF 500M / BACF 500T	230/380	50	430	8/-	1350	8500	57	30
BACF 560M / BACF 560T	230/380	50	0,75	20/-	1450	10400	62	37
BACF 630M / BACF 630T	230/380	50	1,1	30/-	1450	14000	63	45
BACF 710M / BACF 710T	230/380	50	1,5	40/-	1450	18000	68	53
BACF 800M / BACF 800T	230/380	50	2,2	50/-	1450	26000	72	75
BACF 900T	380	50	3	-	1450	32000	77	80
BACF 1000T	380	50	5,5	-	1400	42000	91-100	105

КРЫШНЫЕ ВЕНТИЛЯТОРЫ

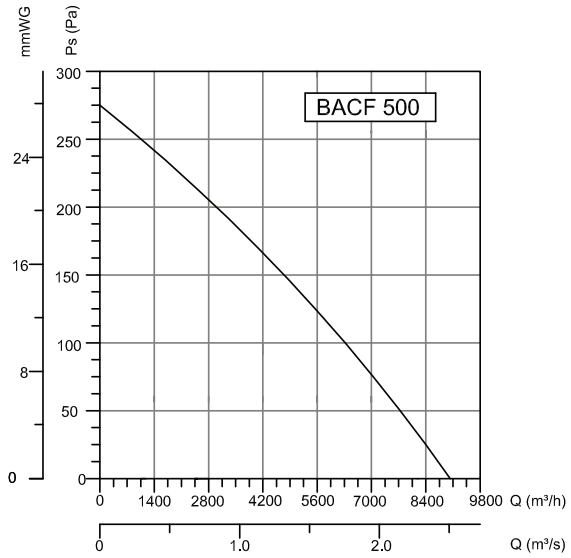

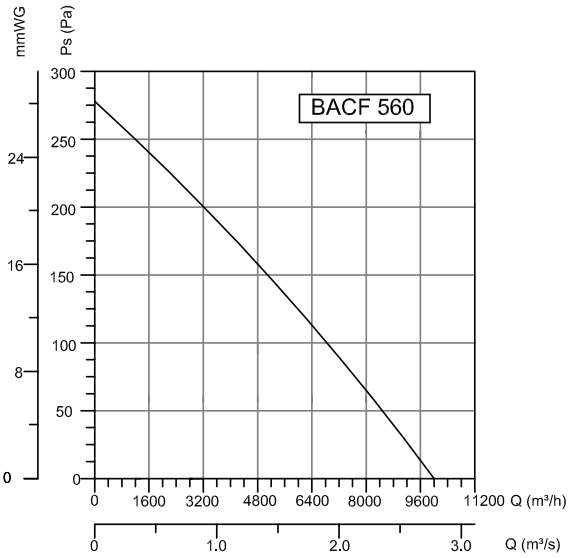

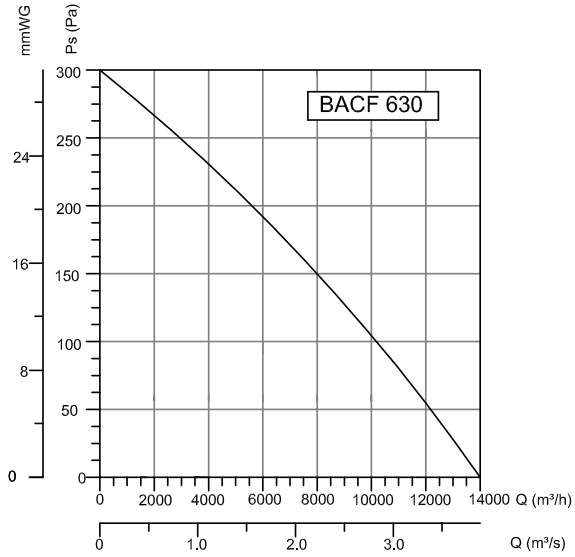

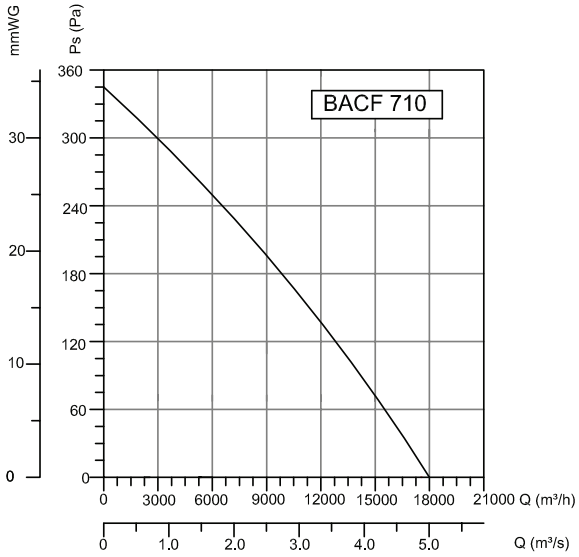

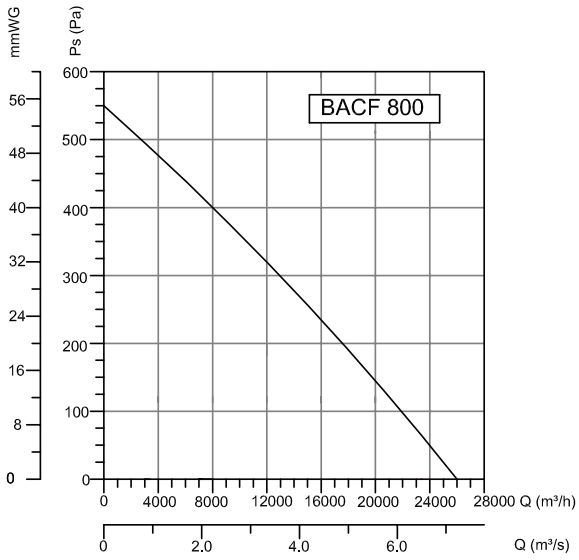

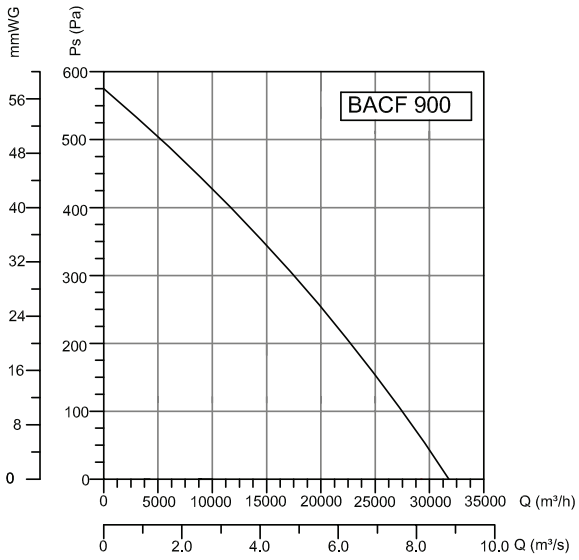

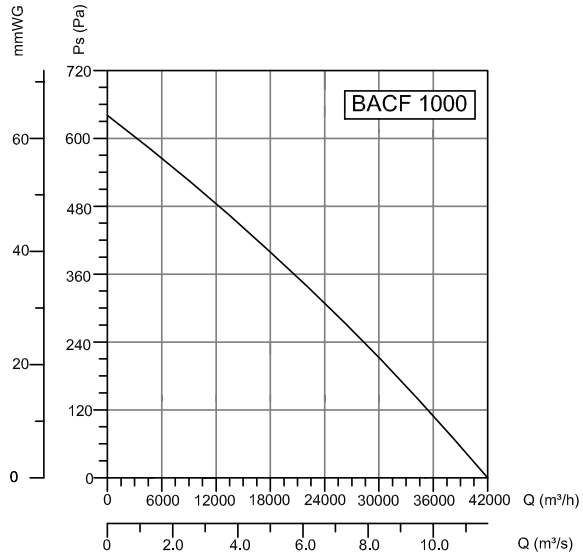

АКССЕСУАРЫ

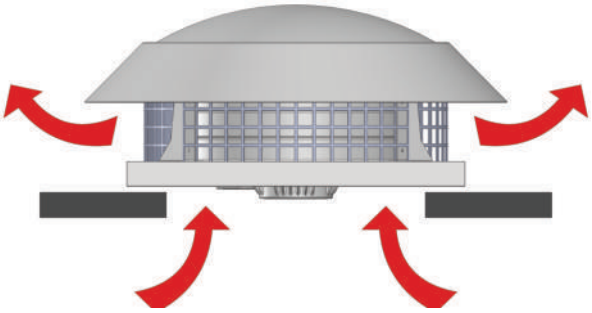

ВСАСЫВАЮЩИЙ

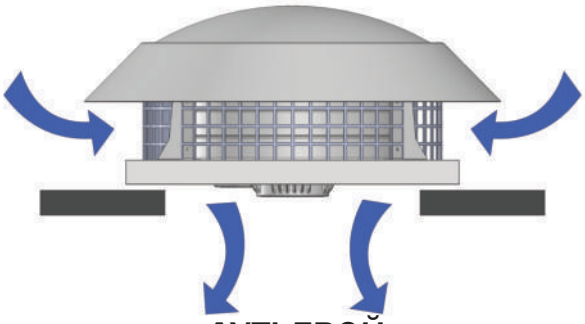

ДУТЬЕВОЙ

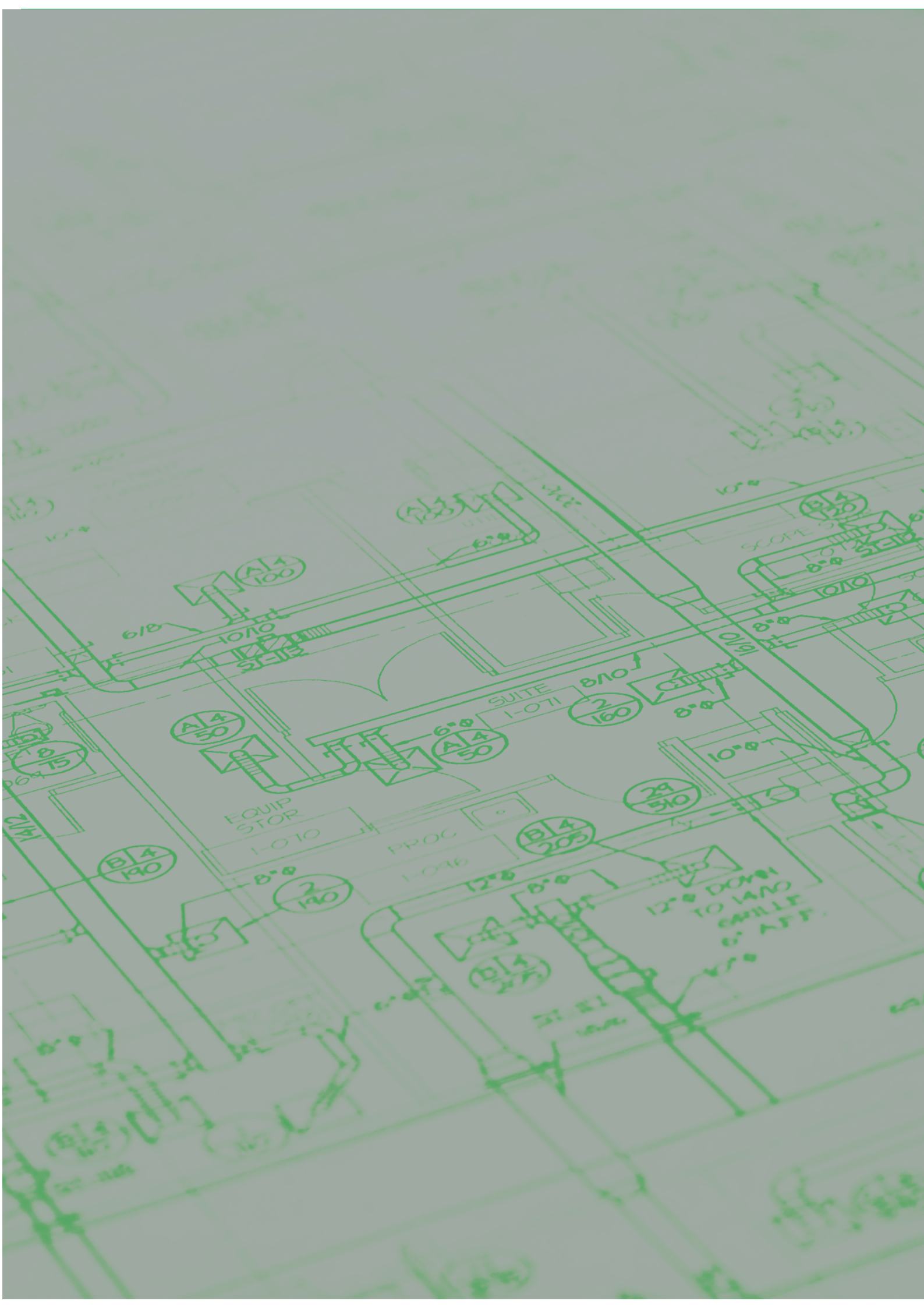

ОСЕВЫЕ ВЕНТИЛЯТОРЫ

BK
BB
BDRAX
BORAX
4M-4T

B5P-B6P
B6PA
B5PA
BSM-BST
BSMS-BSTS
BTF-M

ВК

ВЫТЯЖНЫЕ ОКОННЫЕ ОСЕВЫЕ ВЕНТИЛЯТОРЫ
с крышкой

Вытяжные оконные осевые вентиляторы ВК могут использоваться в кухне, ванной и офисе для удаления пищевых и нежелательных запахов, сигаретного дыма и загрязненного воздуха.

РАЗМЕРЫ (мм)

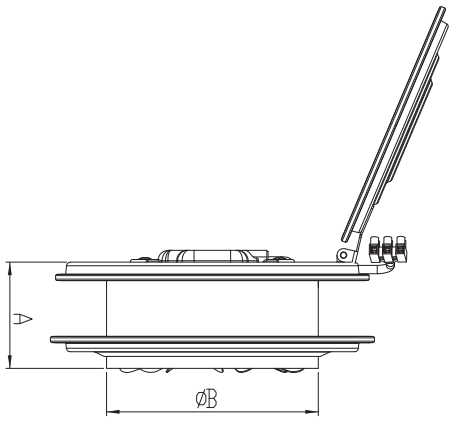

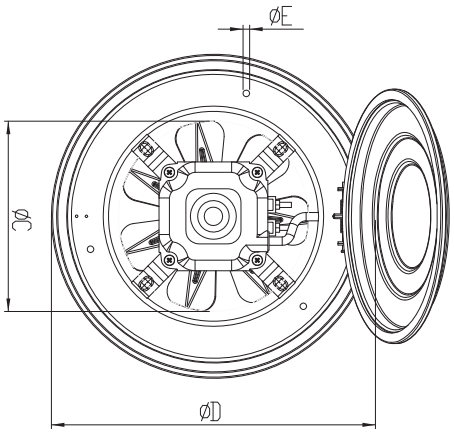

Материал : Корпус произведен из листового металла с покрытием электростатическим порошком. Крыльчатка произведена из листовой стали толщиной 0,60 мм или алюминия, что обеспечивает сильную циркуляцию воздуха в тишине. Корпус двигателя был произведен методом алюминиевого литья.
В подшипниках ротора использованы металлизированные стыки, обеспечивающие бесшумную работу двигателя. Легко монтируется на окнах и стенах.

Класс изоляции : Класс B

Директива : EN 60335-1, EN 60335-2-80

Контроль скорости : Скорость изменяется при помощи дополнительного регулятора скорости.

Область применения : Вытяжные оконные осевые вентиляторы могут использоваться в кухне, ванной и офисе для удаления пищевых и нежелательных запахов, сигаретного дыма и загрязненного воздуха.

АКССЕСУАРЫ

BSC

МОДЕЛЬ	A	B	C	D	E
ВК 160	80	162	148	236	5
ВК 200	102	202	178	282	5
ВК 250	102	248	234	332	5
ВК 300	102	298	284	380	5

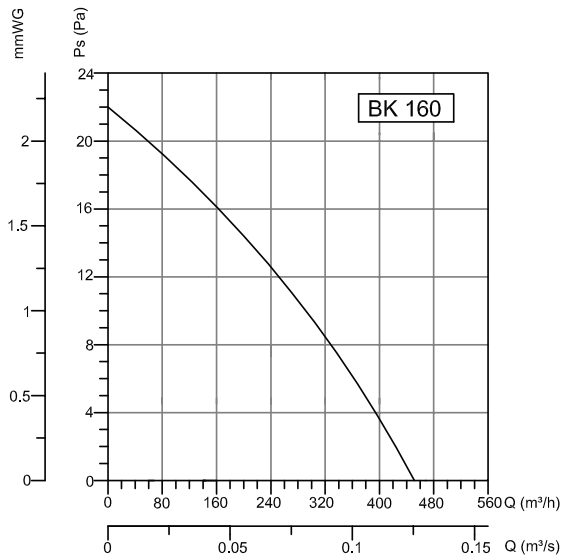

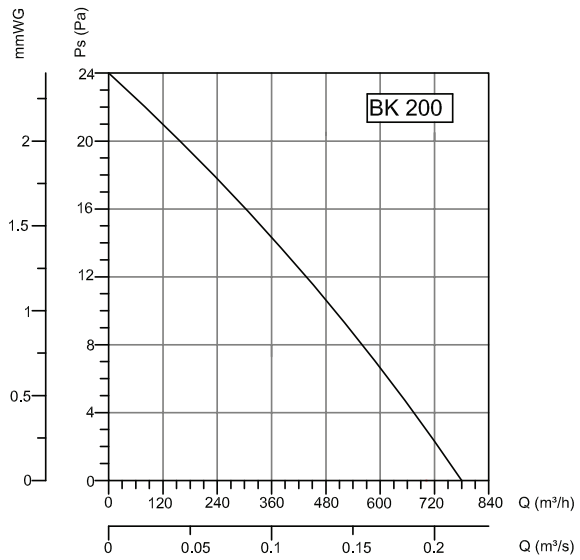

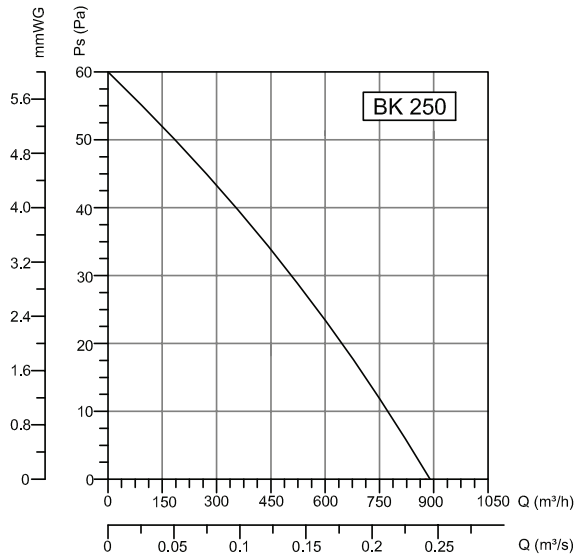

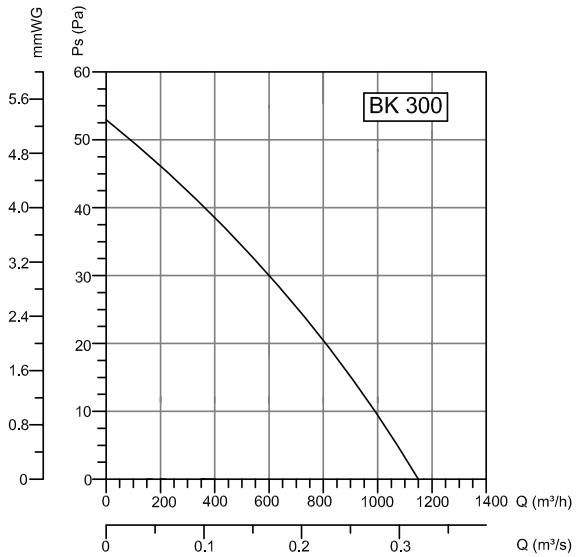

МОДЕЛЬ	Напряжение	Частота	Мощность	Ток	Скорость	Производи-тельность	Уровень шума	Вес
	В	Гц	Вт	А	об/мин	м3/час	дБ	кг
BK 160	230	50	27	0,2	1340	450	50	1,8
BK 200	230	50	28	0,2	1250	780	53	2,1
BK 250	230	50	48	0,36	1390	890	57	3,1
BK 300	230	50	70	0,53	1200	1150	65	3,6

ОСЕВЫЕ ВЕНТИЛЯТОРЫ

BB

ВЫТЯЖНЫЕ ОКОННЫЕ ОСЕВЫЕ ВЕНТИЛЯТОРЫ

Вытяжные оконные осевые вентиляторы BB могут использоваться в кухне, ванной и офисе для удаления пищевых и нежелательных запахов, сигаретного дыма и загрязненного воздуха.

РАЗМЕРЫ (мм)

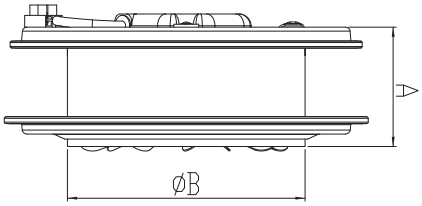

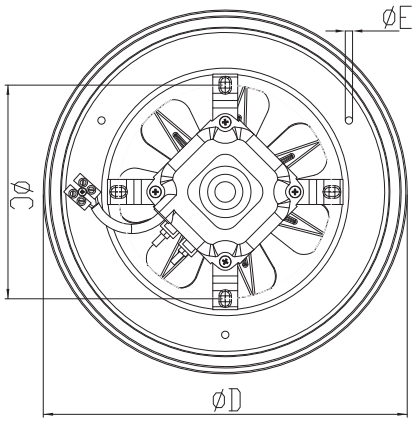

Материал : Корпус произведен из листового металла с покрытием электростатическим порошком. Крыльчатка произведена из листовой стали толщиной 0,60 мм или алюминия, что обеспечивает сильную циркуляцию воздуха в тишине. Корпус двигателя был произведен методом алюминиевого литья.
В подшипниках ротора использованы металлизированные стыки, обеспечивающие бесшумную работу двигателя. Легко монтируется на окнах и стенах.

Класс изоляции : Класс B

Директива : EN 60335-1, EN 60335-2-80

Контроль скорости : Скорость изменяется при помощи дополнительного регулятора скорости.

Область применения : Вытяжные оконные осевые вентиляторы могут использоваться в кухне, ванной и офисе для удаления пищевых и нежелательных запахов, сигаретного дыма и загрязненного воздуха.

АКССЕСУАРЫ

BSC

МОДЕЛЬ	A	B	C	D	E
BB 160	80	162	148	236	5
BB 200	102	202	178	282	5
BB 250	102	248	234	332	5
BB 300	102	298	284	380	5

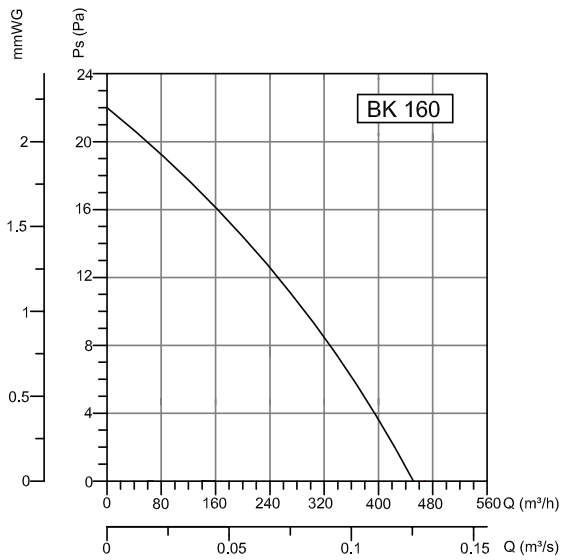

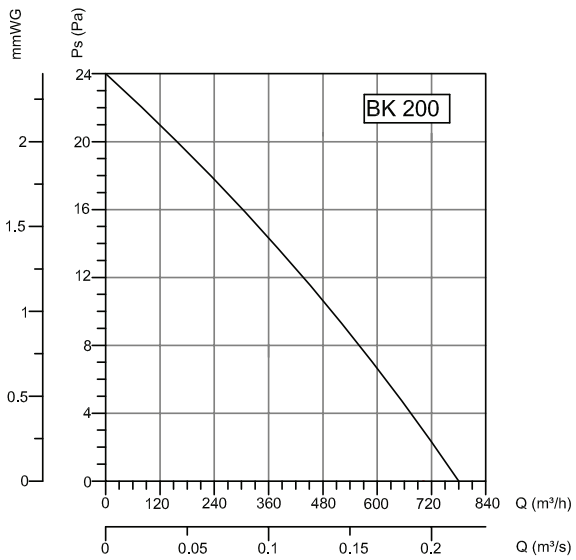

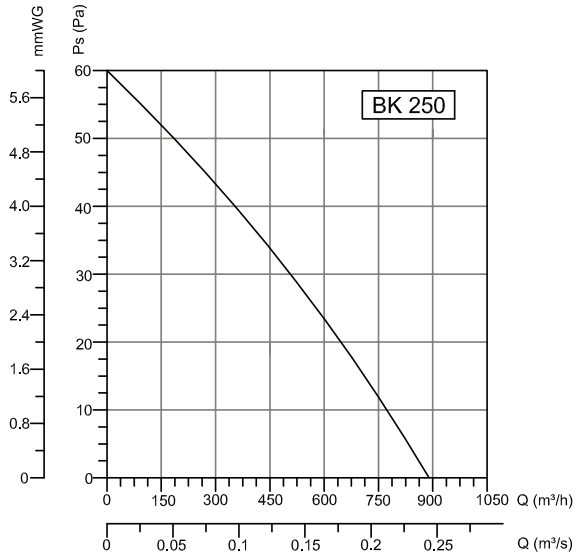

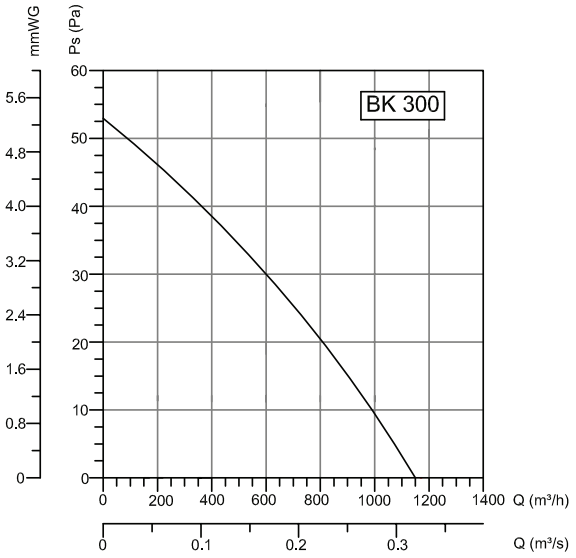

МОДЕЛЬ	Напряжение	Частота	Мощность	Ток	Скорость	Производи-тельность	Уровень шума	Вес
	В	Гц	Вт	А	об/мин	м3/час	дБ	кг
BB 160	230	50	25	0,16	1370	450	50	1,5
BB 200	230	50	30	0,2	1220	780	52	1,7
BB 250	230	50	55	0,4	1360	890	60	2,5
BB 300	230	50	70	0,5	1225	1150	65	2,8

BDRAX

ОСЕВЫЕ ВЕНТИЛЯТОРЫ

Осевые вентиляторы серии BDRAX идеально подходят для случаев, когда требуется высокая скорость потока воздуха при ограниченном пространстве, в том числе для инкубаторов. Благодаря специальной конструкции крыльчаток и передовым программным технологиям они могут обеспечивать высокие скорости потока воздуха при минимальном шуме.

РАЗМЕРЫ (мм)

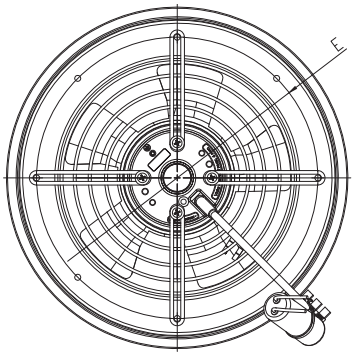

Материал : Корпус произведен из черной стали.
Направление вращения: По часовой стрелке.
Класс изоляции : Класс B
Директива : EN 60335-1, EN 60335-2-80
Контроль скорости : Скорость изменяется при помощи дополнительного регулятора скорости.
Область применения : Инкубаторы, охлаждение электрических панелей, кондиционирование воздуха и охлаждение, сварочные установки и выпрямители, промышленные и бытовые вытяжные вентиляторы, иные области, где необходимо охлаждение с высоким объемом воздуха и низким давлением

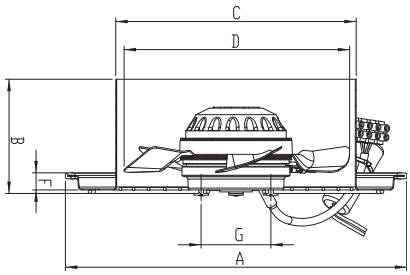

АКССЕСУАРЫ

BSC

МОДЕЛЬ	A	B	C	D	E	F	G
BDRAX 200-2K	284	95	200	189	229	14	58
BDRAX 200-4K	284	95	200	189	229	14	58
BDRAX 250-2K	335	95	250	238	284	14	58
BDRAX 250-4K	335	95	250	238	284	14	58
BDRAX 300-2K	390	95	300	288	332	14	58
BDRAX 300-4K	390	95	300	288	332	14	58
BDRAX 350-2K	427	100	350	338	398	2	58
BDRAX 350-4K	427	100	350	338	398	2	58

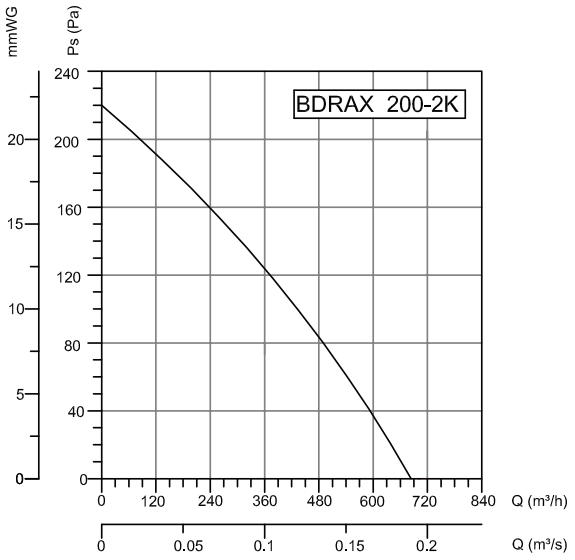

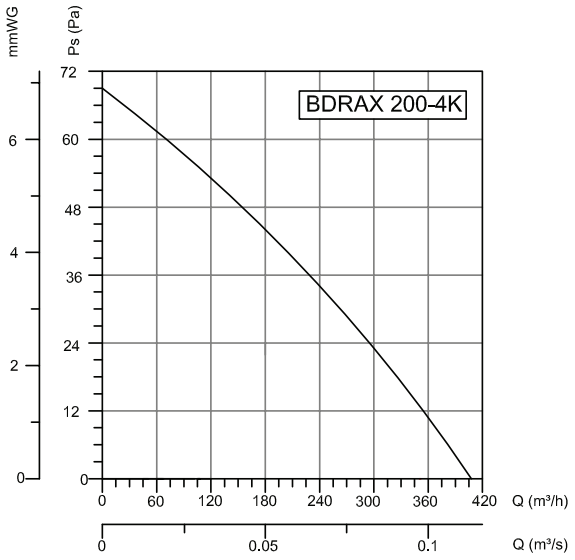

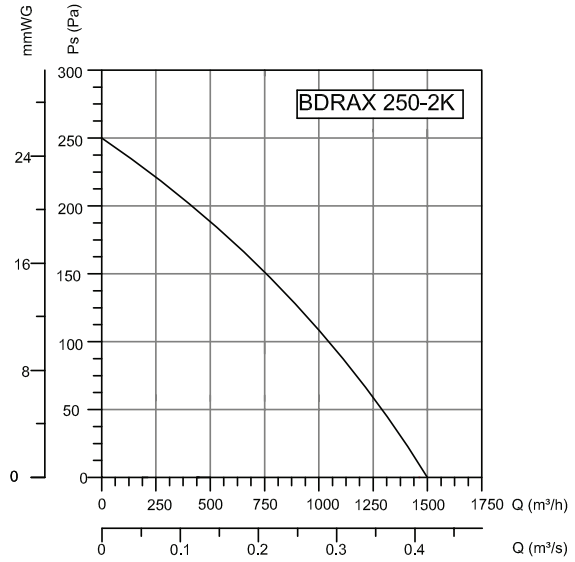

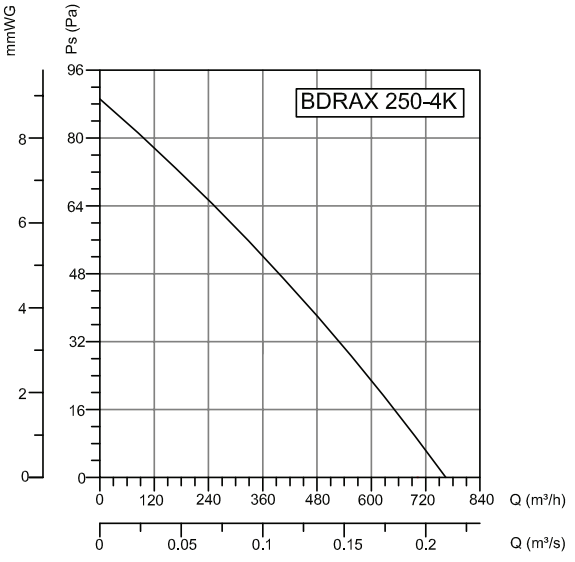

МОДЕЛЬ	Напряжение В	Частота Гц	Мощность Вт	Ток А	Конденсатор мкФ	Скорость об/мин	Производи-тельность м3/час	Уровень шума дБ	Вес кг
BDRAX 200-2K	230	50	67	0,32	2.5	2700	680	60	2
BDRAX 200-4K	230	50	52	0,3	1.5	1420	407	50	2.2
BDRAX 250-2K	230	50	110	0,5	4	2640	1500	70	2.7
BDRAX 250-4K	230	50	56	0,3	1.5	1380	760	60	2.7
BDRAX 300-2K	230	50	160	0,63	5	2630	2020	72	3.5
BDRAX 300-4K	230	50	63	0,3	2	1360	1410	60	3.5
BDRAX 350-2K	230	50	240	1,08	5	2280	3110	78	4.6
BDRAX 350-4K	230	50	72	0,32	3	1330	2340	65	4.6

ОСЕВЫЕ ВЕНТИЛЯТОРЫ

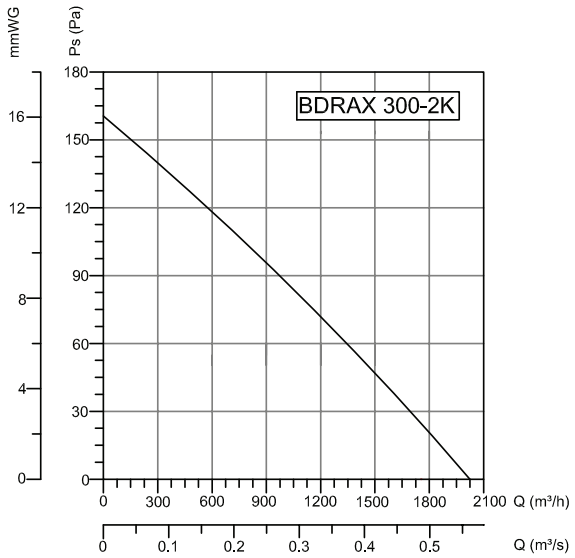

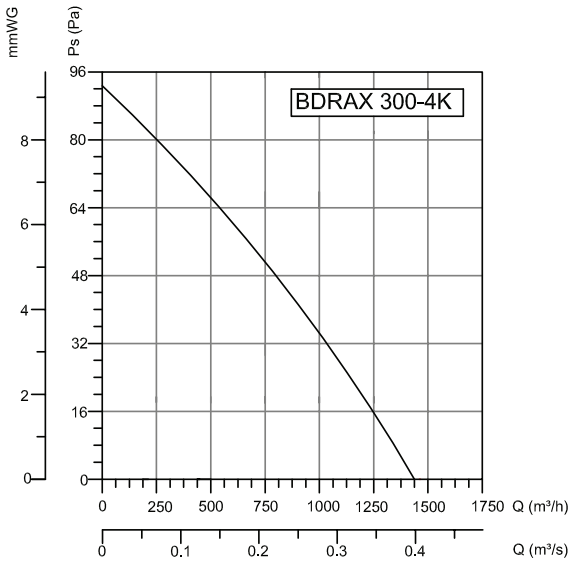

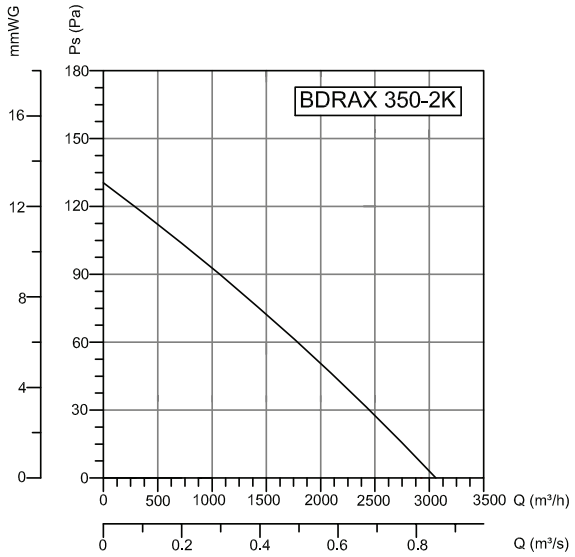

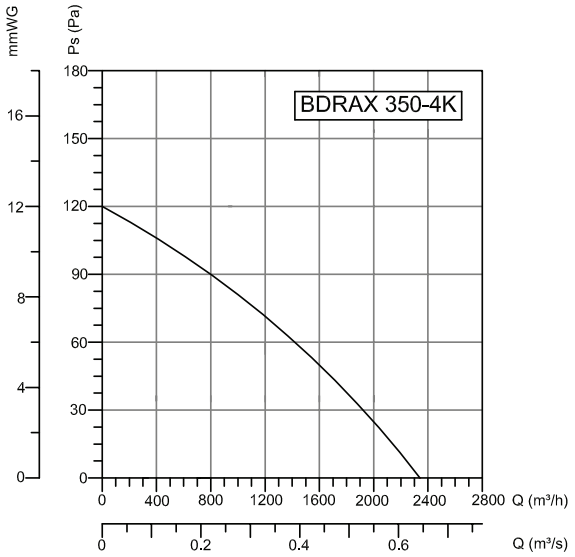

BORAX

ОСЕВЫЕ ВЕНТИЛЯТОРЫ КАНАЛЬНОГО ТИПА

Осевые вентиляторы серии BORAX идеально подходят для случаев, когда требуется высокая скорость потока воздуха при ограниченном пространстве. Обеспечивают низкий уровень шума.

Материал : Корпус произведен из черного листового металла с порошковым покрытием электростатическим порошком.

Направление вращения : По часовой стрелке.

Класс изоляции : Класс B

Директива : EN 60335-1, EN 60335-2-80

Контроль скорости : Скорость изменяется при помощи дополнительного регулятора скорости.

Область применения : Осевые вентиляторы канального типа BORAX используются для охлаждения промышленного оборудования и вентиляции жилых и коммерческих помещений. Они идеально подходят для случаев, когда требуется высокая скорость потока воздуха при ограниченном пространстве,

РАЗМЕРЫ (мм)

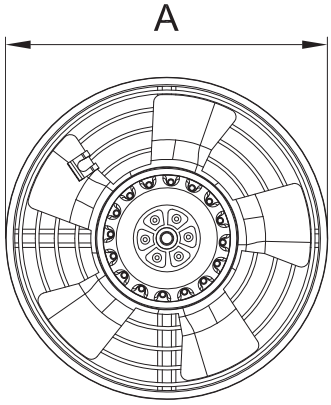

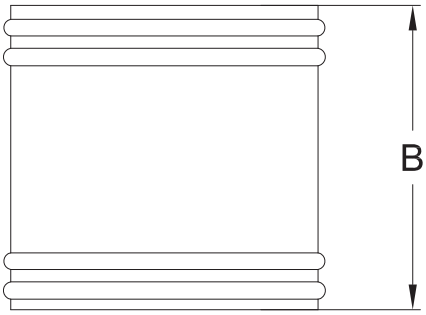

АКССЕСУАРЫ

BSC

МОДЕЛЬ	A	B
BORAX 200-2K	200	200
BORAX 250-2K	250	250
BORAX 300-2K	300	250
BORAX 350-2K	355	250

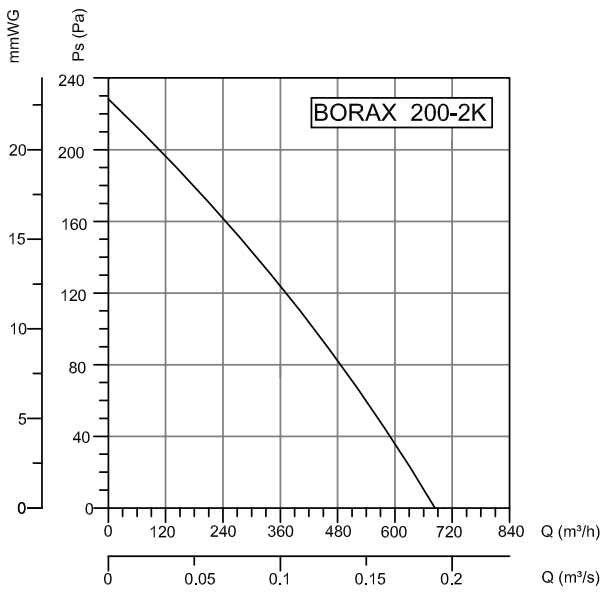

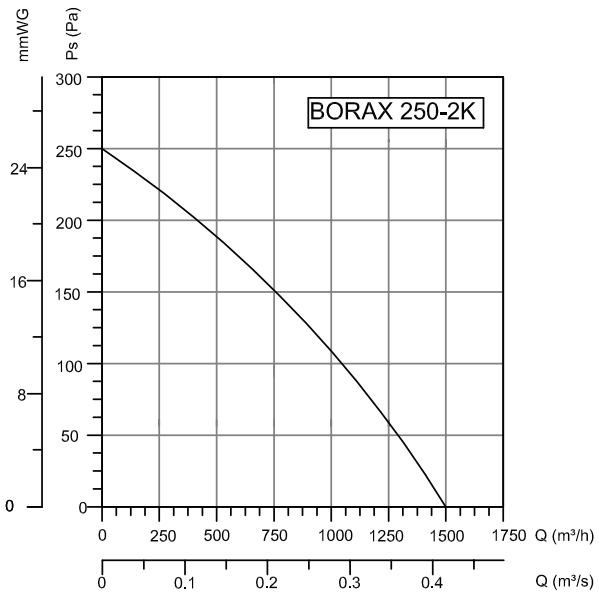

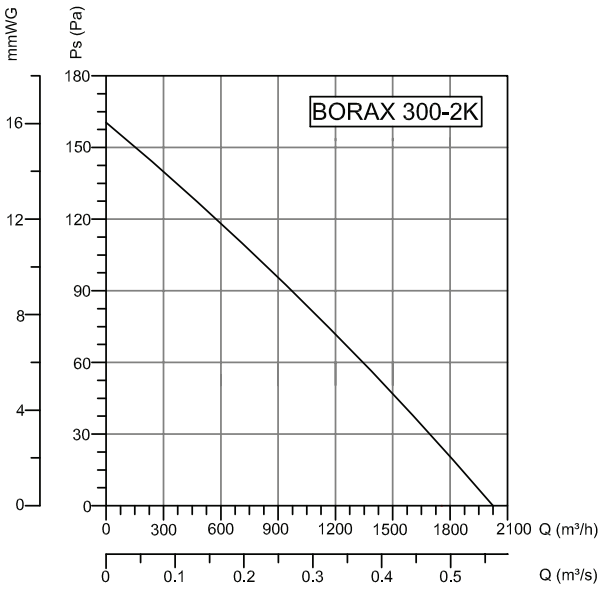

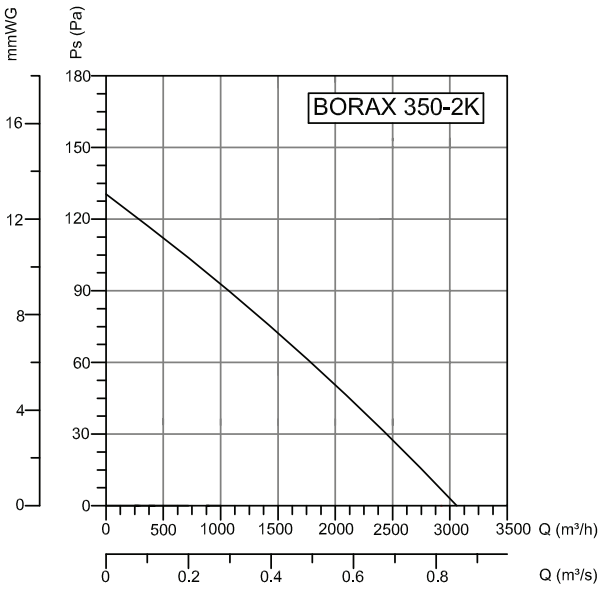

МОДЕЛЬ	Напряжение В	Частота Гц	Мощность Вт	Ток А	Конденсатор мкФ	Скорость об/мин	Производи-тельность м3/час	Уровень шума дБ	Вес кг
BORAX 200-2K	230	50	70	0,3	2,5	2650	680	50	2,7
BORAX 250-2K	230	50	100	0,46	4	2700	1500	52	3,6
BORAX 300-2K	230	50	163	0,63	5	2550	2025	54	4,6
BORAX 350-2K	230	50	240	1,1	5	2250	3110	58	5,6

ОСЕВЫЕ ВЕНТИЛЯТОРЫ

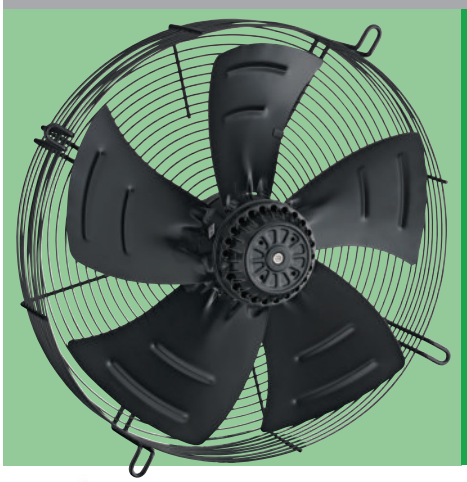

4M

ОХЛАЖДАЮЩИЕ ОСЕВЫЕ ВЕНТИЛЯТОРЫ 4M (S - всасывающий / B - дутьевой)

Вентиляторы производятся как в однофазном исполнении - 230 В, так и в трехфазном исполнении - 380 В

Материал : Корпус произведен из черного листового металла с порошковым покрытием, соединен с внешним роторным двигателем.

Направление вращения : Направление воздушного потока по часовой стрелке. (S - всасывающий / B - дутьевой)

Класс изоляции : Класс B, класс F

Директива : EN 60335-1, EN 60335-2-80

Область применения : Охлаждение агрегатов, охлаждение электронных панелей, лабораторий, жилых, промышленных и коммерческих помещений, в градирнях и т.д.

РАЗМЕРЫ (мм)

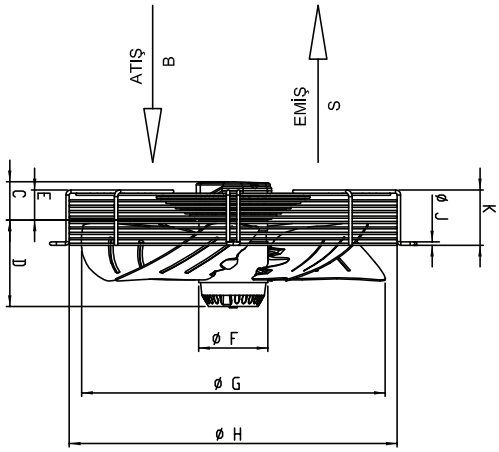

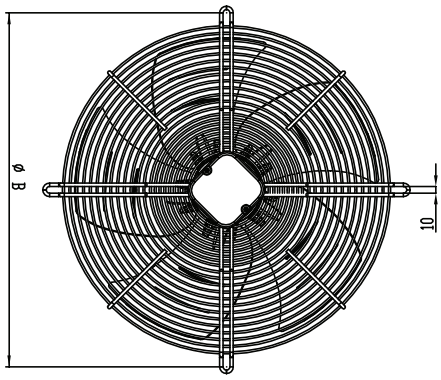

МОДЕЛЬ	A	B	C	D	E	F	G	H	J	K
4M 300	7	360	55	82	30	92	300	322	4	80
4M 350	9	422	55	108	30	102	350	375	5	80
4M 400	9	470	55	121	30	102	391	422	5	90
4M 450	9	522	55	133	30	102	446	475	5	90
4M 500	10	567	65	127	30	138	449	525	6	90
4MX 500	10	567	65	127	30	138	449	525	6	90

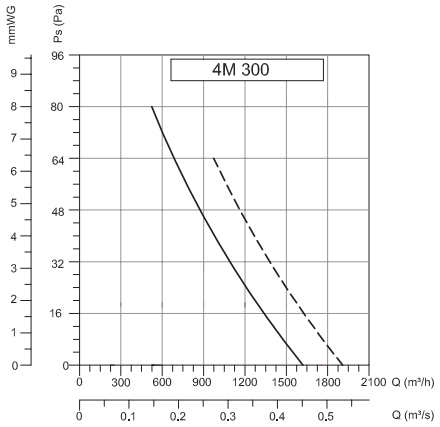

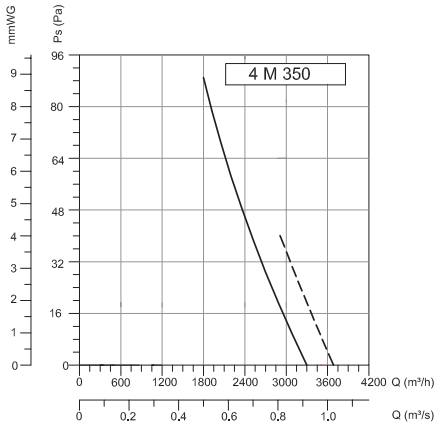

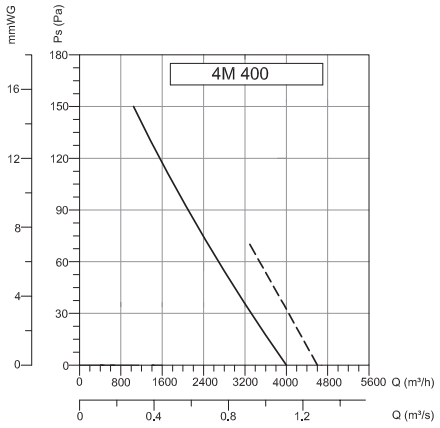

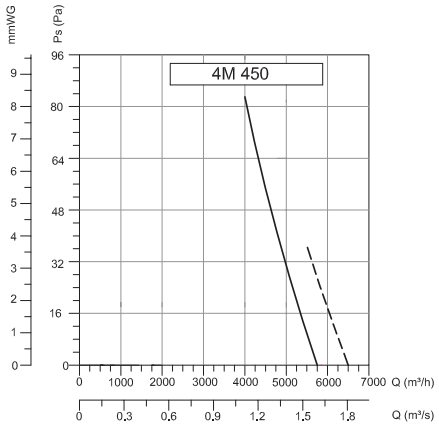

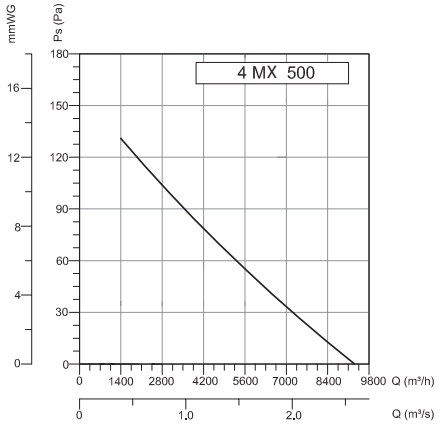

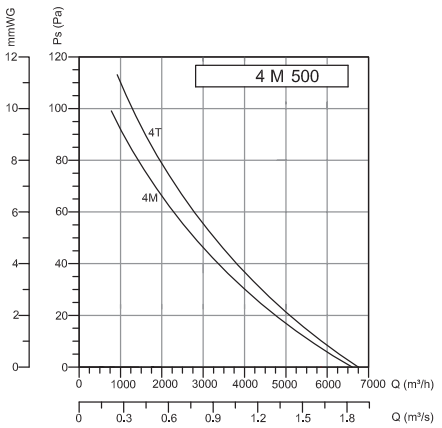

МОДЕЛЬ	Напряжение	Частота	Мощность	Ток	Конденсатор	Скорость	Производи-тельность
	В	Гц	Вт	(А)	мкФ	об/мин	м3/час
4M 300	230	50 / 60	72 / 87	0,32 / 0,38	2,5	1300/1450	1700/1900
4M 350	230	50 /60	165 / 195	0,75 / 0,85	5	1380/1545	3300/3700
4M 400	230	50 / 60	160 / 220	0,75 / 1,1	5	1400/1650	4000/4700
4M 450	230	50 / 60	245 / 355	1,2 / 1,6	8	1400/1600	5700/6500
4M 500	230	50	450	0,9	-	1320	6900
4MX 500	230	50	750	3,28	16	1260	9250

B5P/B6P

РЕГУЛИРУЕМЫЕ ПЛАСТМАССОВЫЕ КРЫЛЬЧАТКИ

В осевых крыльчатках серии B5P, B6P используются лопасти с аэродинамическим профилем. Он выбран для широкого спектра применений, в том числе для отопления, вентиляции и кондиционирования воздуха. Диаметр лопастей представлен в диапазоне 250-600 мм для B6P, 500-1050 мм для B5P с углами наклона от 25 до 50 градусов для соответствия Вашим требованиям. Температурный режим, -40 °C до +100 °C

РАЗМЕРЫ (мм)

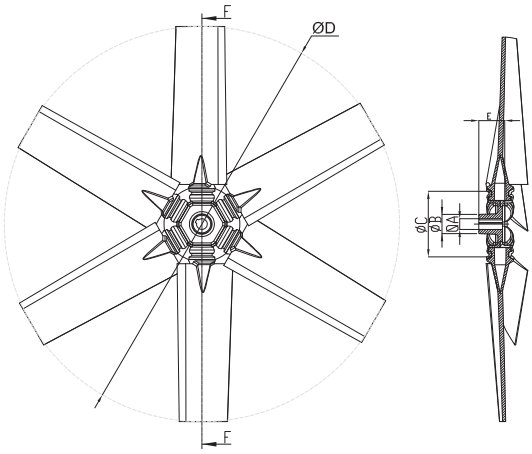

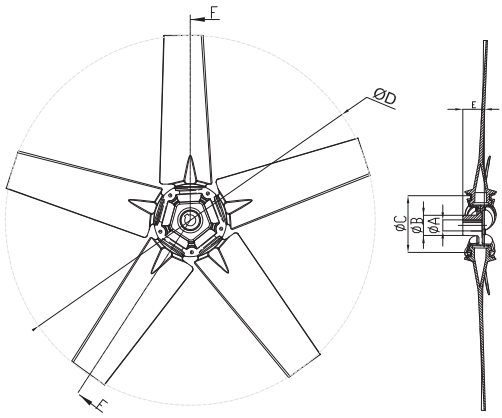

МОДЕЛЬ	ANGLE (α)	D	A	B	C	E
B6P 250	25°-30°-35°-42.5°	242	14	34	100	30
B6P 300	25°-30°-35°-42.5°	292	14	34	100	30
B6P 350	25°-30°-35°-42.5°	342	14	34	100	30
B6P 400	25°-30°-35°-42.5°	392	14	34	100	30
B6P 450	25°-30°-35°-42.5°	442	14	34	100	30
B6P 500	25°-30°-35°-42.5°	492	14	34	100	30
B6P 600	25°-30°-35°-42.5°	592	14	34	100	30

МОДЕЛЬ	ANGLE (α)	D	A	B	C	E
B5P 600	25°-30°-35°-42.5°	592	14	44	155	43
B5P 700	25°-30°-35°-42.5°	692	19	44	155	43
B5P 800	25°-30°-35°-42.5°	792	24	44	155	43
B5P 900	25°-30°-35°-42.5°	892	28	56.5	155	43
B5P 1000	25°-30°-35°-42.5°	992	32	56.5	155	43
B5P 1000B	25°-30°-35°-42.5°	992	38	56.5	155	43

ОСЕВЫЕ ВЕНТИЛЯТОРЫ

B6PA

НАСТЕННЫЕ ПРОМЫШЛЕННЫЕ ОСЕВЫЕ ВЕНТИЛЯТОРЫ
с пластмассовыми крыльчатками

Благодаря круглой металлической защитной решетке, устанавливаемой на передней части или с обеих сторон осевого вентилятора, посторонние предметы не могут попасть в вентилятор. Угол поворота пластмассовых крыльчаток регулируется.

РАЗМЕРЫ (мм)

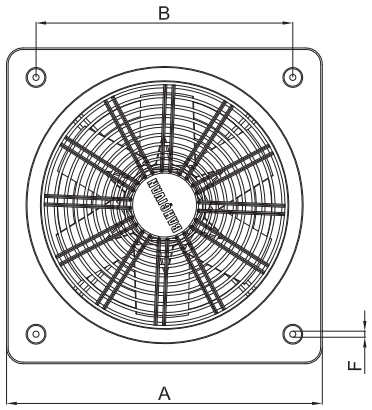

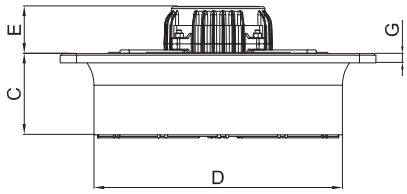

Материал : Конструкция, которая полностью произведена из металла на круглой основе и квадратному корпусу с максимальным удобством монтажа на стену обладает лучшей устойчивостью. Трубки ротора и статора произведены из кремнистого листового металла. Крыльчатка произведена в идеальном размере для обеспечения максимального потока воздуха. Корпус двигателя был произведен методом алюминиевого литья.

Класс изоляции : Класс B, Класс F

Директива : EN 60335-1, EN 60335-2-80

Контроль скорости : Скорость изменяется при помощи дополнительного регулятора скорости. (BSC-1, BSC-2)

Область применения : Могут использоваться на фабриках, складах, красильнях, торговых центрах, больших залах и т.д.

АКССЕСУАРЫ

BSC

МОДЕЛЬ	Напряжение В	Частота Гц	Мощность Вт	Ток (A)	Конденсатор мкФ	Скорость об/мин	Производи-тельность м3/час	Уровень шума дБ	Вес кг
B6PAM 250/B6PAT 250	230	50	190	1,1	8/-	1475	1500	60	7.3
B6PAM 300/B6PAT 300	230	50	210	1,1	8/-	1445	2390	60	8.5
B6PAM 350/B6PAT 350	230	50	270	1,3	8/-	1400	4080	63	9.9
B6PAM 400/B6PAT 400	230	50	310	1,4	8/-	1350	5200	65	10.4
B6PAM 450/B6PAT 450	230	50	360	1,6	8/-	1240	6100	63	11.4
B6PAM 500/B6PAT 500	230	50	440	2	8/-	1130	7200	68	13.6

МОДЕЛЬ	A	B	C	D	E	F	G
B6PA 250	333	275	80	261	80	8.25	10
B6PA 300	412	336	80	307	80	8.25	10
B6PA 350	465	390	90	365	80	8.25	10
B6PA 400	500	420	100	403	80	8.25	10
B6PA 450	560	480	105	462	80	8.25	10
B6PA 500	630	561	110	513	90	8.25	10

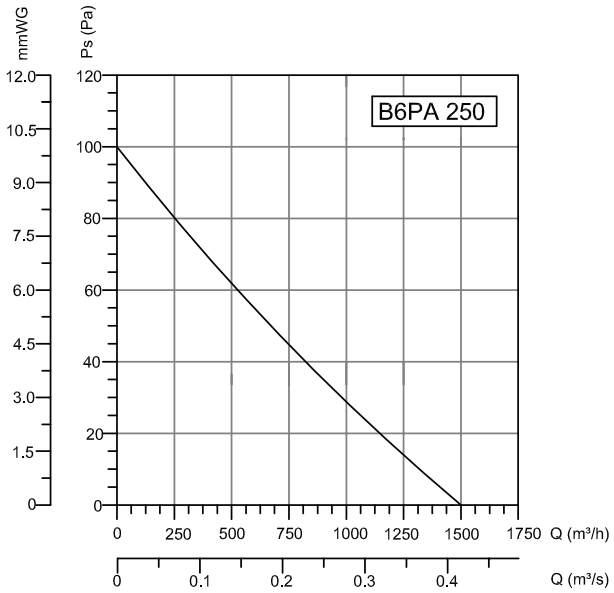
B6PA 250
mmWG
Ps (Pa)
Q (m³/h)
Q (m³/s)

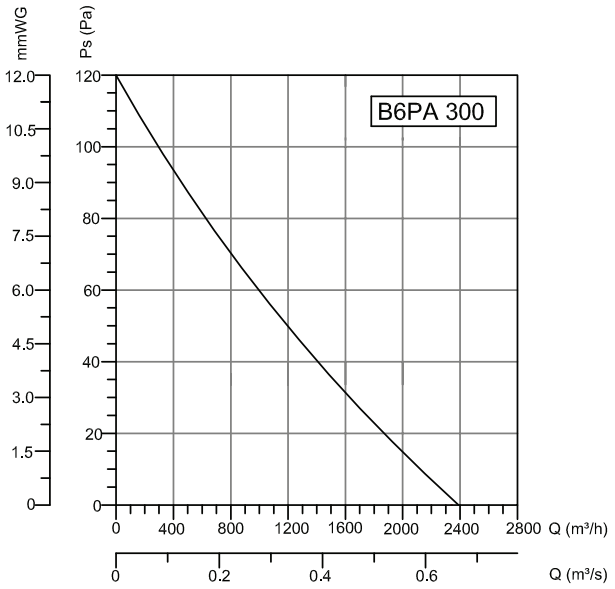
B6PA 300
mmWG
Ps (Pa)
Q (m³/h)
Q (m³/s)

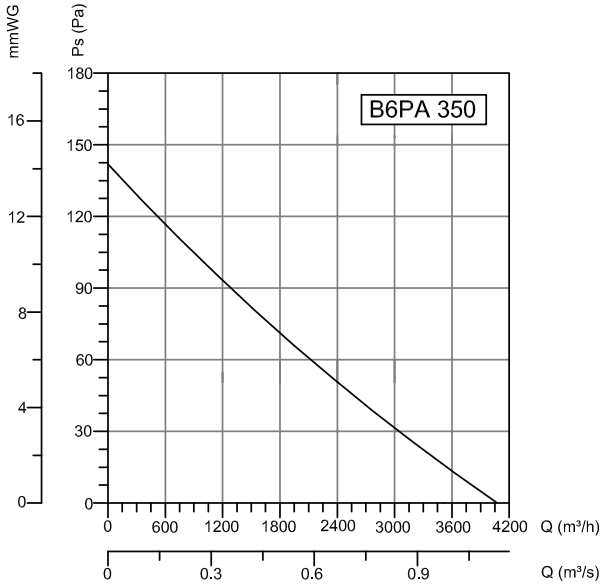
B6PA 350
mmWG
Ps (Pa)
Q (m³/h)
Q (m³/s)

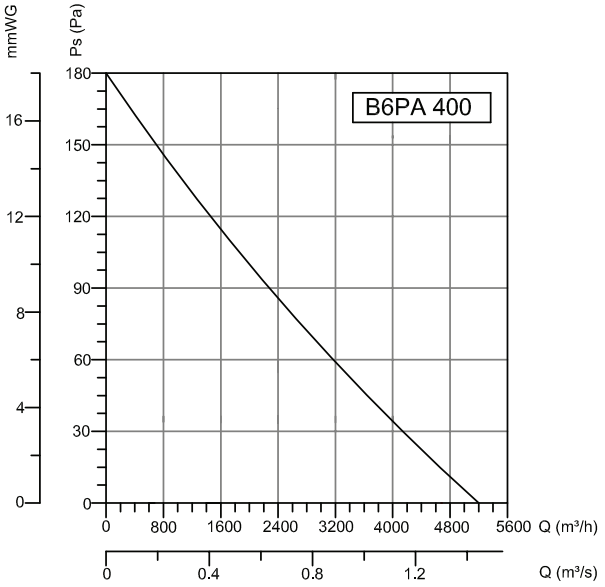
B6PA 400
mmWG
Ps (Pa)
Q (m³/h)
Q (m³/s)

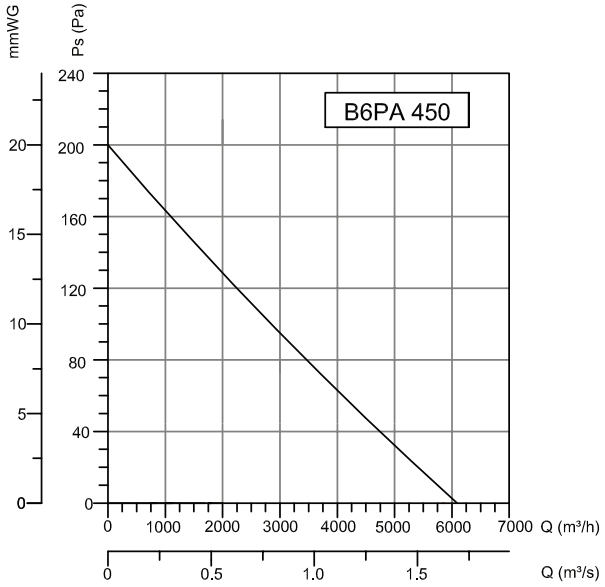
B6PA 450
mmWG
Ps (Pa)
Q (m³/h)
Q (m³/s)

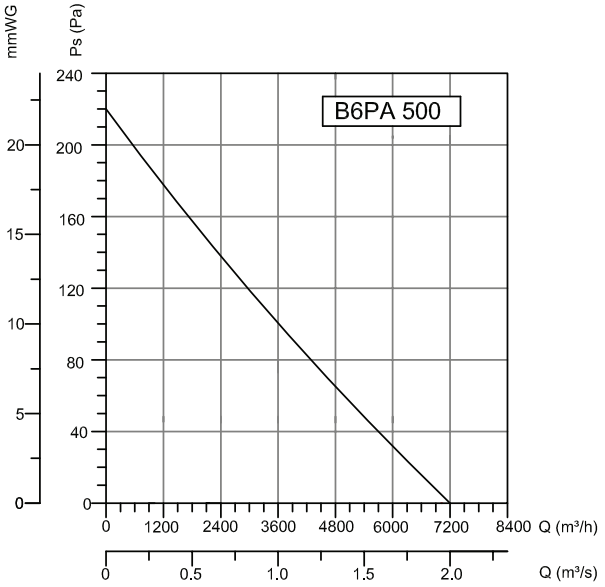
B6PA 500
mmWG
Ps (Pa)
Q (m³/h)
Q (m³/s)

ОСЕВЫЕ ВЕНТИЛЯТОРЫ

B5PA

НАСТЕННЫЕ ПРОМЫШЛЕННЫЕ ОСЕВЫЕ ВЕНТИЛЯТОРЫ
с пластмассовыми крыльчатками

Благодаря круглой металлической защитной решетке, устанавливаемой на передней части или с обеих сторон осевого вентилятора, посторонние предметы не могут попасть в вентилятор. Угол поворота пластмассовых крыльчаток регулируется.

РАЗМЕРЫ (мм)

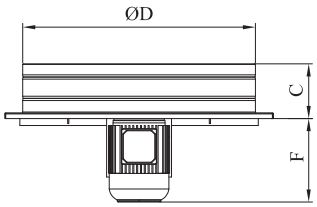

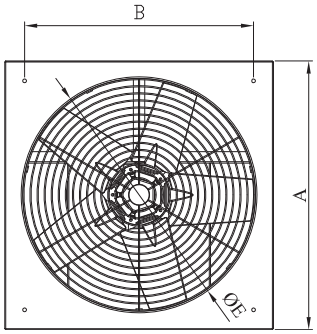

Материал : Конструкция, которая полностью произведена из металла на круглой основе и квадратному корпусу с максимальным удобством монтажа на стену обладает лучшей устойчивостью. Трубки ротора и статора произведены из кремнистого листового металла. Крыльчатка произведена в идеальном размере для обеспечения максимального потока воздуха. Корпус двигателя был произведен методом алюминиевого литья.

Класс изоляции : Класс B, Класс F

Директива : EN 60335-1, EN 60335-2-80

Контроль скорости : Скорость изменяется при помощи дополнительного регулятора скорости. (BSC-1, BSC-2)

Область применения : Могут использоваться на фабриках, складах, красильнях, торговых центрах, больших залах и т.д.

МОДЕЛЬ	A	B	C	D	E	F
B5PA 500	600	460	125	510	492	239
B5PA 600	700	550	125	610	592	239
B5PA 700	800	640	170	730	690	259
B5PA 800	950	770	220	830	780	284
B5PA 900	1100	900	250	930	880	336
B5PA 1000	1200	960	250	1030	990	375

АКССЕСУАРЫ

BSC-F

МОДЕЛЬ	Напряжение	Частота	Мощность	Ток	Скорость	Производи-тельность	Уровень шума	Вес
	В	Гц	кВт	(А)	об/мин	м3/час	дБ	кг
B5PAM 500/ B5PAT 500	230/380	50	0.55	3,3/1,5	1400	8500	69	16.6
B5PAM 600/ B5PAT 600	230/380	50	0.75	4,6/2	1400	10500	75	20.5
B5PAM 700/ B5PAT 700	230/380	50	1.1	7,1/2,6	1400	14000	82	33
B5PAM 800/ B5PAT 800	230/380	50	2.2	13,4/5,1	1400	20000	85	52
B5PAT 900	230/380	50	4	8,2	1400	32000	88	61
B5PAT 1000	230/380	50	5.5	11,3	1400	37000	91	90

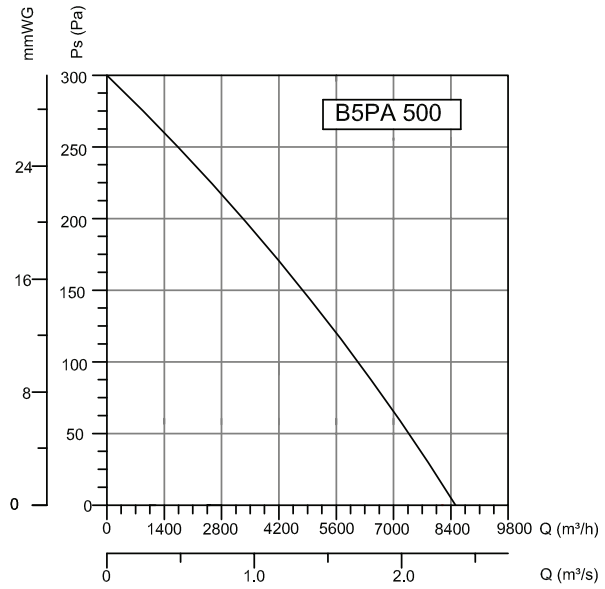
B5PA 500
mmWG
Ps (Pa)
Q (m³/h)
Q (m³/s)

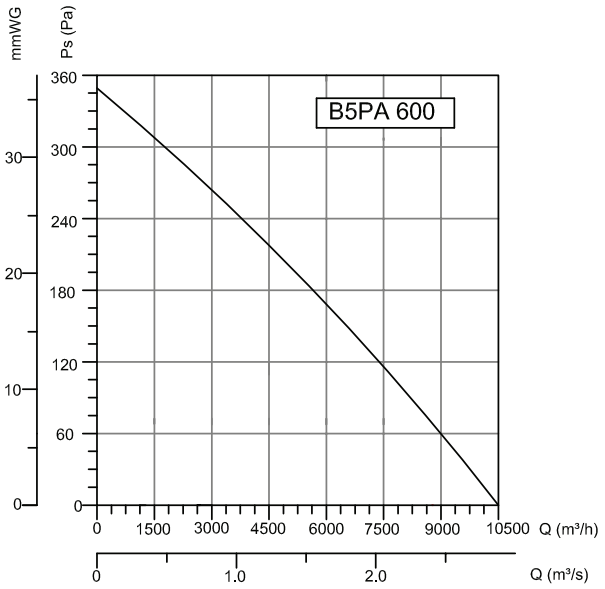
B5PA 600
mmWG
Ps (Pa)
Q (m³/h)
Q (m³/s)

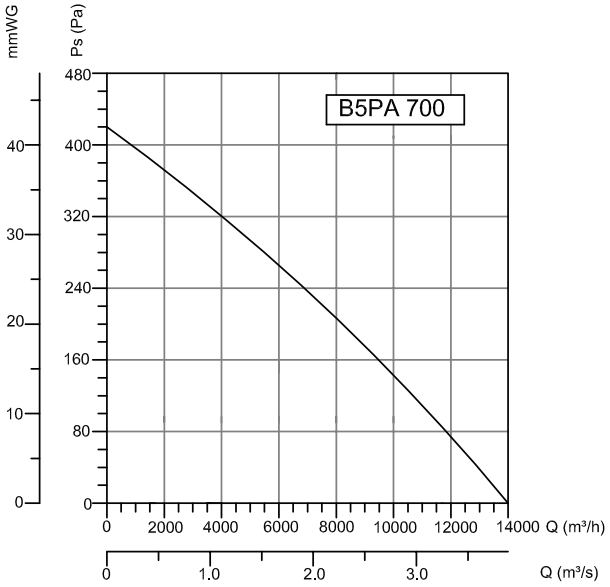
B5PA 700
mmWG
Ps (Pa)
Q (m³/h)
Q (m³/s)

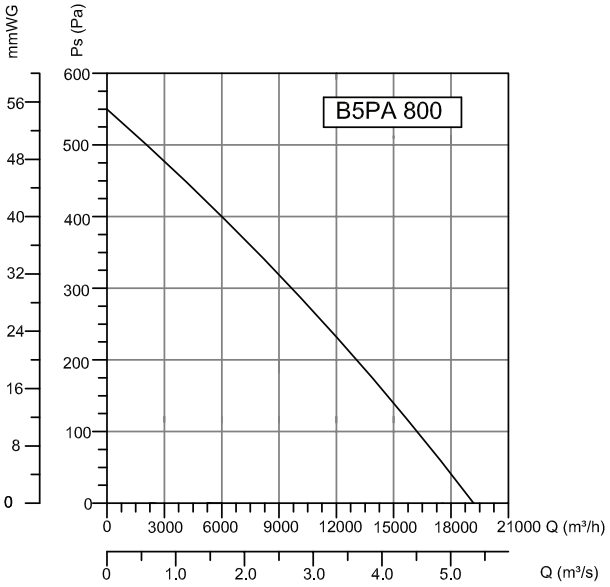
B5PA 800
mmWG
Ps (Pa)
Q (m³/h)
Q (m³/s)

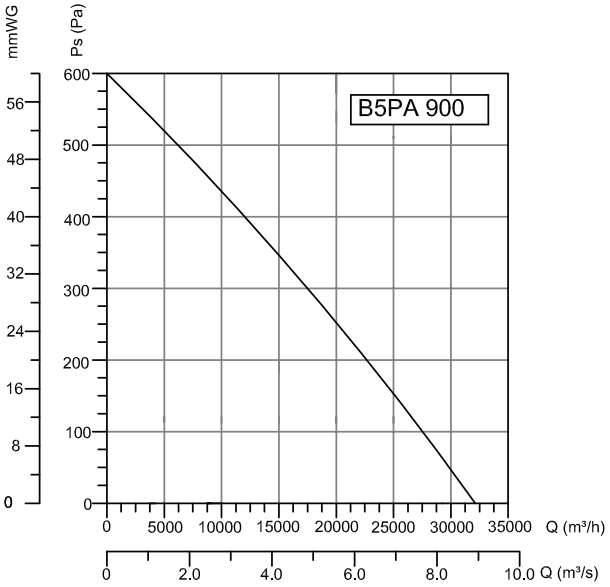
B5PA 900
mmWG
Ps (Pa)
Q (m³/h)
Q (m³/s)

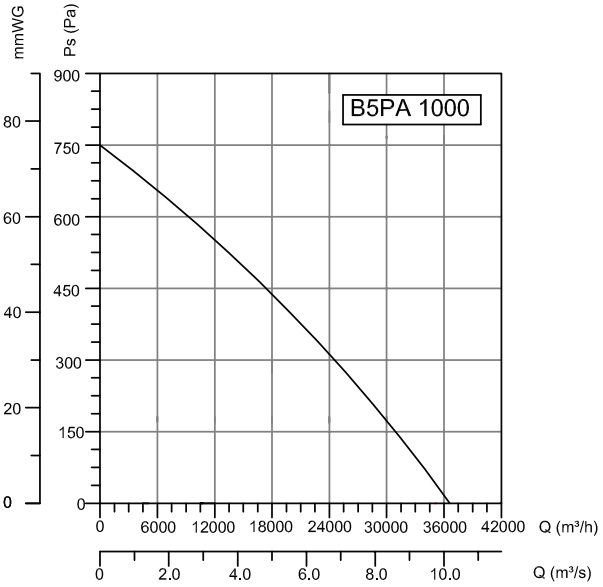
B5PA 1000
mmWG
Ps (Pa)
Q (m³/h)
Q (m³/s)

ОСЕВЫЕ ВЕНТИЛЯТОРЫ

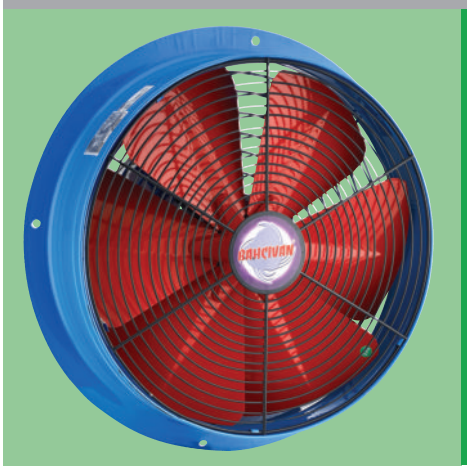

BSM - BST

ПРОМЫШЛЕННЫЕ ОСЕВЫЕ ВЕНТИЛЯТОРЫ
С круглым корпусом

Крыльчатка произведена в идеальном размере для обеспечения максимального потока воздуха.

РАЗМЕРЫ (мм)

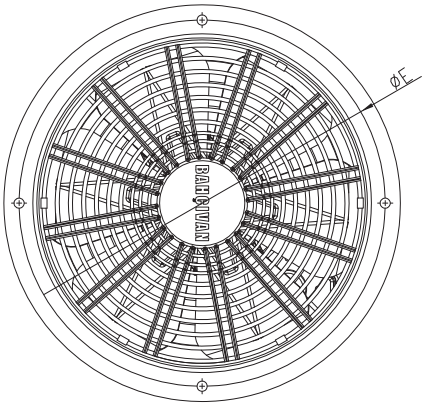

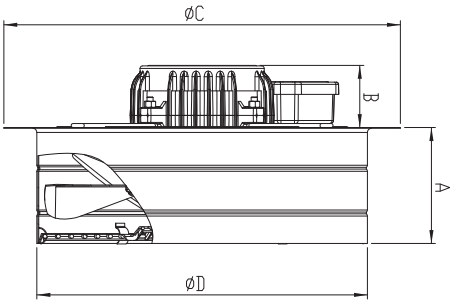

Материал : Конструкция, которая полностью произведена из металла на круглой основе обладает лучшей устойчивостью. Трубки ротора и статора произведены из кремнистого листового металла. Корпус двигателя был произведен методом алюминиевого литья. Благодаря круглой металлической защитной решетке, устанавливаемой на передней части или с обеих сторон осевого вентилятора, посторонние предметы не могут попасть в вентилятор.

Класс изоляции : Класс B

Директива : EN 60335-1, EN 60335-2-80

Область применения : BSM/BST промышленные осевые вентиляторы могут использоваться на фабриках, складах, красильнях, торговых центрах, больших залах и т.д.

МОДЕЛЬ	Напряжение В	Частота Гц	Мощность Вт	Ток (А)	Конденсатор мкФ	Скорость об/мин	Производи-тельность м3/час	Уровень шума дБ	Вес кг
BSM 250-2K/BST 250-2K	230/380	50	195	0,87	8/-	2900	2200	70	7.4
BSM 250 / BST 250	230/380	50	170	1,08	8/-	1465	1200	52	7.4
BSM 300 / BST 300	230/380	50	210	1,2	8/-	1400	2000	60	8
BSM 350 / BST 350	230/380	50	200	1,1	8/-	1400	3250	58	8.2
BSM 400 / BST 400	230/380	50	230	1,2	8/-	1420	4500	65	8.8
BSM 450 / BST 450	230/380	50	240	1,2	8/-	1385	5000	65	10
BSM 500 / BST 500	230/380	50	245	1,2	8/-	1335	5500	70	11
BSM 550 / BST 550	230/380	50	240	1	10/-	1350	6000	60	14.6
BSM 600 / BST 600	230/380	50	235	1	10/-	1370	8000	65	15.6

МОДЕЛЬ	A	B	C	D	E
BSM 250-2K / BST 250-2K	114	61	304	251	277
BSM 250 / BST 250	114	61	304	251	277
BSM 300 / BST 300	114	61	390	325	360
BSM 350 / BST 350	114	61	435	374	405
BSM 400 / BST 400	114	61	485	427	455
BSM 450 / BST 450	114	61	546	470	516
BSM 500 / BST 500	125	61	590	518	560
BSM 550 / BST 550	130	160	624	560	595
BSM 600 / BST 600	130	160	674	610	645

BVN®
VENTILATION SYSTEMS & ELECTRICAL MOTORS

BSMS - BSTS

ПРОМЫШЛЕННЫЕ ОСЕВЫЕ ВЕНТИЛЯТОРЫ
с квадратным корпусом

Крыльчатка произведена в идеальном размере для обеспечения максимального потока воздуха.

Материал : Конструкция, которая полностью произведена из металла на круглой основе обладает лучшей устойчивостью. Трубки ротора и статора произведены из кремнистого листового металла. Корпус двигателя был произведен методом алюминиевого литья. Согласно области применения, благодаря круглой металлической защитной решетке, устанавливаемой на передней части или с обеих сторон осевого вентилятора, посторонние предметы не могут попасть в вентилятор.

Класс изоляции : Класс B

Директива : EN 60335-1, EN 60335-2-80

Область применения : Вентиляторы могут использоваться на фабриках, складах, красильнях, торговых центрах, больших залах и т.д.

РАЗМЕРЫ (мм)

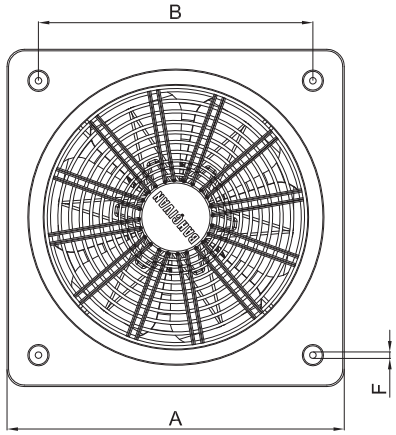

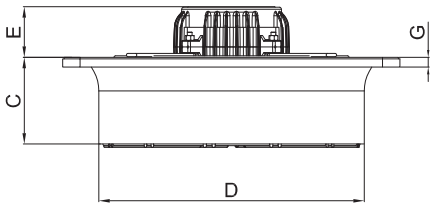

МОДЕЛЬ	Напряжение В	Частота Гц	Мощность Вт	Ток (A)	Конденсатор мкФ	Скорость об/мин	Производительность м3/час	Уровень шума дБ	Вес кг
BSMS 250-2K/BSTS 250-2K	230/380	50	195	0,87	8/-	2900	2200	70	6.3
BSMS 250/BSTS 250	230/380	50	170	1,08	8/-	1465	1200	52	6
BSMS 300/BSTS 300	230/380	50	210	1,2	8/-	1400	2000	60	7
BSMS 350/BSTS 350	230/380	50	200	1,1	8/-	1400	3250	58	8.2
BSMS 400/BSTS 400	230/380	50	230	1,2	8/-	1420	4500	70	8.2
BSMS 450/BSTS 450	230/380	50	240	1,2	8/-	1385	5000	70	9.6
BSMS 500/BSTS 500	230/380	50	245	1,2	8/-	1335	5500	75	11
BSMS 550/BSTS 550	230/380	50	240	1	10	1350	6000	70	15.3
BSMS 600/BSTS 600	230/380	50	235	1	10	1370	8000	75	15.6

МОДЕЛЬ	A	B	C	D	E	F	G
BSMS 250-2K / BSTS 250-2K	333	275	80	261	80	8	10
BSMS 250 / BSTS 250	333	275	80	261	80	8	10
BSMS 300 / BSTS 300	412	336	80	307	80	8	10
BSMS 350 / BSTS 350	465	390	90	365	80	8	10
BSMS 400 / BSTS 400	500	420	100	403	80	8	10
BSMS 450 / BSTS 450	560	480	105	462	80	8	10
BSMS 500 / BSTS 500	630	561	110	513	90	8	10
BSMS 550 / BSTS 550	660	585	145	565	135	8	10
BSMS 600 / BSTS 600	700	631	145	612	135	8	10

ОСЕВЫЕ ВЕНТИЛЯТОРЫ

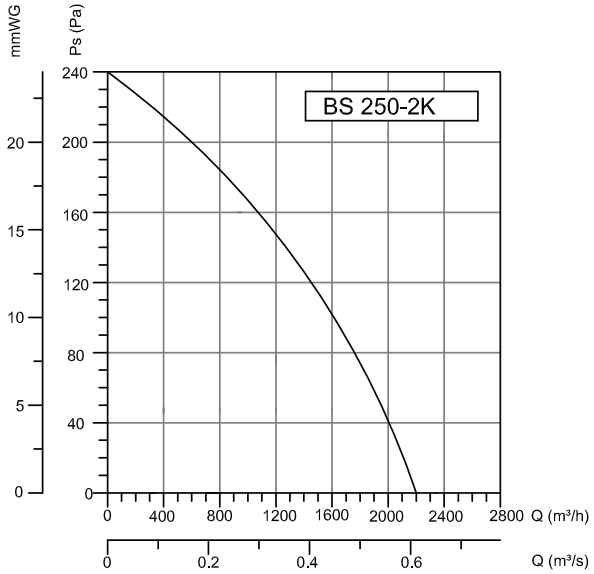

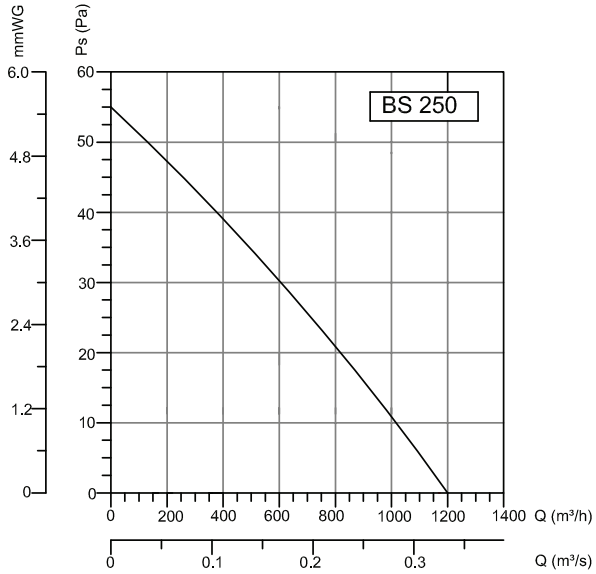

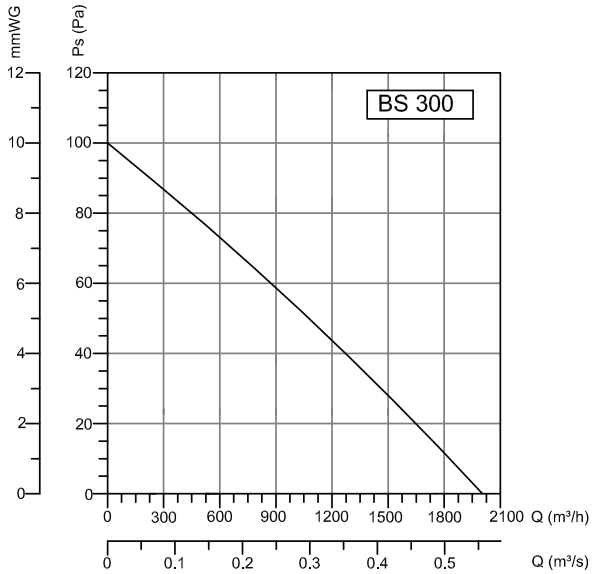

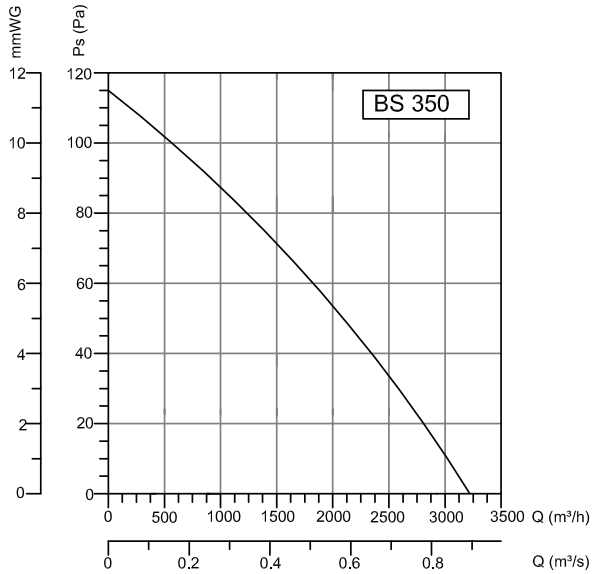

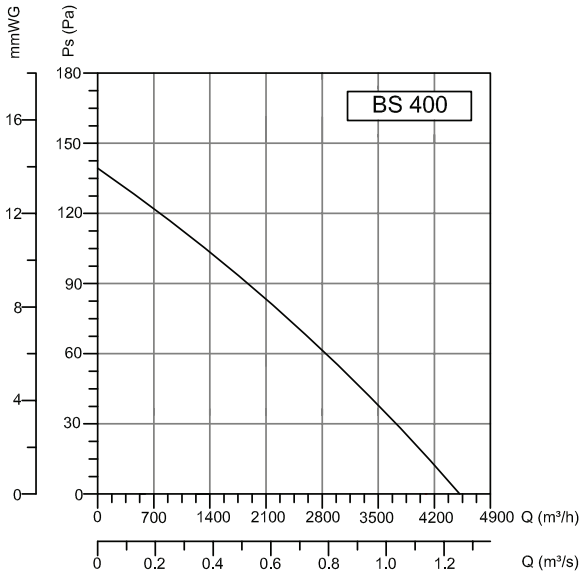

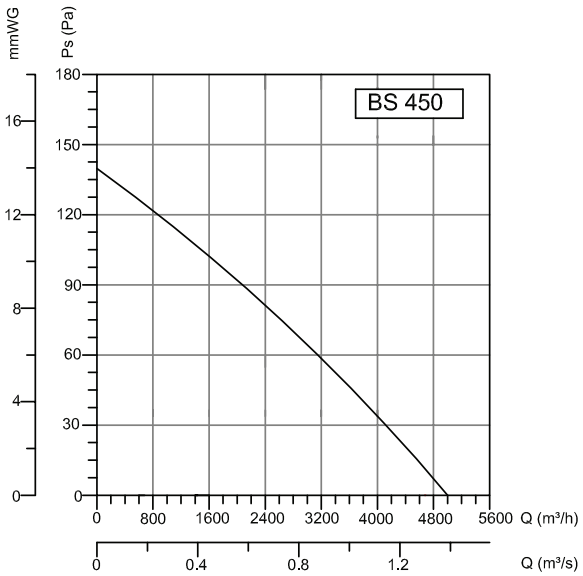

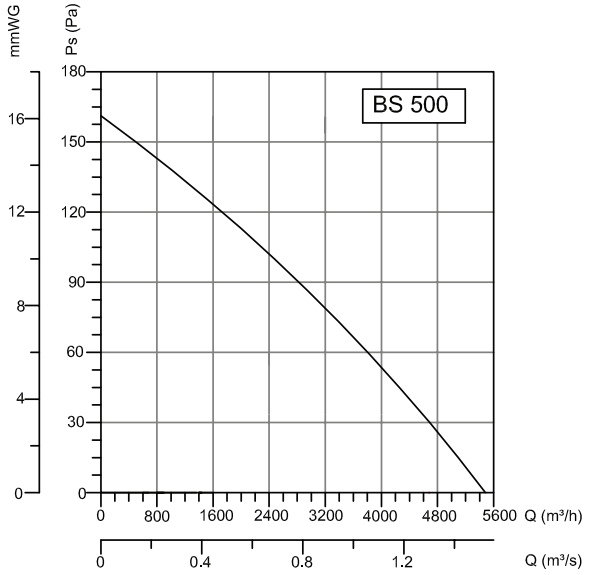

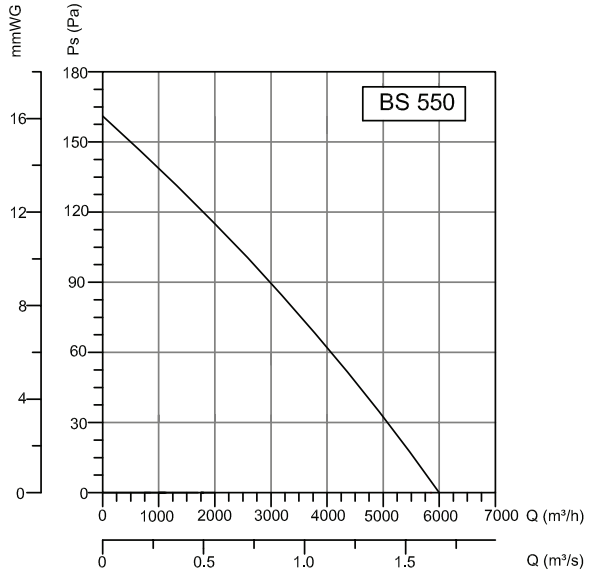

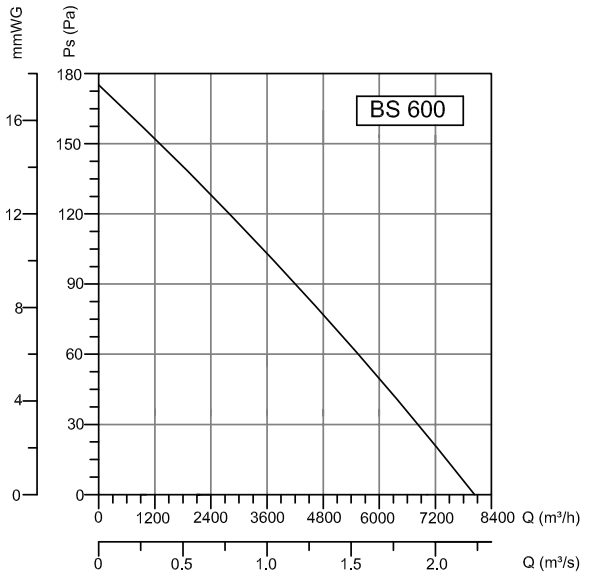

АКССЕСУАРЫ

BSC BASP BYH

ОСЕВЫЕ ВЕНТИЛЯТОРЫ

BTF-M

ПРОМЫШЛЕННЫЕ ОСЕВЫЕ ВЕНТИЛЯТОРЫ
с алюминиевыми крыльчатками

Материал : Конструкция, которая полностью произведена из металла на круглой основе обладает лучшей устойчивостью. Крыльчатка произведена из алюминия в идеальном размере для обеспечения максимального потока воздуха.

Класс изоляции : Класс F

Директива : EN 60335-1, EN 60335-2-80

Контроль скорости : Скорость изменяется при помощи дополнительного регулятора скорости.

Область применения : Промышленные осевые вентиляторы могут использоваться в промышленных и коммерческих объектах, например на фабриках, складах, красильнях, торговых центрах, больших залах и т.д.

РАЗМЕРЫ (мм)

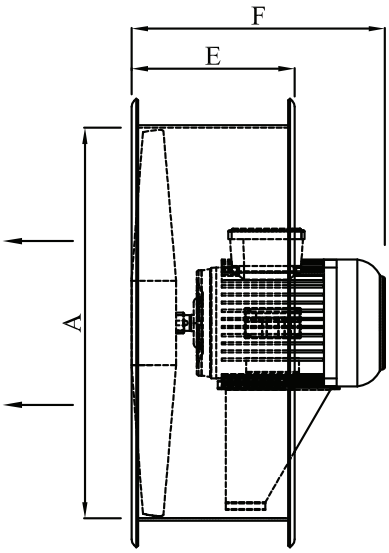

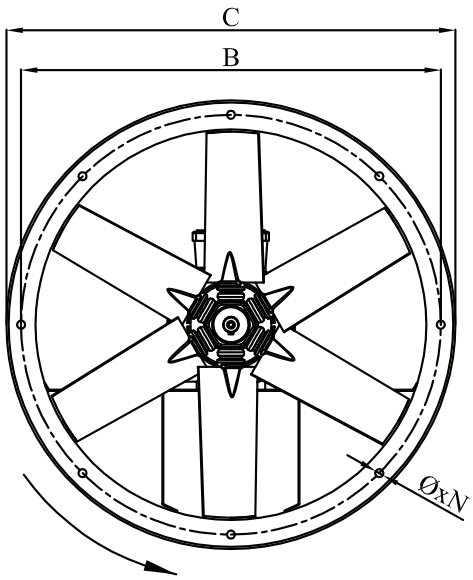

МОДЕЛЬ	A	B	C	E	F	NxØ
BTFM 400-4P-6	400	435	470	200	140	8X10
BTFM 400-2P-6	400	435	470	200	154	8X11
BTFM 450-4P-6	450	485	520	200	140	8X12
BTFM 450-2P-6	450	485	520	200	220	8X13
BTFM 500-4P-6	500	535	570	270	80	8X14
BTFM 500-2P-6	500	535	570	270	163	8X15
BTFM 560-4P-6	560	595	630	270	105	8X16
BTFM 560-2P-6	560	595	630	270	216	8X17
BTFM 630-4P-6	630	665	700	270	130	8X18
BTFM 710-4P-6	710	745	780	300	130	8X19
BTFM 800-4P-6	800	835	870	300	191	8X20
BTFM 800-6P-9	800	835	870	300	160	8X21
BTFM 900-4P-6	900	935	970	350	204	8X22
BTFM 900-6P-9	900	935	970	350	160	8X23
BTFM 1000-4P-6	1000	1035	1070	415	142	8X24
BTFM 1000-6P-9	1000	1035	1070	415	231	8X25

МОДЕЛЬ	Мощность	Скорость	Частота	Уровень шума	Производи-тельность	Вес
	кВт	об/мин	Гц	дБ	м3/час	кг
BTFM 400-4P-6	0,55	1400	50	65	4000	20
BTFM 400-2P-6	1,5	2800	50	80	7500	26
BTFM 450-4P-6	0,55	1400	50	70	5400	23
BTFM 450-2P-6	3	2800	50	81	10500	35
BTFM 500-4P-6	0,75	1400	50	72	7000	30
BTFM 500-2P-6	4	2800	50	81	14000	42
BTFM 560-4P-6	1,1	1400	50	73	9500	36
BTFM 560-2P-6	7,5	2800	50	82	17500	56
BTFM 630-4P-6	1,5	1400	50	74	12000	40
BTFM 710-4P-6	3	1400	50	74	16000	50
BTFM 800-4P-6	5,5	1400	50	92	20000	79
BTFM 800-6P-9	2,2	900	50	83	13000	69
BTFM 900-4P-6	7,5	1400	50	76	26000	90
BTFM 900-6P-9	3	900	50	70	16500	104
BTFM 1000-4P-6	11	1500	50	79	32500	145
BTFM 1000-6P-9	5,5	1000	50	72	21000	115

ОСЕВЫЕ ВЕНТИЛЯТОРЫ

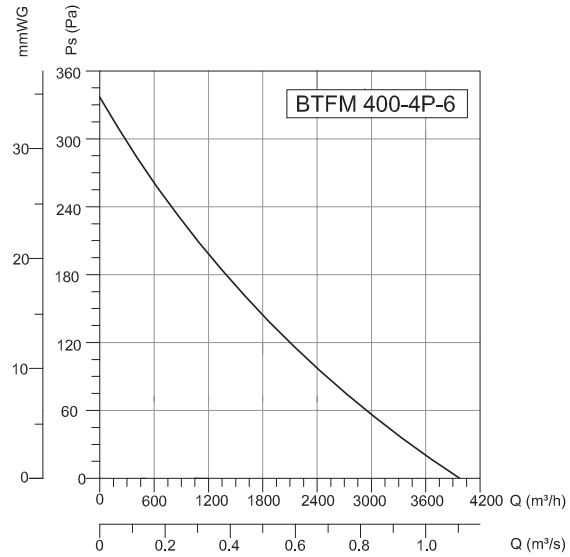

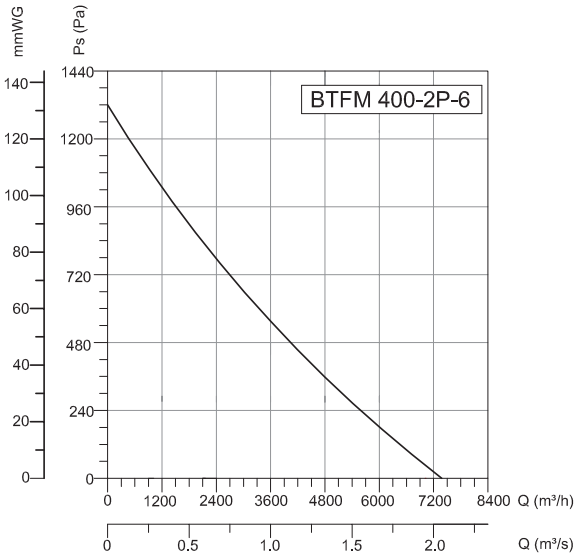

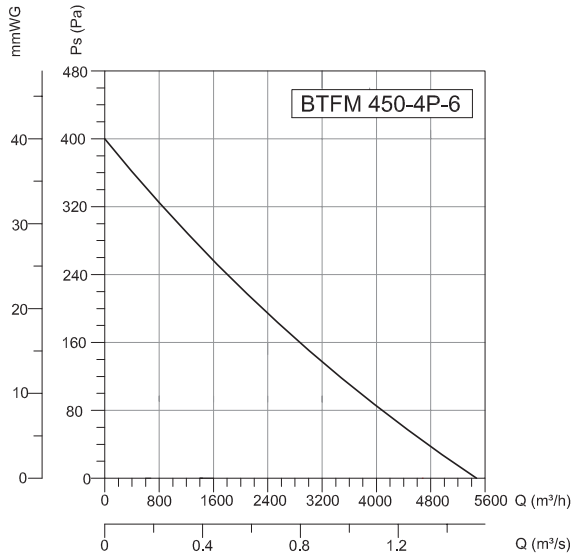

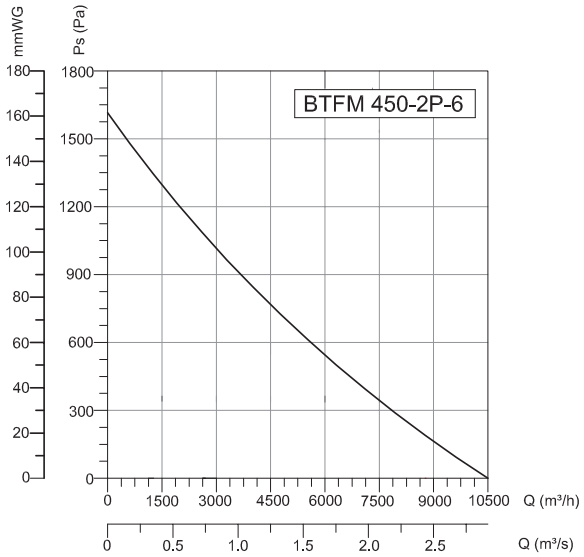

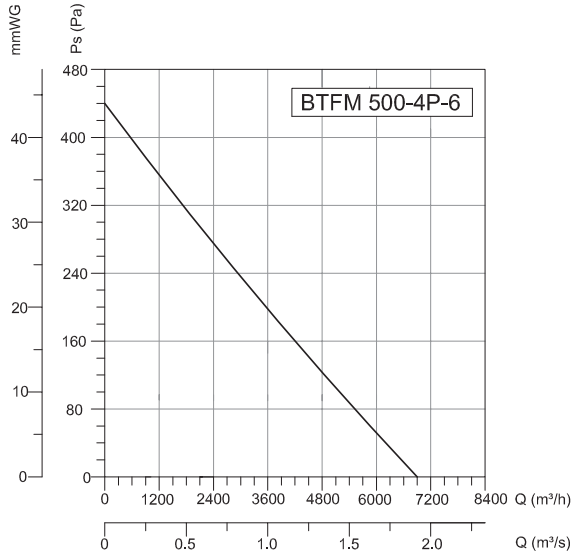

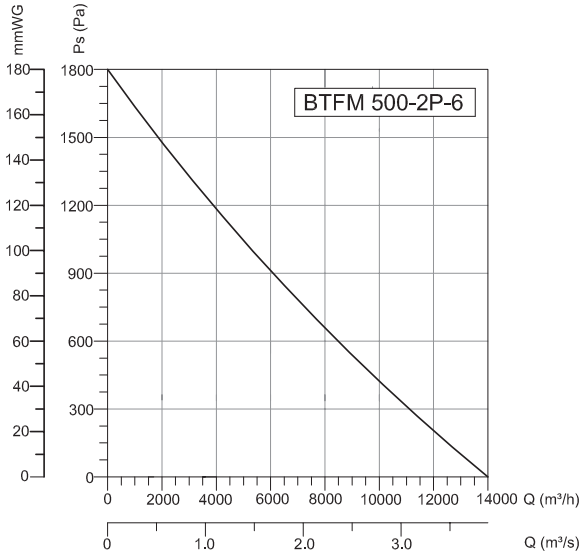

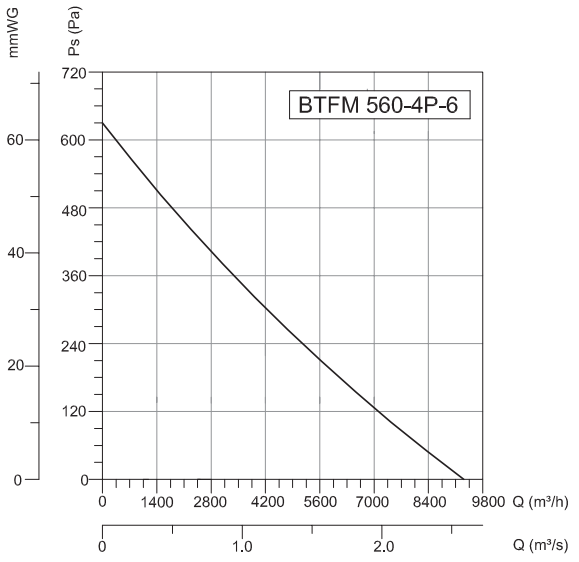
BTFM 560-4P-6
mmWG
Ps (Pa)
Q (m³/h)
Q (m³/s)

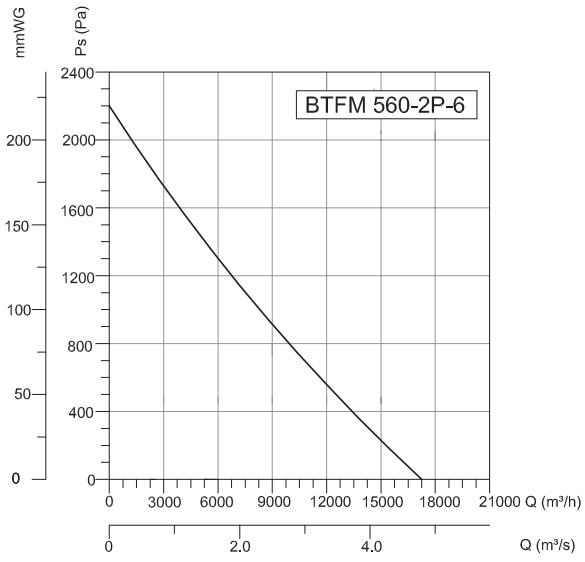
BTFM 560-2P-6
mmWG
Ps (Pa)
Q (m³/h)
Q (m³/s)

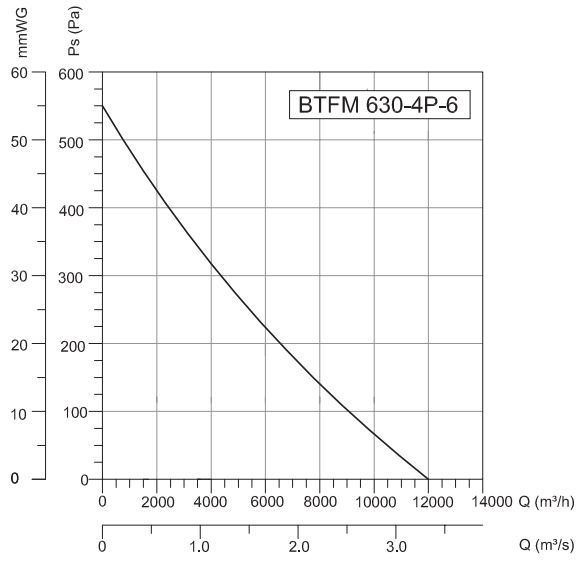
BTFM 630-4P-6
mmWG
Ps (Pa)
Q (m³/h)
Q (m³/s)

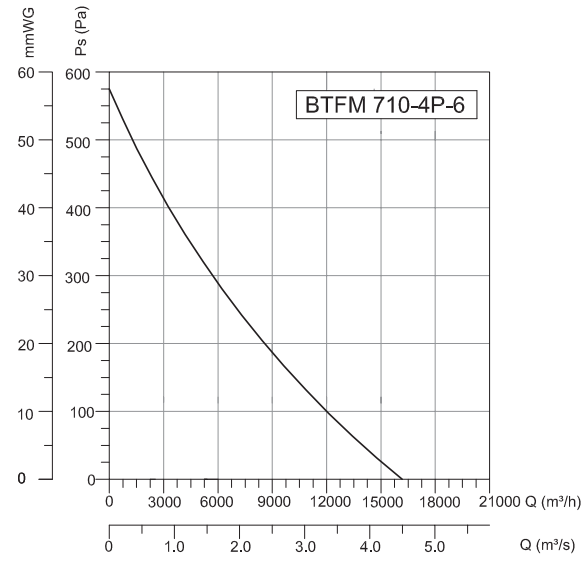
BTFM 710-4P-6
mmWG
Ps (Pa)
Q (m³/h)
Q (m³/s)

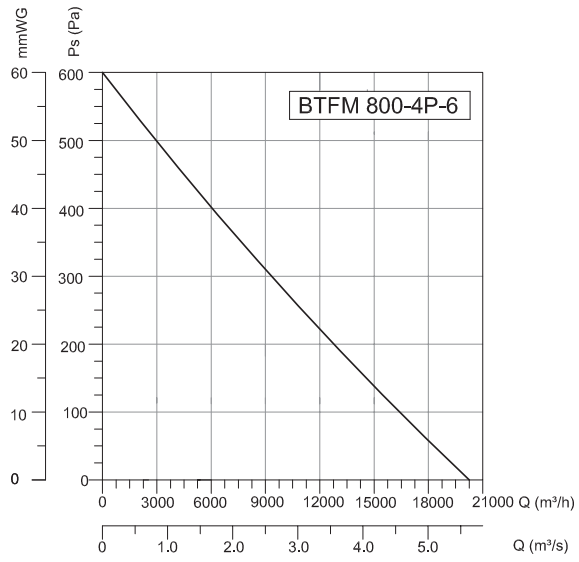
BTFM 800-4P-6
mmWG
Ps (Pa)
Q (m³/h)
Q (m³/s)

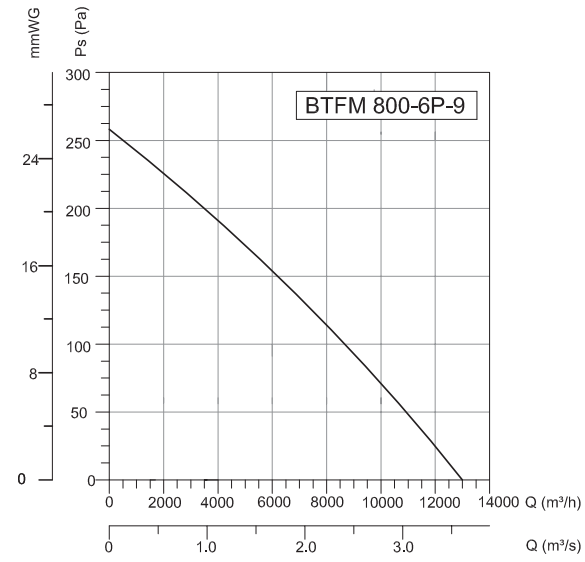
BTFM 800-6P-9
mmWG
Ps (Pa)
Q (m³/h)
Q (m³/s)

ОСЕВЫЕ ВЕНТИЛЯТОРЫ

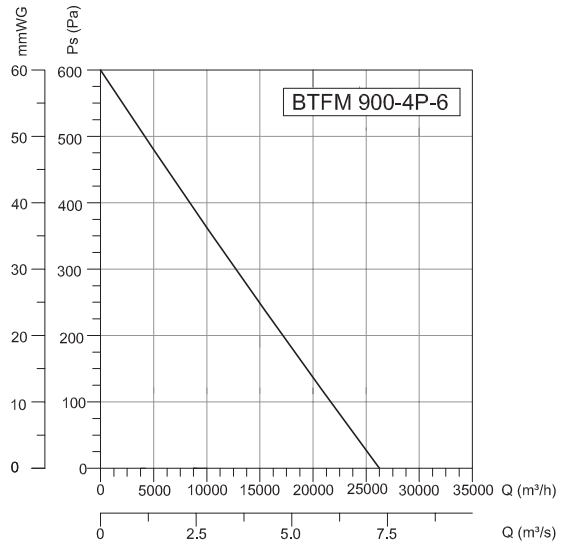

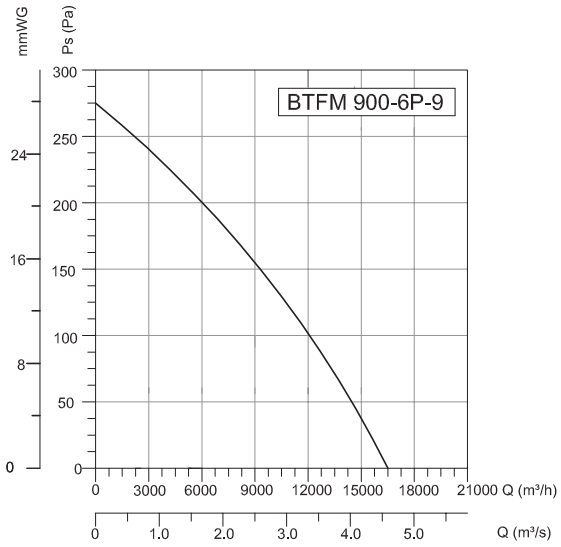

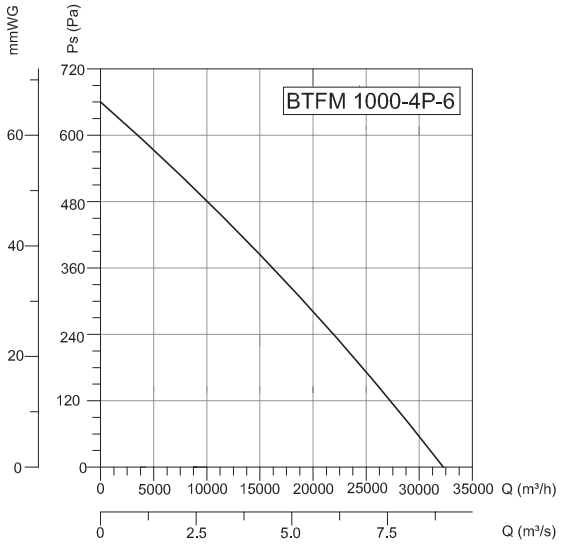

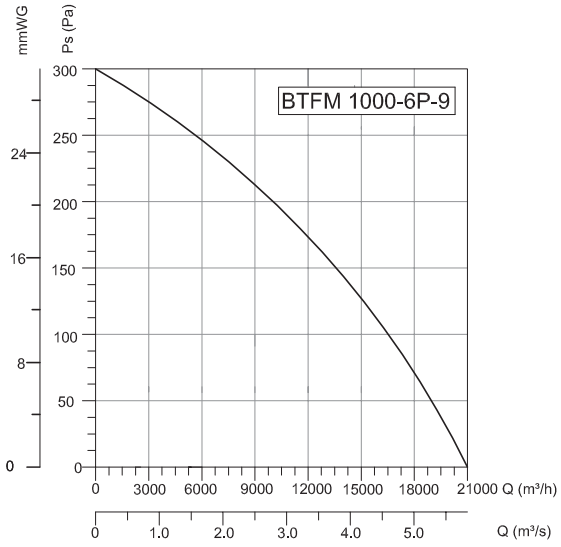

АКССЕСУАРЫ

BSC-F

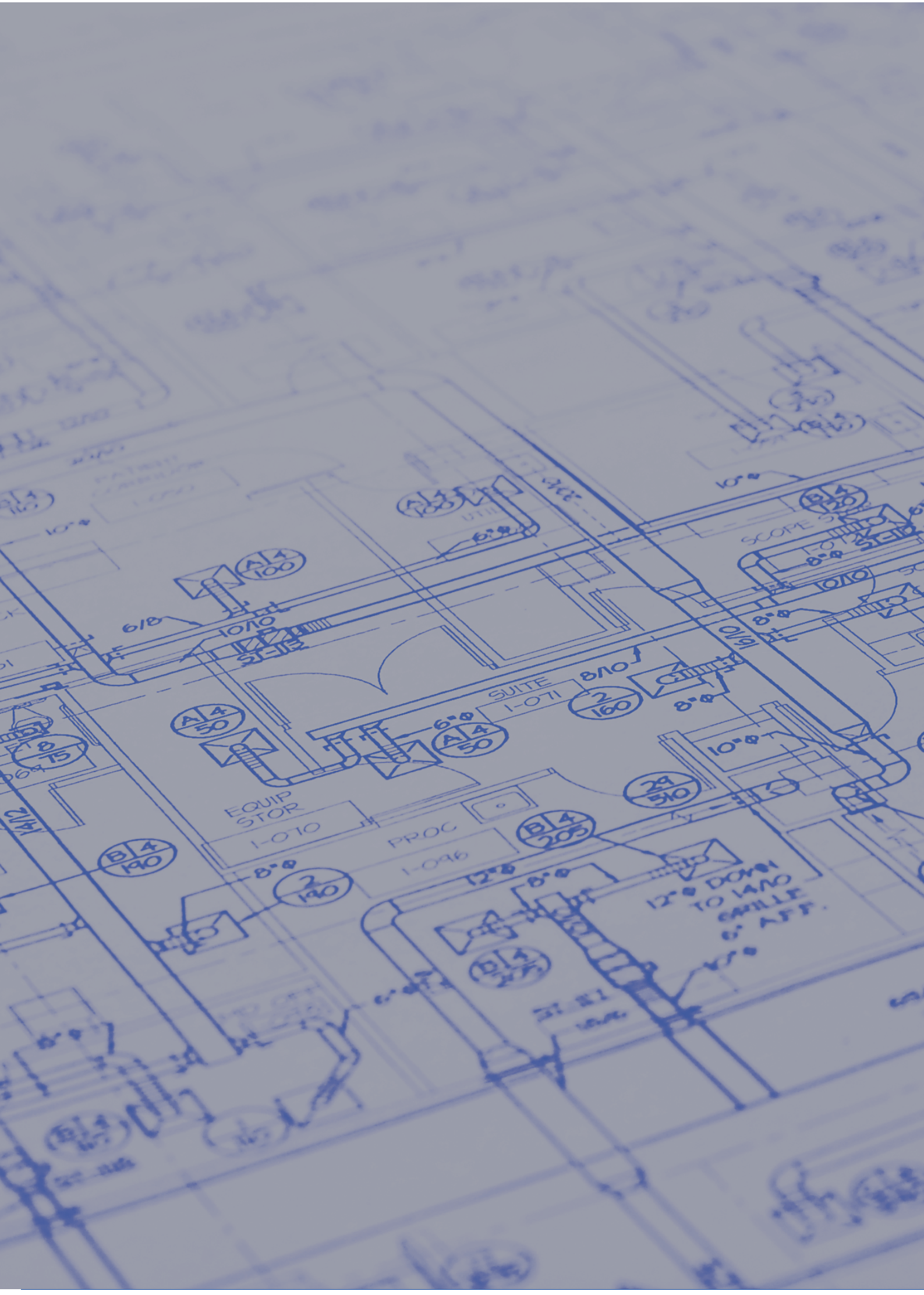
SUITE
1-071
EQUIP
STOR
1-010
PROC
1-096
12" DOWN
TO 14/10
SHELF
6" AFF.

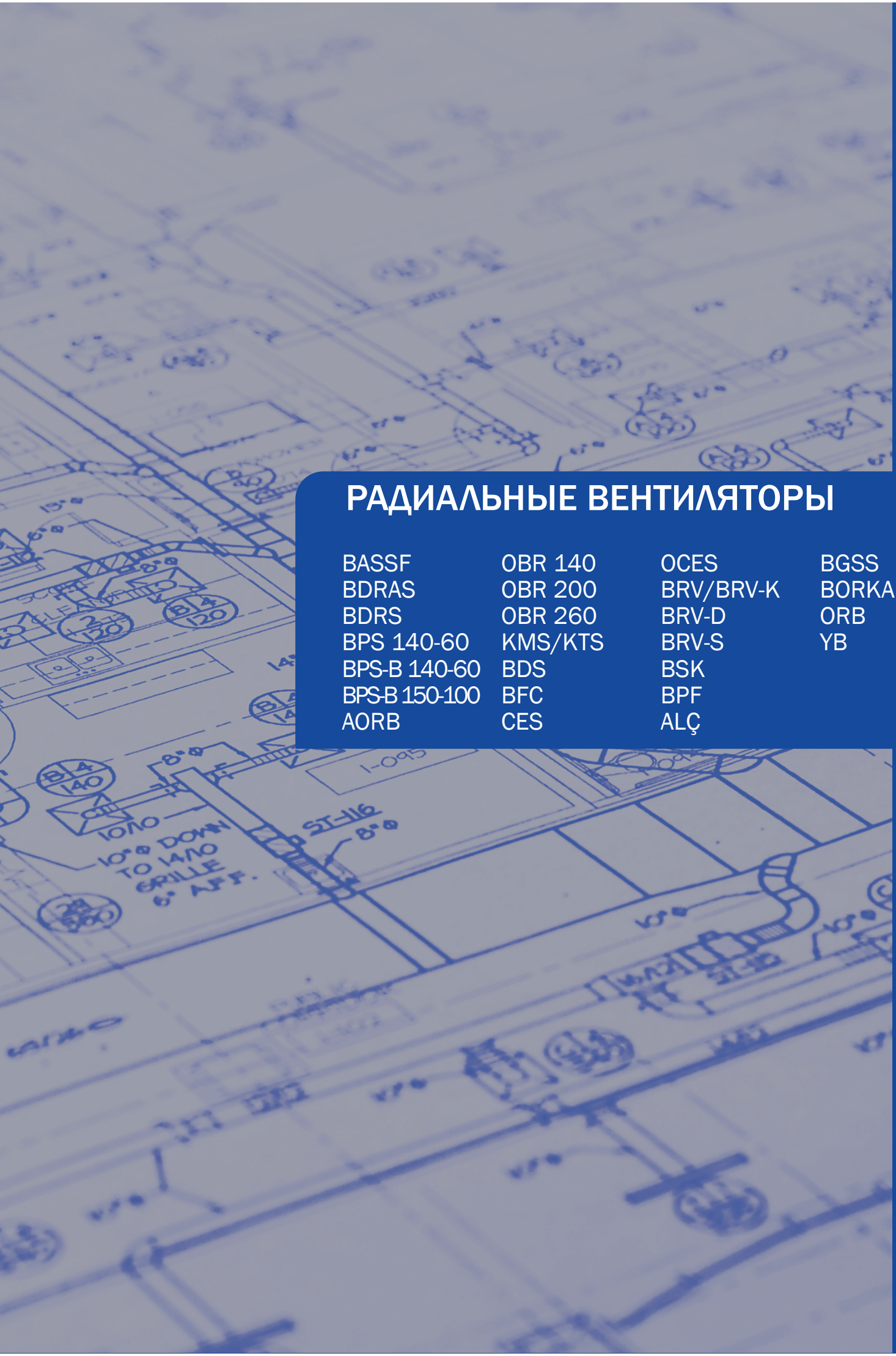

РАДИАЛЬНЫЕ ВЕНТИЛЯТОРЫ

BASSF
BDRAS
BDRS
BPS 140-60
BPS-B 140-60
BPS-B 150-100
AORB
OBR 140
OBR 200
OBR 260
KMS/KTS
BDS
BFC
CES
OCES
BRV/BRV-K
BRV-D
BRV-S
BSK
BPF
ALÇ
BGSS
BORKA
ORB
YB

РАДИАЛЬНЫЕ ВЕНТИЛЯТОРЫ

BASSF

РАБОЧИЕ КОЛЕСА ВЕНТИЛЯТОРА С ЗАГНУТЫМИ ВПЕРЕД ЛОПАТКАМИ

с мотором

РАЗМЕРЫ (мм)

Материал : Крыльчатка произведена из оцинкованной листовой стали.

Класс изоляции : Класс B, класс F

Директива : Соответствует EN 60335, EN 60335-2-80

Контроль скорости : При необходимости скорость изменяется при помощи дополнительного регулятора скорости

Область применения : В качестве комплектующего к различным вентиляционным системам, а также в коммерческих, жилых и промышленных помещениях в целях вентиялции воздуха и т.д.

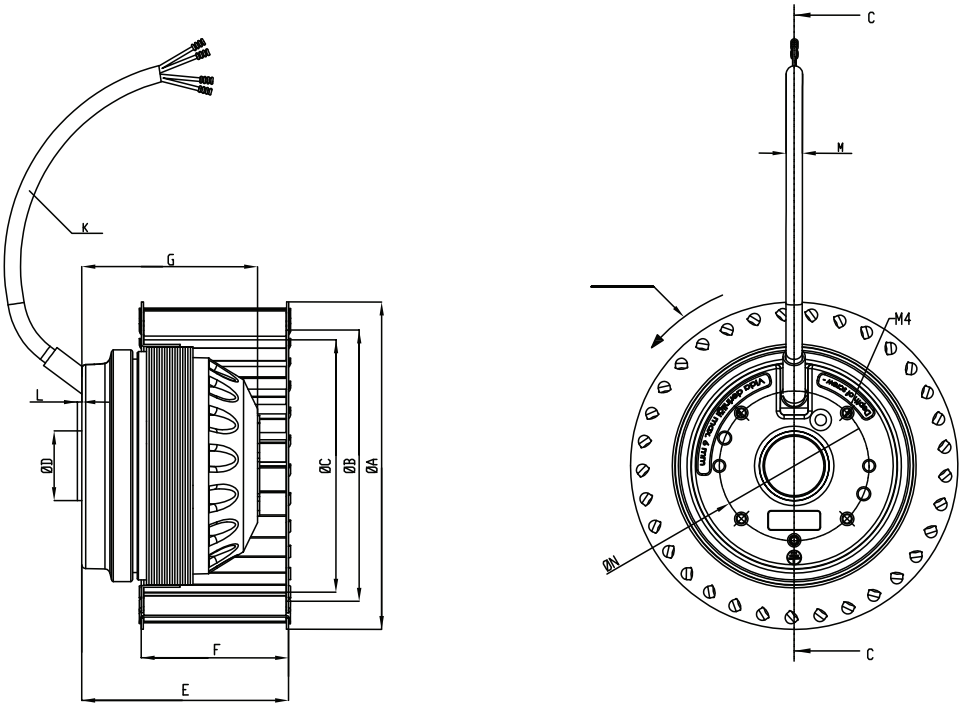

МОДЕЛЬ	A	B	C	D	E	F	G	K	L	M	N
BASSF 120-60	120	102	92	27	78	62	64	220	2	6	58
BASSF 140-60	140	124	92	27	80	59	71	220	2	6	58
BASSF 160-60	160	137	92	27	83	62	81	220	2	6	58

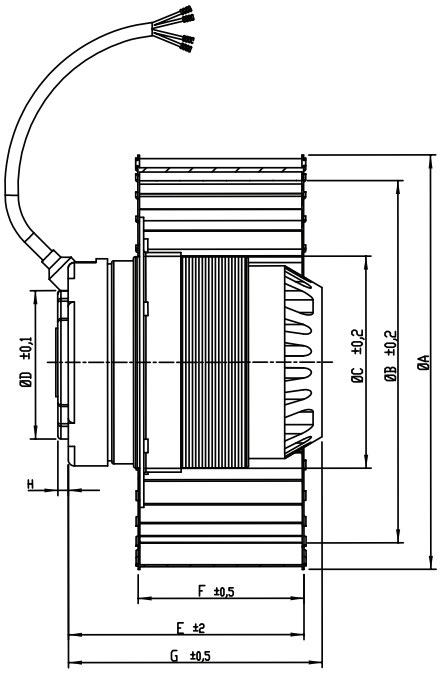

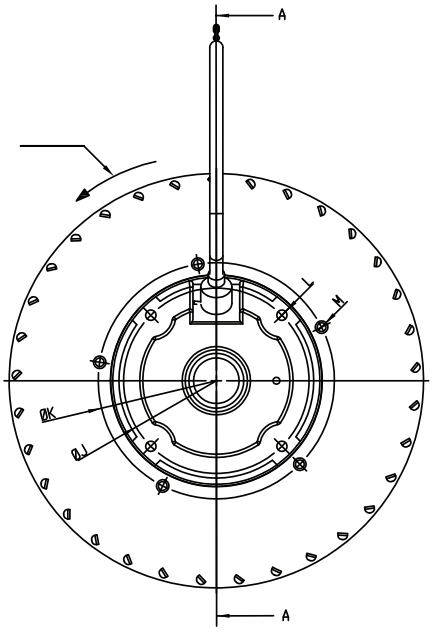

МОДЕЛЬ	A	B	C	D	E	F	G	H	J	K	L	M
BASSF 200-80	200	172	102	74	114	80	122,5	5	89,5	120	M6	M5
BASSF 225-90	225	179	137	105	136	90	140	6	122	154	M6	M5
BASSF 250-100	250	203	137	105	164	98	160	6	122	154	M6	M5
BASSF 280-112	280	234	188	140	150	112	159	6	161,5	210	M10	M8
BASSF 315-125	315	259	188	140	163	125	159	6	161,5	210	M10	M8
BASSF 355-138	355	298	188	140	176	138	185	6	161,5	210	M10	M8

МОДЕЛЬ	Напряжение	Частота	Мощность	Ток	Конденсатор	Скорость	Производи-тельность	Уровень шума	Вес
	В	Гц	Вт	(А)	мкФ	об/мин	м3/час	дБ	кг
BASSF 120-60	230	50	80	0,33	2.5	2680	275	60	1.4
BASSF 140-60	230	50	120	0,5	4	2630	485	61	1.8
BASSF 160-60	230	50	150	0,6	5	2630	600	65	2.1
BASSF 200-80	230	50	200	0,9	6	1250	1000	53	12
BASSF 225-90	230	50	230	0,15	8	1400	1600	55	16
BASSF 250-100	230	50	295	2,1	14	1250	1900	58	19
BASSF 280-112	380	50	950	2,6	-	1350	2850	61	23
BASSF 315-125	380	50	1230	2,7	-	1280	4000	64	33
BASSF 355-140	380	50	2500	1,5	-	915	6000	70	40

РАДИАЛЬНЫЕ ВЕНТИЛЯТОРЫ

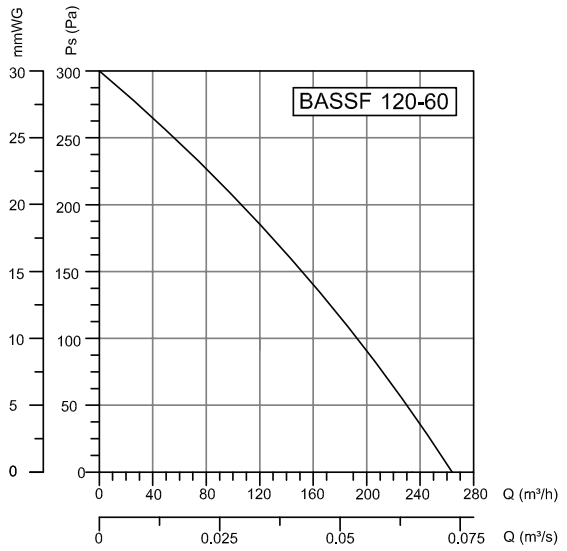

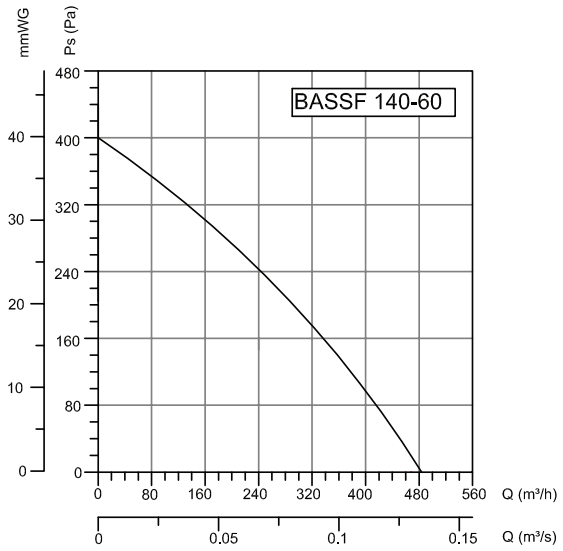

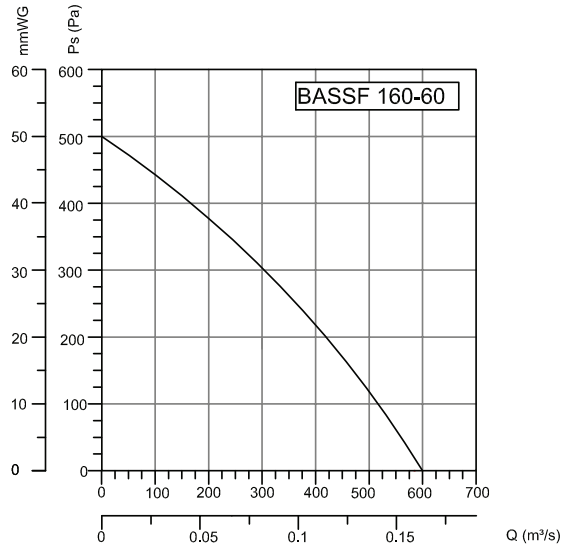

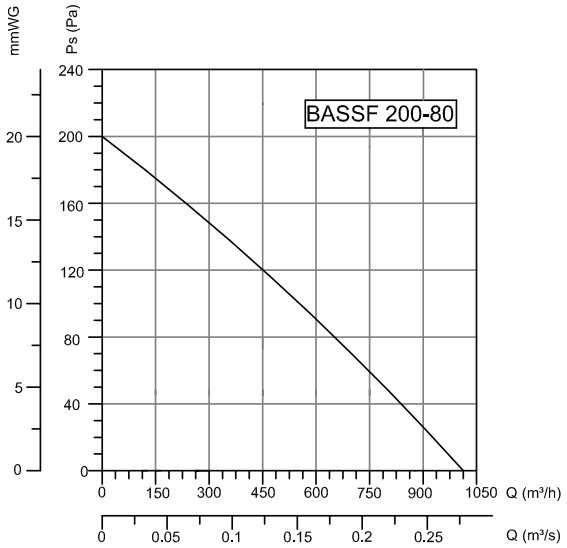

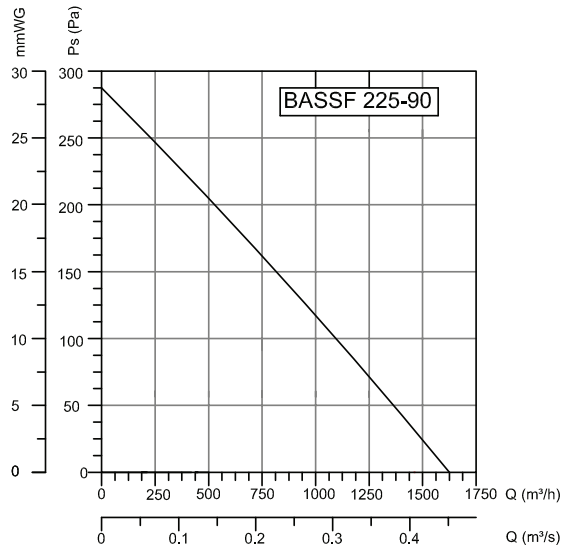

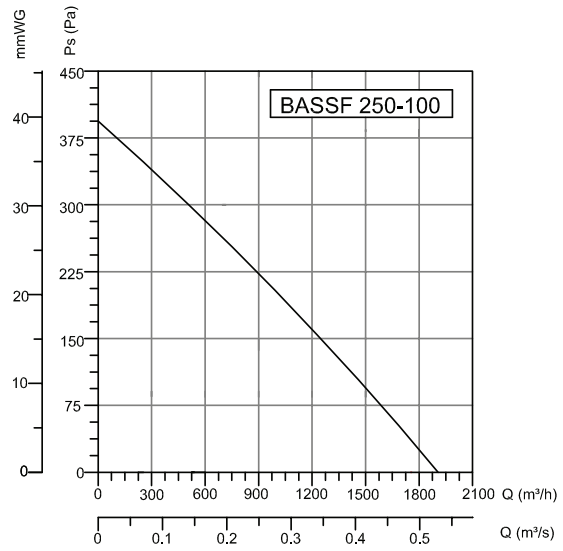

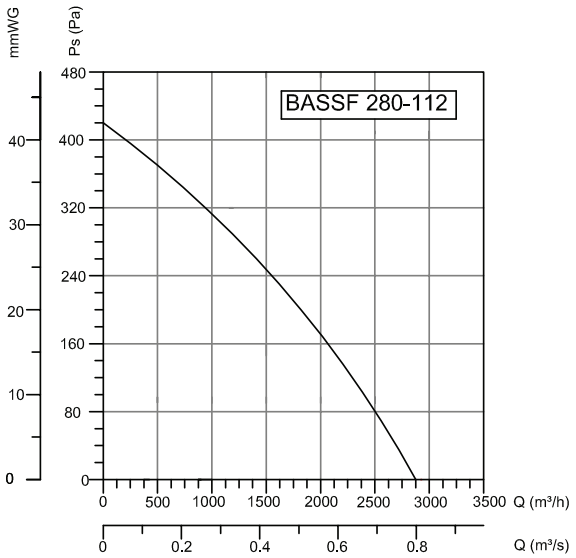

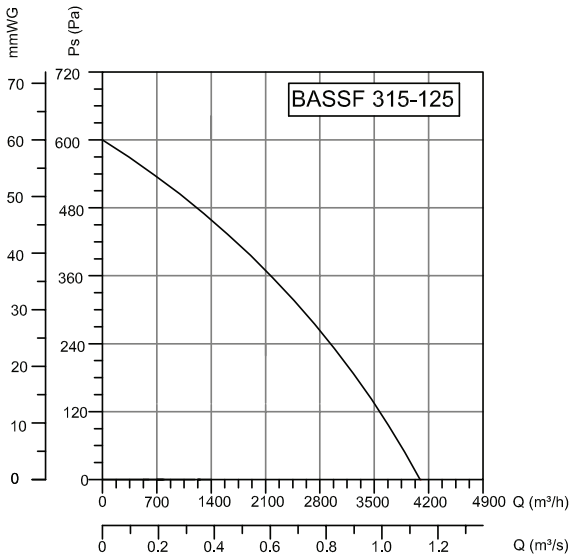

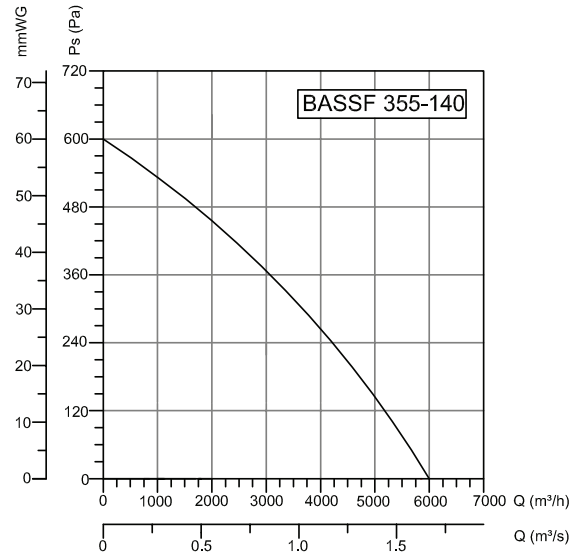

АКССЕСУАРЫ

BSC BSC-F

BDRAS

РАДИАЛЬНЫЕ ВЕНТИЛЯТОРЫ
для котла с алюминевым корпусом с загнутыми вперед лопатками

Компактная конструкция вентилятора BDRAS способствует экономии пространства при применении в различных областях для вентиляции и охлаждения. Алюминиевый корпус лучше поглащает звук, позволяя использовать вентилятор в более чувствительных к уровню шума областях.

РАЗМЕРЫ (мм)

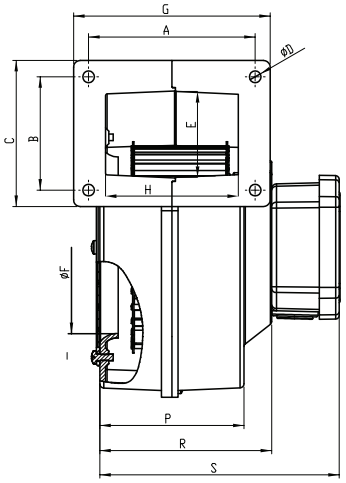

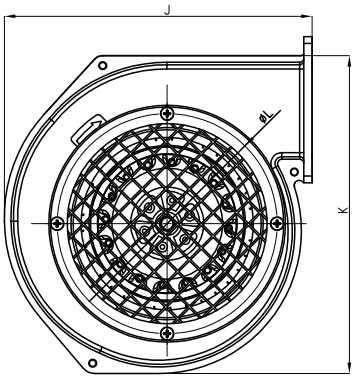

Материал : Корпус произведен из алюминия с электростатиским порошковым покрытием, раббочее колесо с вперед загнутыми лопатками произведено из листового оцинкованного металла.

Класс изоляции : Класс B

Директива : EN 60335-1 EN 60335-2-80

Контроль скорости : Скорость изменяется при помощи дополнительного регулятора скорости (BSC-1, BSC-2)

Область применения : Вентиляторы идеальны для использования в промышленных и коммерческих зданиях, как правило, для охлаждения и вентиляции отопительных систем. Часто применяют данные радиальные вентиляторы в котлах.

МОДЕЛЬ	A	B	C	D	E	F	G	H	J	K	L	P	R	S
BDRAS 85-40	66	58	68	5,5	42	63	76	56	117,5	127,5	84	80	-	120
BDRAS 108-50	96	66	83	6,5	50	87	115	76	159	183	118	82	-	122
BDRAS 120-60	99	67,5	88	6,5	49	103,5	118,5	80	190	184	132	87	104	145
BDRAS 140-60	123	84	125	6,5	78	110	154	79	197	203	144,5	100	110	151
BDRAS 160-60	114	105	120	8	90	117,5	130	93,5	229	248	158	100	-	135

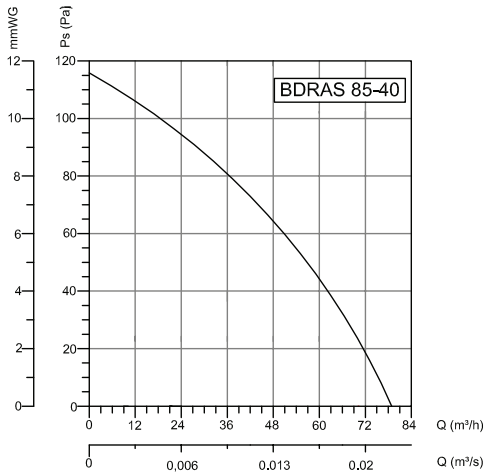

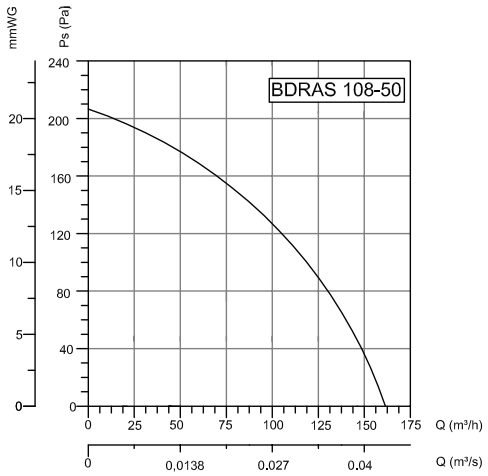

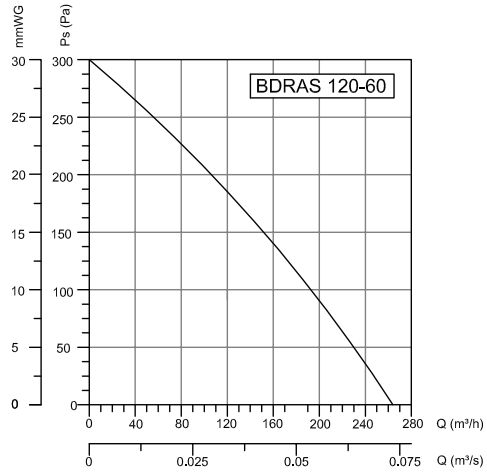

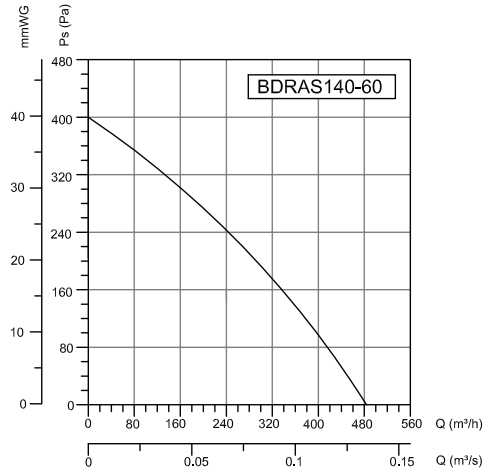

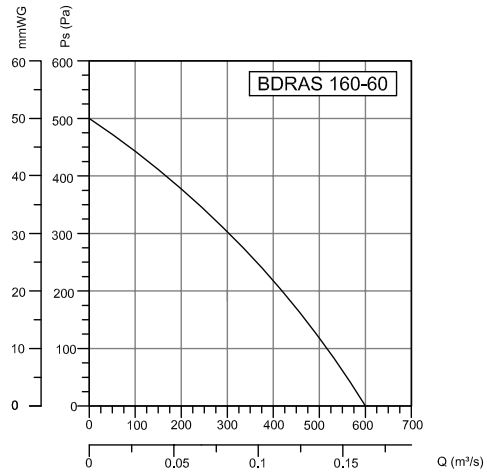

МОДЕЛЬ	Напряжение В	Частота Гц	Мощность Вт	Ток (А)	Конденсатор мкФ	Скорость об/мин	Производи-тельность м3/час	Уровень шума дБ	Вес кг
BDRAS 85-40	230	50	33	0,16	1	2355	80	53	1,1
BDRAS 108-50	230	50	42	0,2	1,5	1660	155	53	1,4
BDRAS 120-60	230	50	84	0,37	2,5	2450	275	60	2,5
BDRAS 140-60	230	50	137	0,6	4	2265	485	70	3
BDRAS 160-60	230	50	193	0,85	5	2100	600	72	3,9

РАЗМЕРЫ ФЛАНЦЕВ BDRAS

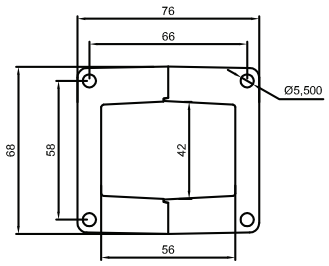

BDRAS 85-40

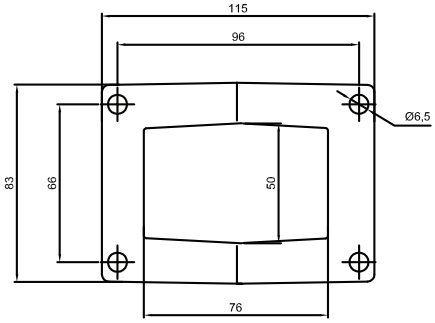

BDRAS 108-50

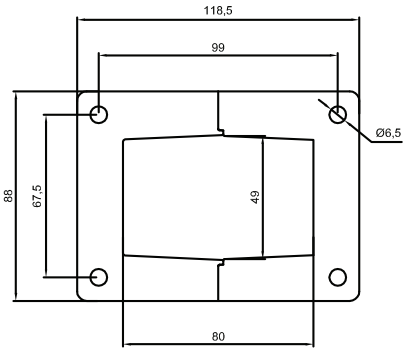

BDRAS 120-60

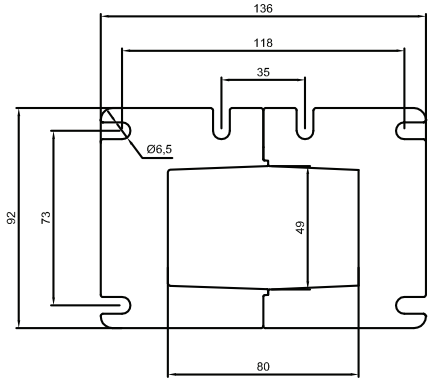

BDRAS 120-60

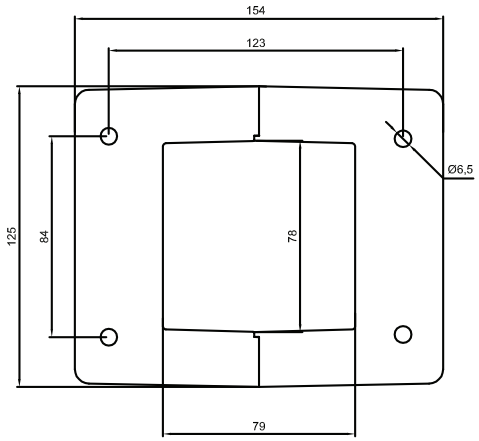

BDRAS 140-60

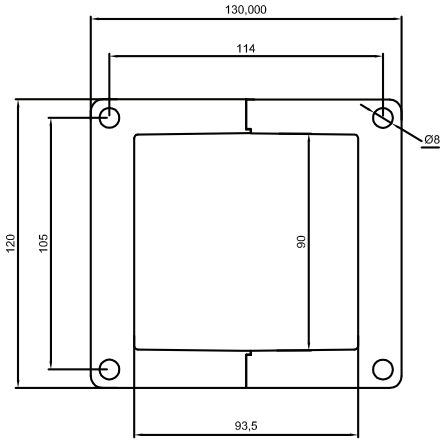

BDRAS 160-60

АКССЕСУАРЫ

BSC

BDRS

РАДИАЛЬНЫЕ ВЕНТИЛЯТОРЫ ОДНОСТОРЕННОГО ВСАСЫВАНИЯ с металлическим корпусом с загнутыми вперед лопатками

Радиальный вентилятор улитка BDRS обладает компактной конструкцией, которая способствует экономии пространства при применении в различных областях для вентиляции и охлаждения.

РАЗМЕРЫ (мм)

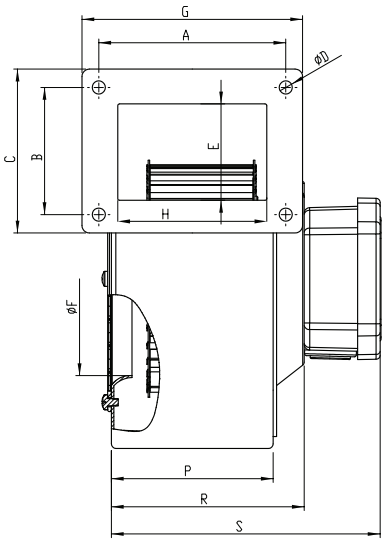

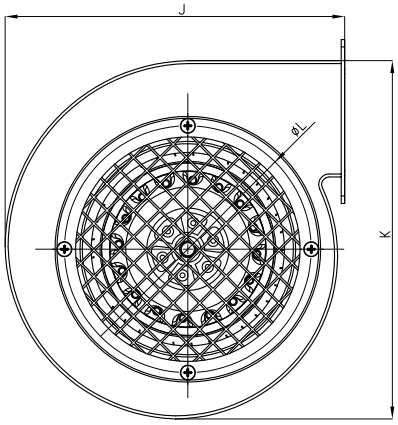

Материал : Корпус радиального вентилятора улитки BDRS сделан из листовой стали, покрытой электростатическим порошком. Крыльчатка оцинкованная, с лопатками, загнутыми вперед.

Класс изоляции : Класс B

Директива : EN 60335-1 EN 60335-2-80

Контроль скорости : Скорость изменяется при помощи дополнительного регулятора скорости (BSC-1, BSC-2)

Область применения : Вентиляторы улитка серии BDRS идеальны для использования в промышленных и коммерческих зданиях, как правило, для охлаждения и вентиляции отопительных систем.

АКССЕСУАРЫ

BSC

МОДЕЛЬ	A	B	C	D	E	F	G	H	J	K	L	P	R	S
BDRS 125-50	72	77	88	5	62	98	86	66	170	180	128	66	68	94
BDRS 120-60	98.5	69.5	100	6	67.5	97.5	115.5	81	173	183	133	83	93	134
BDRS 140-60	112	112	129.3	6.5	91.5	112	129	83.5	206	216	151	86	92	133
BDRS 160-60	112	112	129.3	6.5	92.5	130	129	84	270	260	165	94	100	141

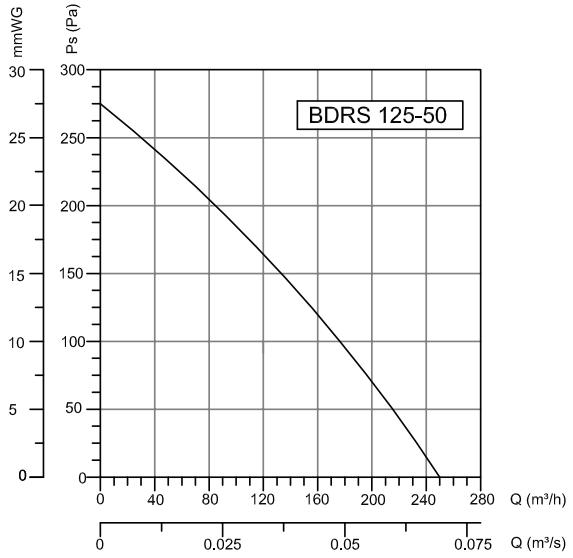

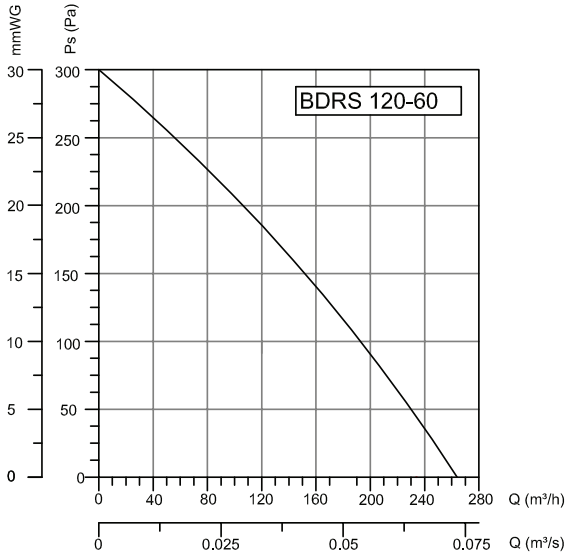

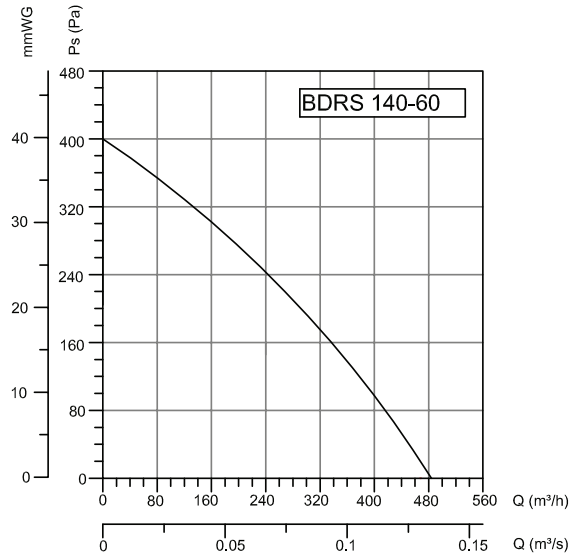

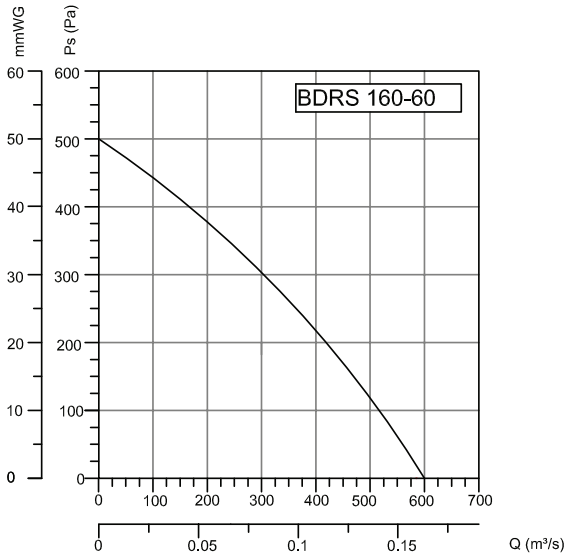

МОДЕЛЬ	Напряжение В	Частота Гц	Мощность Вт	Ток (А)	Конденсатор мкФ	Скорость об/мин	Производи-тельность м3/час	Уровень шума дБ	Вес кг
BDRS 125-50	230	50	85	0,38	2,5	2285	250	65	2,1
BDRS 120-60	230	50	90	0,4	2,5	2325	275	66	2,3
BDRS 140-60	230	50	140	0,6	4	2215	485	70	2,9
BDRS 160-60	230	50	205	0,8	5	2000	600	74	4

BPS 140-60

РАДИАЛЬНЫЕ ВЕНТИЛЯТОРЫ
с пластмассовым корпусом и лопастями загнутыми вперед

Благодаря пластмассовому корпусу и лопастям идеально подходит в применении в химической и взрывоопасной среде.

РАЗМЕРЫ (мм)

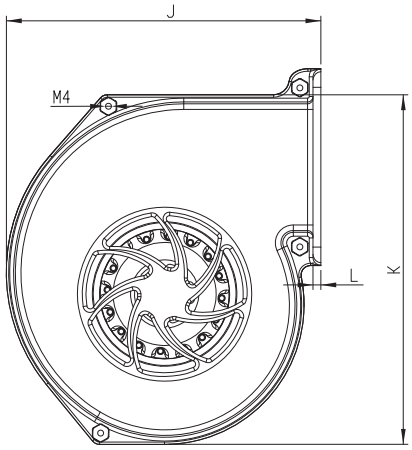

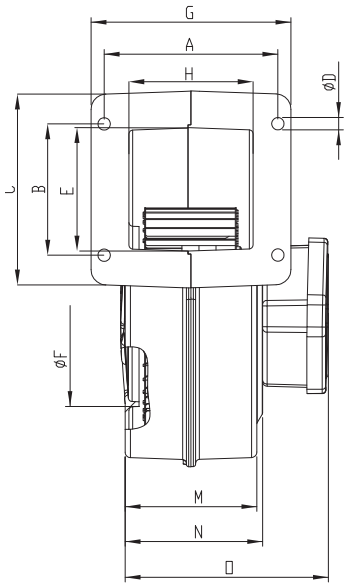

Материал : Корпус и вперед загнутые лопатки произведены из пластмассы.

Класс изоляции : Класс B

Директива : EN 60335-1 EN 60335-2-80

Контроль скорости : Скорость изменяется при помощи дополнительного регулятора скорости (BSC-1, BSC-2)

Область применения : В химической среде, лабораториях, жилых домах, яхтах, в охлаждении электродвигателей, упаковочном оборудовании, промышленных и коммерческих областях.

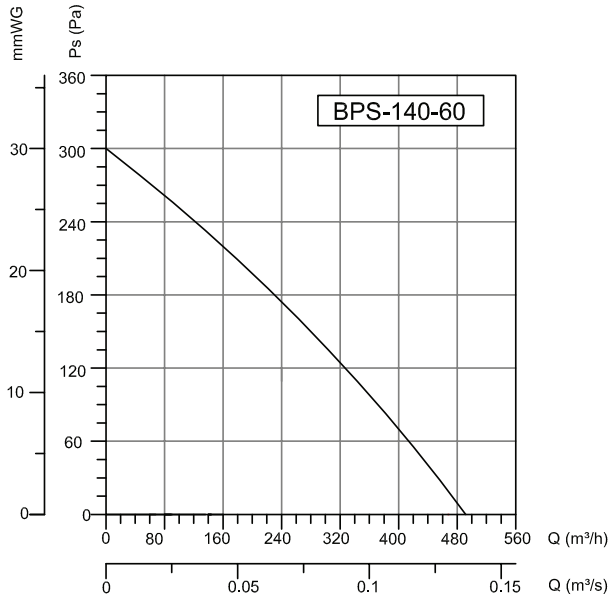

МОДЕЛЬ	Напряжение В	Частота Гц	Мощность Вт	Ток (А)	Конденсатор мкФ	Скорость об/мин	Производи-тельность м3/час	Уровень шума дБ	Вес кг
BPS 140-60	230	50	113	0,5	4	2590	500	70	2

МОДЕЛЬ	A	B	C	D	E	F	G	H	J	K	L	M	N	O
BPS 140-60	110.5	83.5	123	6	76	110	128.5	79.5	201	225	5	85.5	90	130

BVN® VENTILATION SYSTEMS & ELECTRICAL MOTORS

BPS-B 140-60

РАДИАЛЬНЫЕ ВЕНТИЛЯТОРЫ с пластмассовым корпусом и лопастями загнутыми вперед

Благодаря пластмассовому корпусу и металлическим лопастям подходит в применении в химической среде.

Материал	:	Корпус и вперед загнутые лопатки произведены из пластмассы.
Класс изоляции	:	Класс B
Директива	:	EN 60335-1 EN 60335-2-80
Контроль скорости	:	Скорость изменяется при помощи дополнительного регулятора скорости (BSC-1, BSC-2)
Область применения	:	В химической среде, лабораториях, жилых домах, яхтах, в охлаждении электродвигателей, упаковочном оборудовании, промышленных и коммерческих областях.

РАЗМЕРЫ (мм)

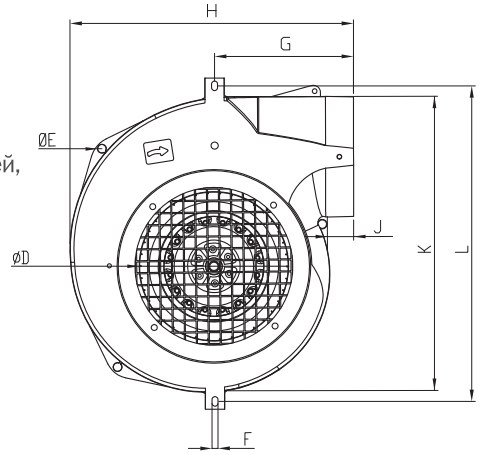

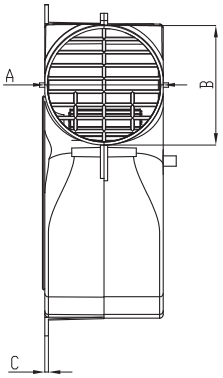

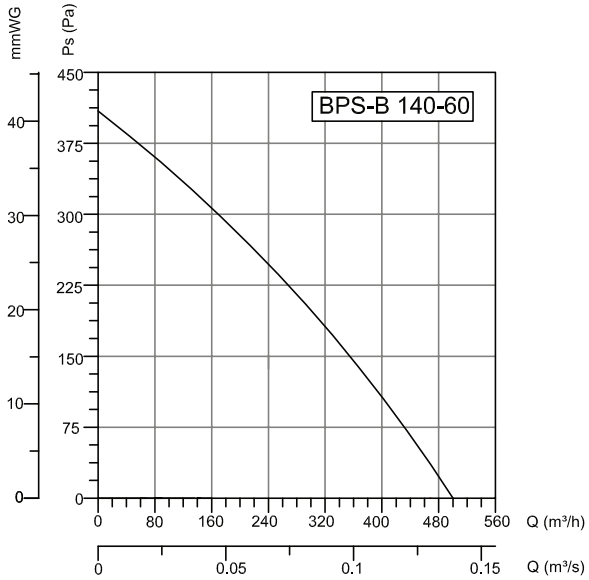

АКССЕСУАРЫ

BSC

МОДЕЛЬ	Напряжение В	Частота Гц	Мощность Вт	Ток (A)	Конденсатор мкФ	Скорость об/мин	Производи-тельность м3/час	Уровень шума дБ	Вес кг
BPS-B 140-60	230	50	125	0,56	4	2460	500	65	2,2

МОДЕЛЬ		A	B	C	D	E	F	G	H	J	K	L
BPS-B 140-60	96	100	3	126	7	5	113	239	22	246	264	

www.bahcivanmotor.ru
8 800 555 11 37
В НАЛИЧИИ В РФ

BPS-B 150-100

РАДИАЛЬНЫЕ ВЕНТИЛЯТОРЫ
с пластмассовым корпусом и лопастями загнутыми вперед

Благодаря пластмассовому корпусу и металлическим лопастям подходит в применении в химической среде.

РАЗМЕРЫ (мм)

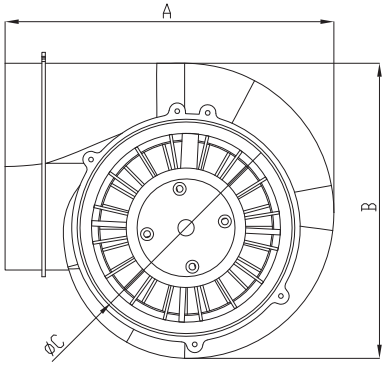

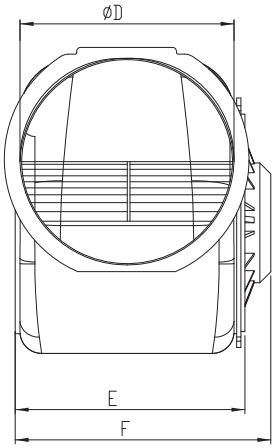

Материал : Корпус и вперед загнутые лопатки произведены из пластмассы.

Класс изоляции : Класс B

Директива : EN 60335-1 EN 60335-2-80

Контроль скорости : Скорость изменяется при помощи дополнительного регулятора скорости (BSC-1, BSC-2)

Область применения : В химической среде, лабораториях, жилых домах, яхтах, в охлаждении электродвигателей, упаковочном оборудовании, промышленных и коммерческих областях.

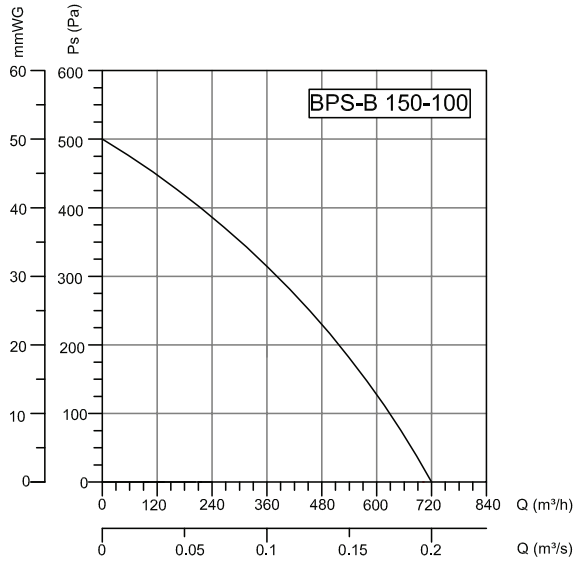

АКССЕСУАРЫ

BSC

МОДЕЛЬ	Напряжение В	Частота Гц	Мощность Вт	Ток (А)	Конденсатор мкФ	Скорость об/мин	Производительность м3/час	Уровень шума дБ	Вес кг
BPS-B 150-100	230	50	225	1	5	1930	720	65	2,6

МОДЕЛЬ	A	B	C	D	E	F
BPS-B 150-100	241	217	156	150	165	185

BVN®
VENTILATION SYSTEMS & ELECTRICAL MOTORS

AORB

РАДИАЛЬНЫЕ ВЕНТИЛЯТОРЫ ОДНОСТОРЕННОГО ВСАСЫВАНИЯ

с металлическим корпусом с загнутыми вперед лопатками Вентиляторы AORB обладают компактной конструкцией, которая способствует экономии пространства при применении в различных областях для вентиляции и охлаждения.

Материал : Корпус из листовой стали, покрытой электростатическим порошком. Крыльчатка оцинкованная, с лопатками, загнутыми вперед.

Класс изоляции : Класс B

Директива : EN 60335-1 EN 60335-2-80

Контроль скорости : Скорость изменяется при помощи дополнительного регулятора скорости (BSC-1, BSC-2)

Область применения : Радиальные вентиляторы серии AORB идеальны для использования в промышленных и коммерческих зданиях для охлаждения и вентиляции отопительных систем. Находят применение для охлаждения станков, бойлеров, кондиционирования воздуха на яхтах, электродвигателей постоянного тока, оборудования по производству пластмассовых изделий, в котлах с твердым топливом, яхтенных кондиционерах, круглоносочных автоматах, для охлаждения каркасных стен, лабораторий, жилых домов, коммерческих помещений и т.д. Особенно востребовано применение нагнетательного вентилятора BDRS для котлов и котельного оборудования.

РАЗМЕРЫ (мм)

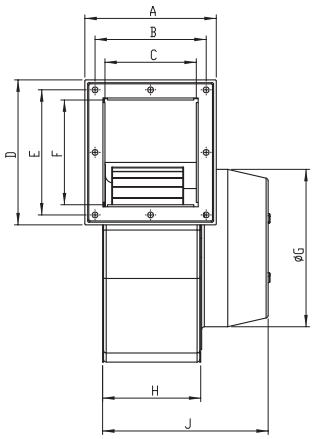

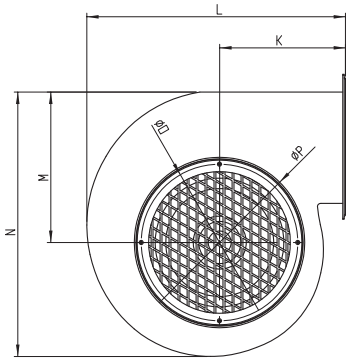

МОДЕЛЬ	Напряжение В	Частота Гц	Мощность Вт	Ток (А)	Конденсатор мкФ	Скорость об/мин	Производительность м3/час	Уровень шума дБ	Вес кг
AORB	230	50	605	2,8	8	2750	1200	70	8

АКССЕСУАРЫ

BSC

МОДЕЛЬ	A	B	C	D	E	F	G	H	J	K	L	M	N	O	P
AORB	150	125	105	163	139	120	174	109	185	142	290	170	298	143	186

OBR 140

РАДИАЛЬНЫЕ ВЕНТИЛЯТОРЫ ОДНОСТОРОННЕГО ВСАСЫВАНИЯ с загнутыми вперед лопатками

Радиальные вентиляторы одностороннего всасывания OBR обладают эффектными качествами:
- Компактная конструкция
- Экономия пространства при эксплуатации
- Высокая производительность
- Низкий уровень шума

РАЗМЕРЫ (мм)

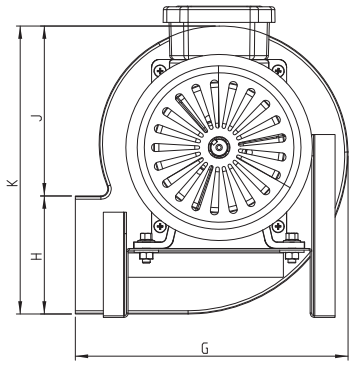

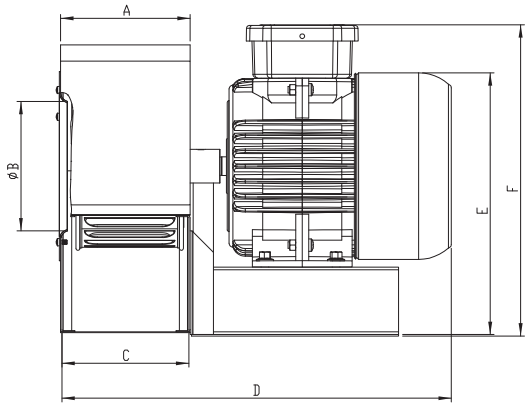

Материал : Корпус двигателя вентилятора произведен из алюминиевой стали. Корпус радиального вентилятора, изготовлен из листового металла, покрытого электростатическим порошком. Двигатели оснащены подшипником 6202 ZZ. Электрическое подключение осуществляется очень легко в зависимости от расположения коннектора.

Класс изоляции : Класс B

Директива : EN 60335-1 EN 60335-2-80

Контроль скорости : Скорость изменяется при помощи дополнительного регулятора скорости (BSC-1, BSC-2)

Область применения : Радиальные вентиляторы OBR могут использоваться в теплицах, на складах, красильнях, в торговых центрах, фабриках, в паровых установках и агрегатах иного рода, таких как станки по производству пластмассовых изделий, упаковочные машины, оливковые просевальные машины и т.д.

МОДЕЛЬ	Напряжение	Частота	Мощность	Ток	Конденсатор	Скорость	Производи-тельность	Уровень шума	Вес
	В	Гц	Вт	(А)	мкФ	об/мин	м3/час	дБ	кг
OBR 140M-2K	230	50	225	1,2	8	2920	1100	65	7,2

МОДЕЛЬ	A	B	C	D	E	F	G	H	J	K
OBR 140M-2K	103	106	102	294	200	240	204	91	125	216

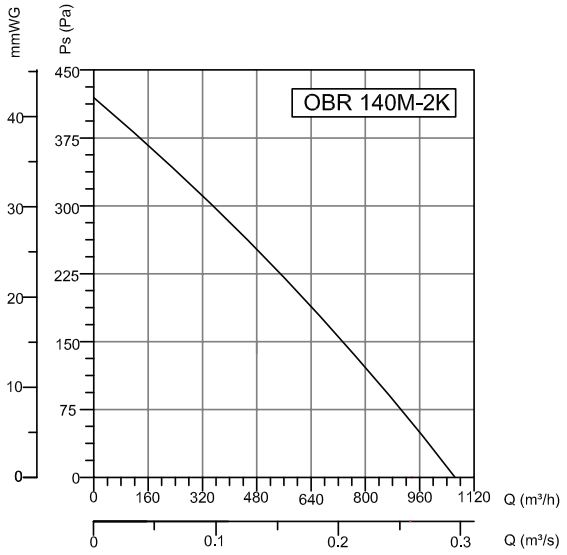

АКССЕСУАРЫ

BSC BYH

OBR 200

РАДИАЛЬНЫЕ ВЕНТИЛЯТОРЫ ОДНОСТОРОННЕГО ВСАСЫВАНИЯ **с загнутыми вперед лопатками**

Радиальные вентиляторы одностороннего всасывания OBR обладают эффектными качествами:
- Компактная конструкция
- Экономия пространства при эксплуатации
- Высокая производительность
- Низкий уровень шума

РАЗМЕРЫ (мм)

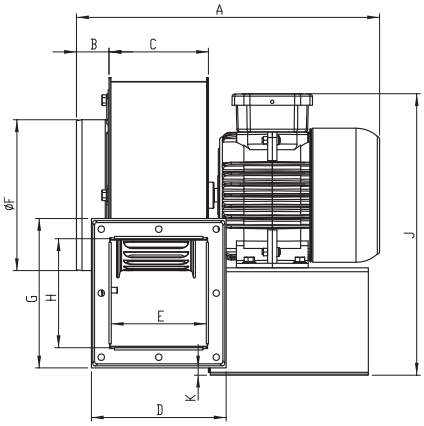

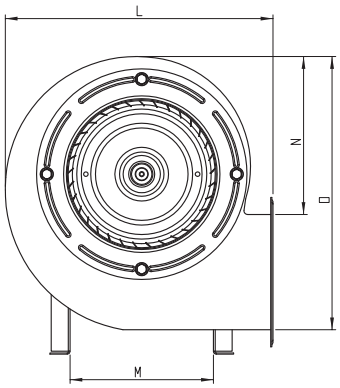

Материал : Корпус двигателя вентилятора произведен из алюминиевой стали. Корпус радиального вентилятора, изготовлен из листового металла, покрытого электростатическим порошком. Двигатели оснащены подшипником 6202 ZZ. Электрическое подключение осуществляется очень легко в зависимости от расположения коннектора.

Класс изоляции : Класс B

Директива : EN 60335-1 EN 60335-2-80

Контроль скорости : Скорость изменяется при помощи дополнительного регулятора скорости (BSC-1, BSC-2)

Область применения : Радиальные вентиляторы OBR могут использоваться в теплицах, на складах, красильнях, в торговых центрах, фабриках, в паровых установках и агрегатах иного рода, таких как станки по производству пластмассовых изделий, упаковочные машины, оливковые просевальные машины и т.д.

МОДЕЛЬ	A	B	C	D	E	F	G	H	J	K	L	M	N	O
OBR 200	322	34	109	146	102	163	161	115	310	17	288	150	170	295

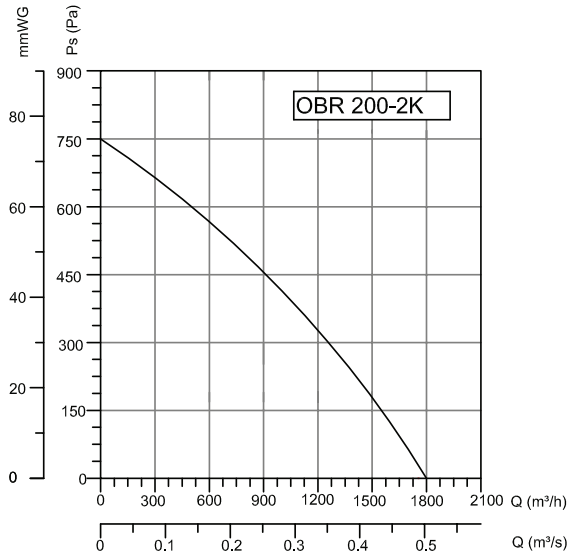

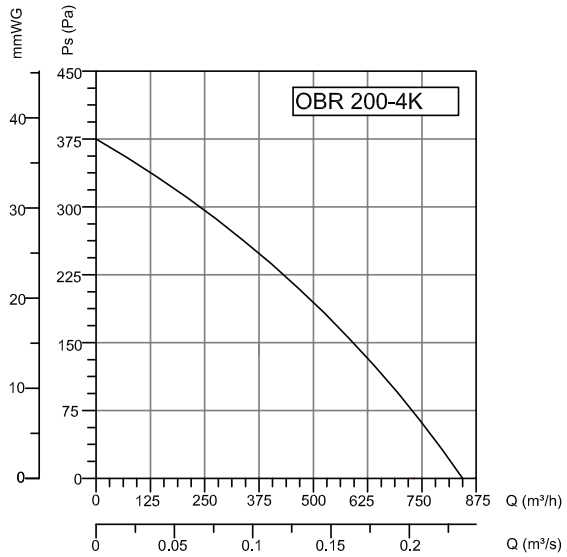

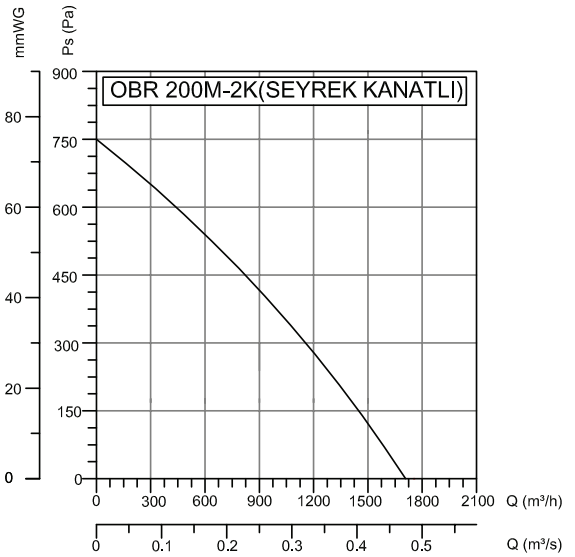

АКССЕСУАРЫ

МОДЕЛЬ	Напряжение В	Частота Гц	Мощность Вт	Ток (А)	Конденсатор мкФ	Скорость об/мин	Производи-тельность м3/час	Уровень шума дБ	Вес кг
OBR 200M-2K	230	50	580	2,6	8	2770	1800	65	9
OBR 200M-4K	230	50	190	1,1	8	1450	850	60	8,4
OBR 200M-2K (Seyrek Kanatlı)	230	50	260	1,5	8	2900	1700	65	9,3
OBR 200T-2K	380	50	140	0,7	-	2960	1800	70	8,3
OBR 200T-4K	380	50	190	0,9	-	1465	850	65	8,4

OBR 260

РАДИАЛЬНЫЕ ВЕНТИЛЯТОРЫ ОДНОСТОРОННЕГО ВСАСЫВАНИЯ
с загнутыми вперед лопатками

- Компактная конструкция
- Экономия пространства при эксплуатации
- Высокая производительность
- Низкий уровень шума

РАЗМЕРЫ (мм)

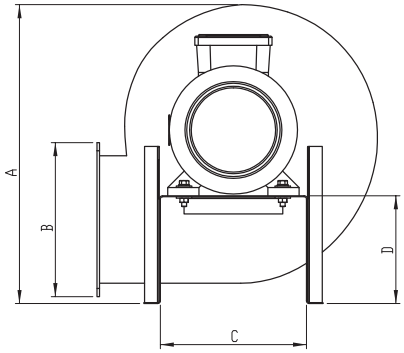

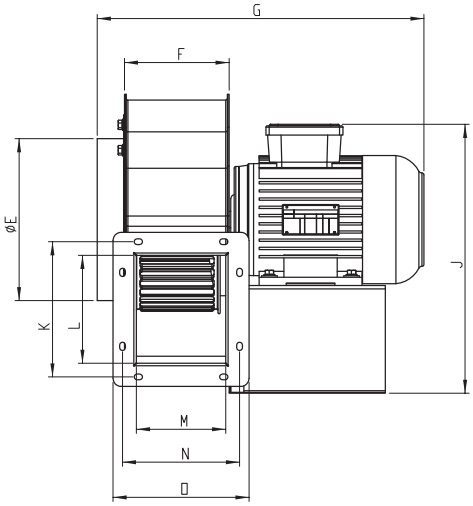

Материал : Корпус двигателя вентилятора произведен из алюминиевой стали. Корпус радиального вентилятора, изготовлен из листового металла, покрытого электростатическим порошком. Двигатели оснащены подшипником 6202 ZZ. Электрическое подключение осуществляется очень легко в зависимости от расположения коннектора.

Класс изоляции : Класс B

Директива : EN 60335-1 EN 60335-2-80

Контроль скорости : Скорость изменяется при помощи дополнительного регулятора скорости (BSC-1, BSC-2)

Область применения : Радиальные вентиляторы OBR могут использоваться в теплицах, на складах, красильнях, в торговых центрах, фабриках, в паровых установках и агрегатах иного рода, таких как станки по производству пластмассовых изделий, упаковочные машины, оливковые просевальные машины и т.д.

АКССЕСУАРЫ

BSC

BSC-F

BYH

МОДЕЛЬ	A	B	C	D	E	F	G	J	K	L	M	N	O
OBR 260	361	194	155	119	197	128	405	327	162	137	115	140	163

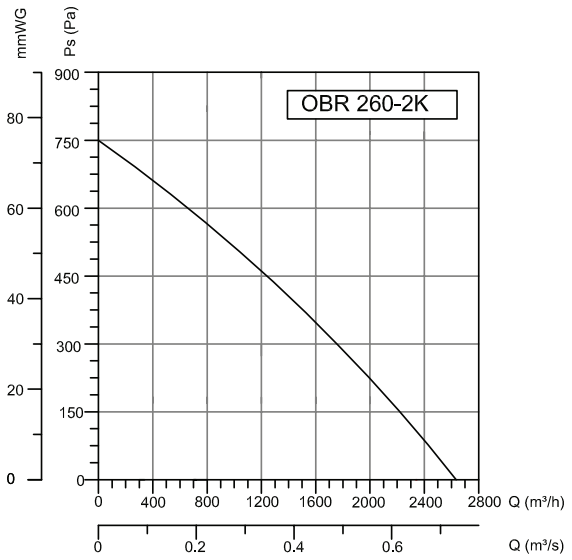

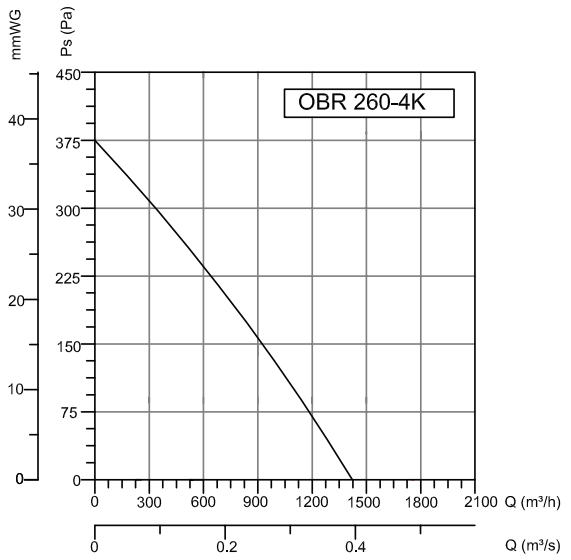

МОДЕЛЬ	Напряжение В	Частота Гц	Мощность Вт	Ток (А)	Конденсатор мкФ	Скорость об/мин	Производи-тельность м3/час	Уровень шума дБ	Вес кг
OBR 260M-2K	230	50	1500	9	25	2730	2700	80	11,2
OBR 260M-4K	230	50	330	1,5	10	1375	1450	75	9,5
OBR 260T-2K	380	50	1700	2,7	-	2750	2700	80	12,8
OBR 260T-4K	380	50	290	0,82	-	1380	1450	70	9,8

KMS - KTS

РАДИАЛЬНЫЕ ВЕНТИЛЯТОРЫ ОДНОСТОРОННЕГО ВСАСЫВАНИЯ **с загнутыми вперед лопатками**

Радиальные вентиляторы одностороннего всасывания KMS – KTS обладают эффектными эксплуатационными качествами

РАЗМЕРЫ (мм)

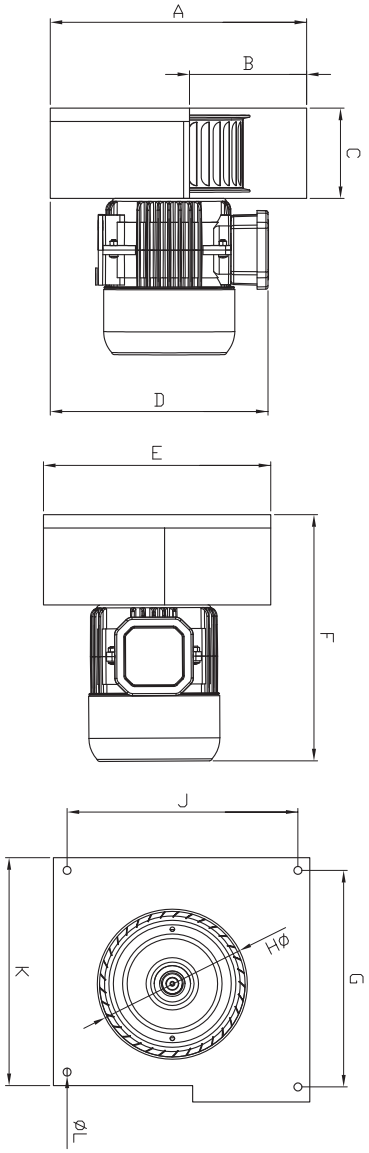

Материал : Корпус двигателя вентилятора произведен из алюминиевой стали. Корпус вентилятора, изготовлен из листового металла, покрытого электростатическим порошком. Электрическое подключение осуществляется очень легко в зависимости от расположения коннектора.

Класс изоляции : Класс B

Директива : EN 60335-1, EN 60335-2-80

Контроль скорости : Скорость изменяется при помощи дополнительного регулятора скорости.

Область применения : Радиальные вентиляторы могут использоваться в теплицах, на складах, красильнях, в торговых центрах, фабриках, в паровых установках и агрегатах иного рода, таких как станки по производству пластмассовых изделий, упаковочные машины, оливковые просевальные машины и т.д.

МОДЕЛЬ	Напряжение В	Частота Гц	Мощность Вт	Ток (A)	Конденсатор мкФ	Скорость об/мин	Производи-тельность м3/час	Уровень шума дБ	Вес кг
KMS	230	50	460	2,6	8	2750	1500	-	7,5
KTS	380	50	460	1,1	-	2870	1500	75	7,5

МОДЕЛЬ	A	B	C	D	E	F	G	H	J	K	L
KMS-KTS	278	114	106	231	248	282	198	178	235	238	8

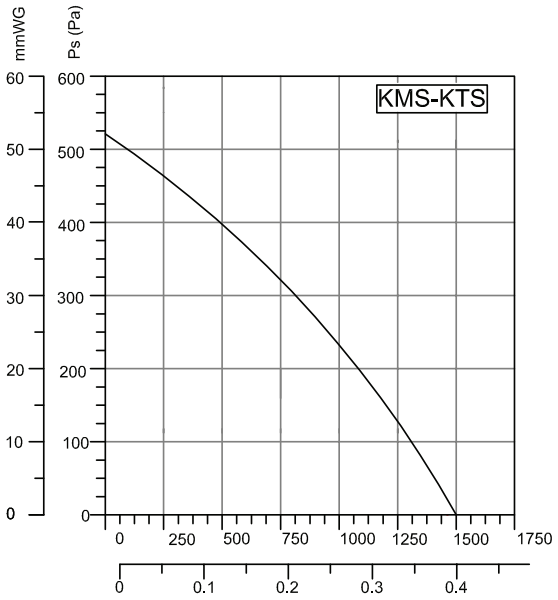

АКССЕСУАРЫ

BSC

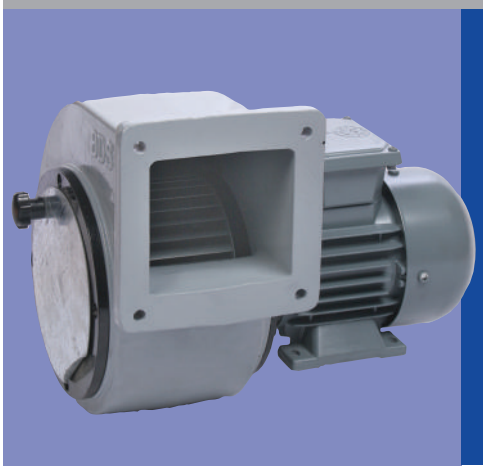

BDS

РАДИАЛЬНЫЕ ВЕНТИЛЯТОРЫ ОДНОСТОРОННЕГО ВСАСЫВАНИЯ

с алюминиевым корпусом с загнутыми вперед лопатками

РАЗМЕРЫ (мм)

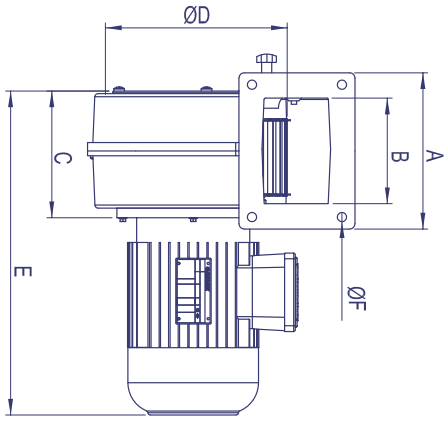

Материал : Корпус двигателя вентилятора произведен из алюминиевой стали. Крыльчатка оцинкованная, с лопатками, загнутыми вперед.

Класс изоляции : Класс F

Директива : EN 60335-1, EN 60335-2-80

Контроль скорости : Скорость изменяется при помощи дополнительного регулятора скорости (BSC-1, BSC-2)

Область применения : Вентиляторы улитка идеальны для использования в промышленных и коммерческих зданиях, как правило, для охлаждения и вентиляции отопительных систем.

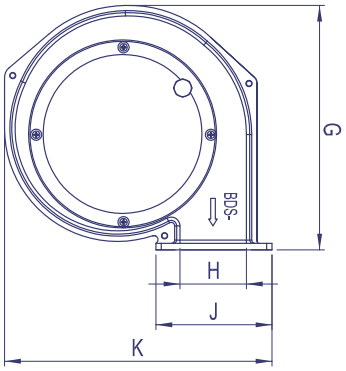

АКССЕСУАРЫ

BSC-F

МОДЕЛЬ	A	B	C	D	E	F	G	H	J	K
BDS 1	130	90	110	140	315	10	215	60	110	220
BDS 2	160	115	137	160	324	10	290	105	160	280
BDS 3	160	115	137	180	370	10	303	105	160	290
BDS 4	187	127	148	225	374	10	370	105	160	310
BDS 5	203	158	165	250	435	10	415	105	203	430
BDS 6	203	158	165	268	435	10	415	105	203	450
BDS 7	240	170	230	300	605	10	505	105	240	510
BDS 8	240	170	230	315	605	10	505	105	240	530

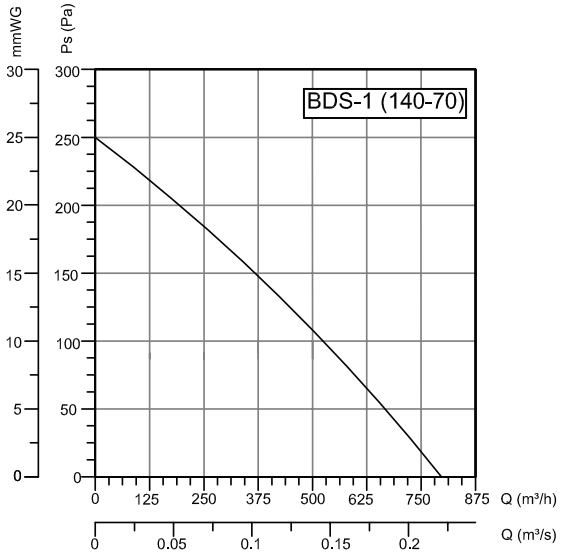

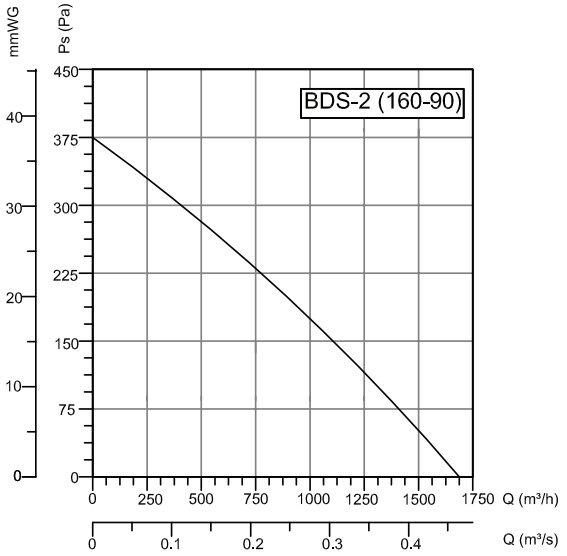

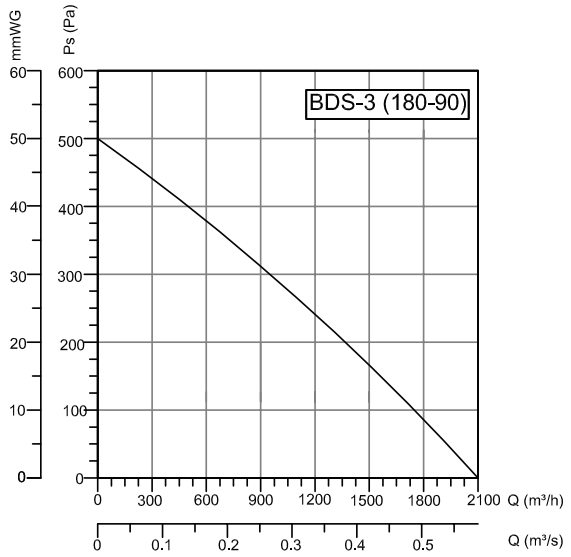

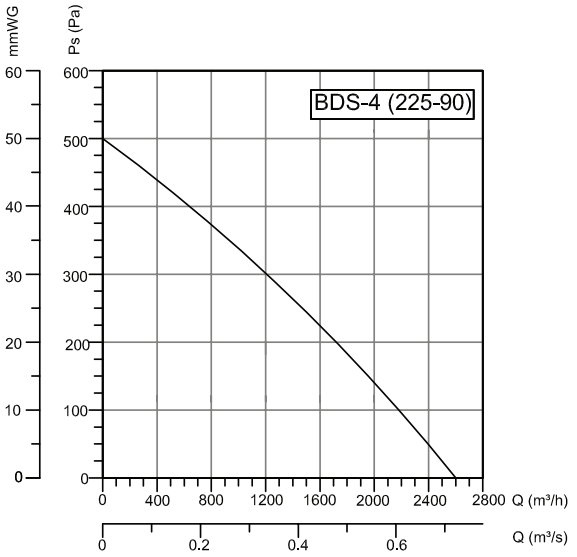

МОДЕЛЬ	Напряжение В	Частота Гц	Мощность кВт	Ток (А)	Скорость об/мин	Производи-тельность м3/час	Уровень шума дБ	Вес кг
BDS 1M / BDS 1T (140-70)	230/380	50	0,25	1,6/0,67	2600	800	55	9
BDS 2M / BDS 2T (160-90)	230/380	50	0,37	2,5/1,05	2870	1700	60	11
BDS 3M / BDS 3T (180-90)	230/380	50	0,55	3,5/1,27	2800	2100	70	13
BDS 4M / BDS 4T (225-90)	230/380	50	0,75	5/1,8	2800	2600	73	18
BDS 4M / BDS 4T (225-102)	230/380	50	1,1	7/2,4	2800	3200	75	19
BDS 5M / BDS 5T (250-112)	230/380	50	1,5	9,8/3,3	2900	3700	80	25
BDS 6M / BDS 6T (268-112)	230/380	50	2,2	13,5/4,65	2800	4650	55	31
BDS 7T (300-112)	380	50	4	6	2800	6200	60	43
BDS 8T (315-112)	380	50	5	7,8	2800	8400	69	48

РАДИАЛЬНЫЕ ВЕНТИЛЯТОРЫ

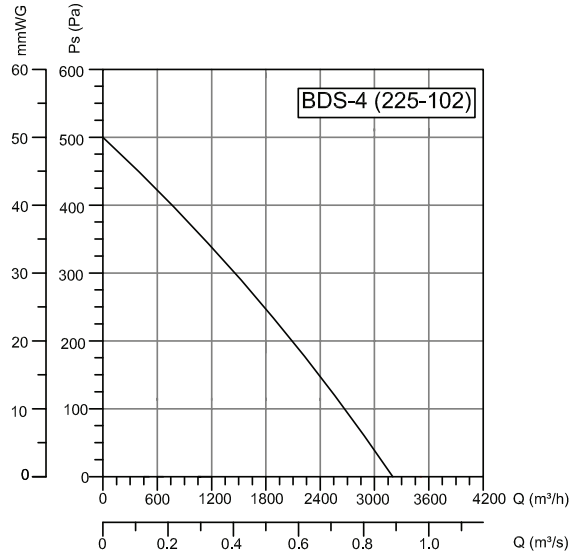

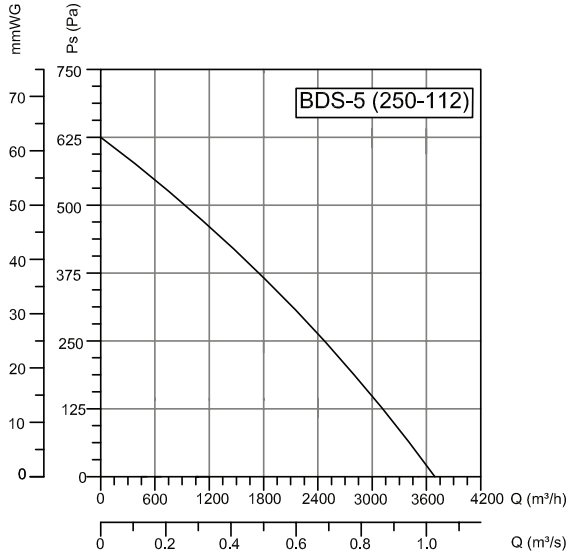

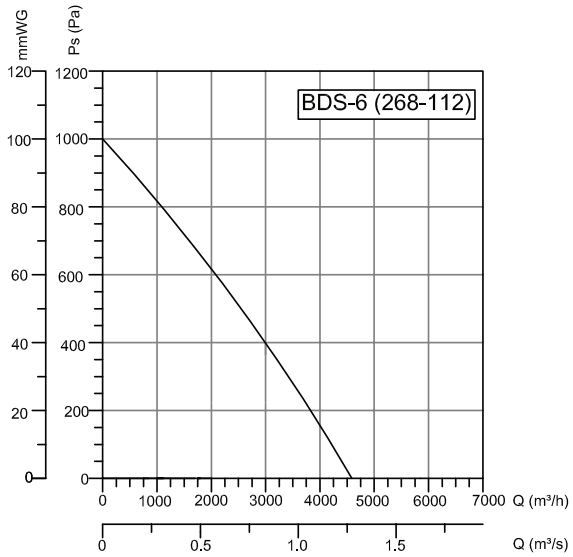

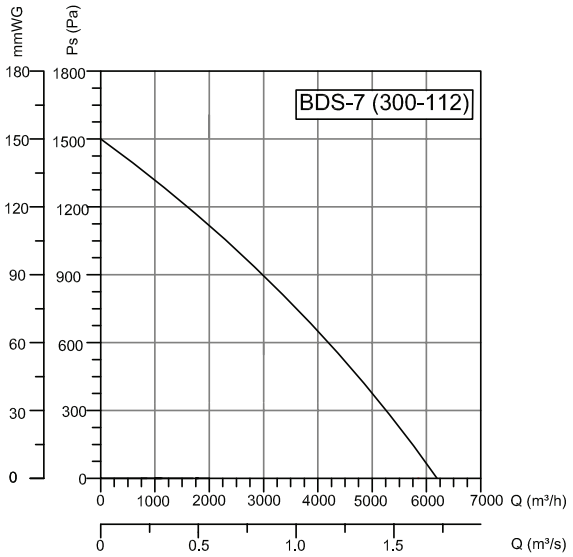

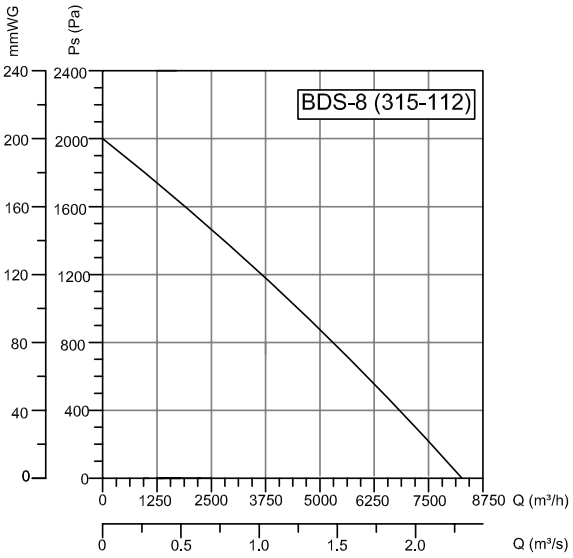

РАДИАЛЬНЫЕ ВЕНТИЛЯТОРЫ

BFC

ВЕНТИЛЯТОРЫ - ФАНКОЙЛ
с загнутыми вперед лопатками

Радиальные вентиляторы BFC с двумя воздухозаборниками экономят пространство при применении в различных областях для охлаждения. Вентилятор BFC также широкоизвестен благодаря высокой производительности и низкому уровню шума при эксплуатации.

РАЗМЕРЫ (мм)

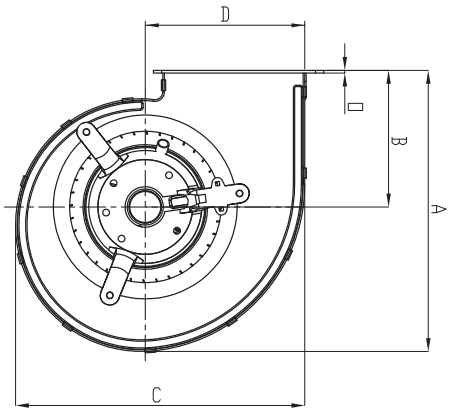

Материал : Корпус произведен из оцинкованного листового металла. Рабочее колесо оцинкованное, с лопатками, загнутыми вперед.

Установка : Внешний роторный мотор устанавливается на скобах с одной стороны спирального отвода, таким образом достигается быстрое вращение рабочего колеса на роторе.

Класс изоляции : Класс B

Директива : EN 60335-1, EN 60335-2-80

Контроль скорости : Скорость изменяется при помощи дополнительного регулятора скорости (BSC-1, BSC-2)

Область применения : BFC двойной вход центробежного вентилятора изготовлен для использования в системах охлаждения и отопления, фан-змеевиков и т.д.

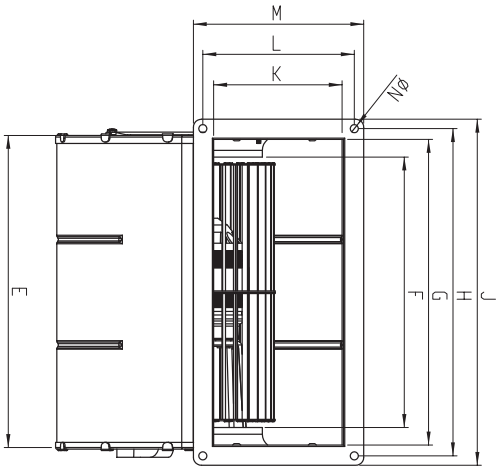

МОДЕЛЬ	Напряжение В	Частота Гц	Мощность Вт	Ток (А)	Конденсатор мкФ	Скорость об/мин	Производительность м3/час	Уровень шума дБ	Вес кг
BFC 133-4K	230	50	85	0,37	2,5	1180	800	45	4,7

МОДЕЛЬ	A	B	C	D	E	F	G	H	J	K	L	M	N	O
BFC 133-4K	208	101	214	118	231	200	226	242	256	95	112	126	06	2

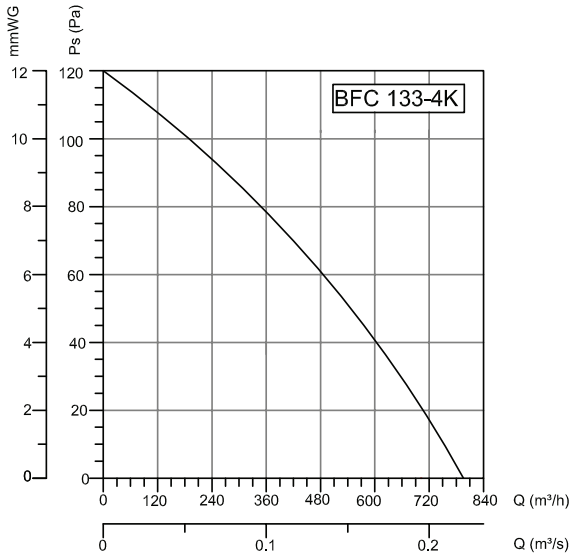

АКССЕСУАРЫ

BSC

CES

РАДИАЛЬНЫЕ ВЕНТИЛЯТОРЫ
двухстороннего всасывания с загнутыми вперед лопатками

РАЗМЕРЫ (мм)

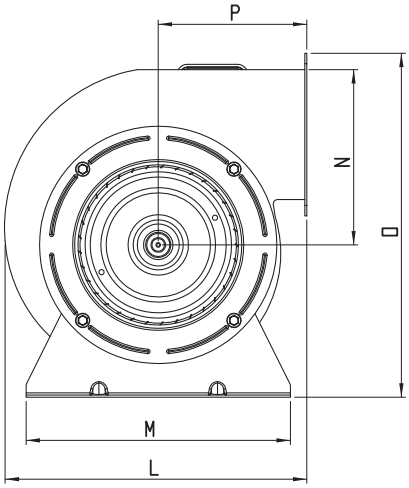

Материал : Корпуса двигателей произведены из алюминиевой стали. Трубки ротора и статора произведены из кремнистого листового металла. Двигатель мощного CES оснащен необходимыми подшипниками. Листовой металл, покрытый электростатическим порошком.

Класс изоляции : Класс B

Директива : EN 60335-1, EN 60335-2-80

Контроль скорости : Скорость изменяется при помощи дополнительного регулятора скорости.

Область применения : Вентиляторы CES могут использоваться в теплицах, на складах, красильнях, в торговых центрах, фабриках, в паровых установках и агрегатах иного рода, таких как станки по производству пластмассовых изделий, упаковочные машины, оливковые просевальные машины и т.д

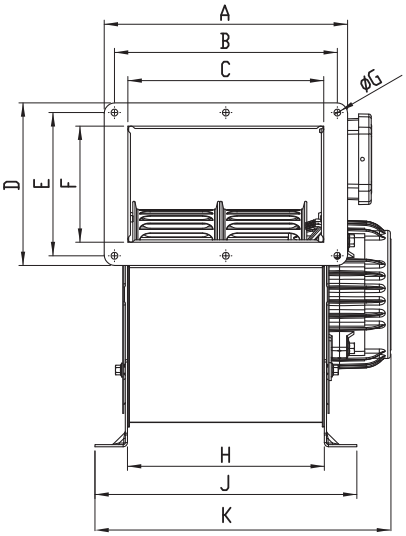

МОДЕЛЬ	Напряжение В	Частота Гц	Мощность Вт	Ток (А)	Конденсатор мкФ	Скорость об/мин	Производи-тельность м3/час	Уровень шума дБ	Вес кг
CES	230	50	217	1,1	8	1420	1300	50	9

МОДЕЛЬ	A	B	C	D	E	F	G	H	J	K	L	M	N	O	P
CES	232	213	187	155	137	111	7	188	250	282	288	252	167	328	142

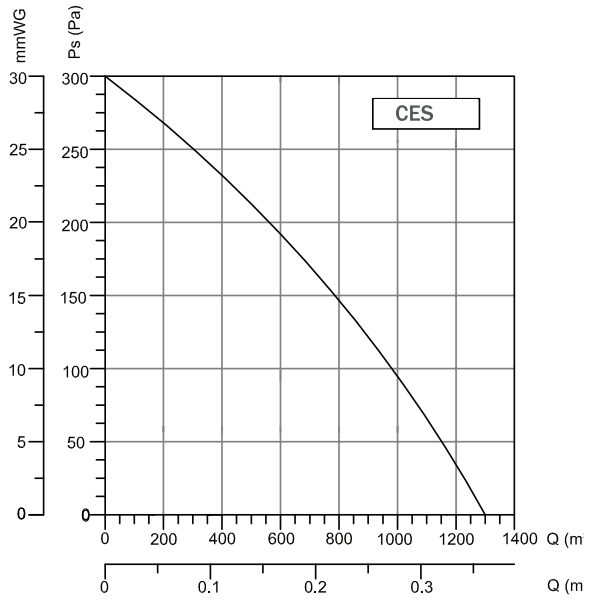

АКССЕСУАРЫ

BSC

OCES

РАДИАЛЬНЫЕ ВЕНТИЛЯТОРЫ
двухстороннего всасывания
с загнутыми вперед лопатками

РАЗМЕРЫ (мм)

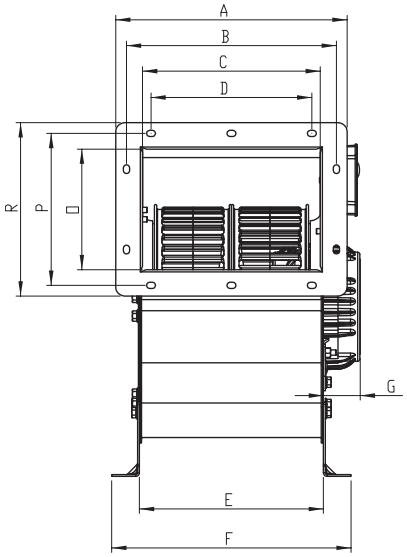

Материал : Корпуса двигателей произведены из алюминиевой стали. Трубки ротора и статора произведены из кремнистого листового металла. Двигатель мощного OCES оснащен необходимыми подшипниками. Листовой металл, покрытый электростатическим порошком.

Класс изоляции : Класс B

Директива : EN 60335-1, EN 60335-2-80

Контроль скорости : Скорость изменяется при помощи дополнительного регулятора скорости.

Область применения : Вентиляторы OCES могут использоваться в теплицах, на складах, красильнях, в торговых центрах, фабриках, в паровых установках и агрегатах иного рода, таких как станки по производству пластмассовых изделий, упаковочные машины, оливковые просевальные машины и т.д

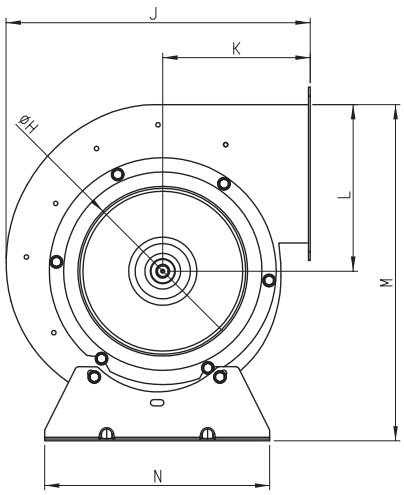

МОДЕЛЬ	Напряжение В	Частота Гц	Мощность Вт	Ток (А)	Конденсатор мкФ	Скорость об/мин	Производи-тельность м3/час	Уровень шума дБ	Вес кг
OCES	230	50	400	1,8	10	1250	2200	60	10,3

МОДЕЛЬ	A	B	C	D	E	F	G	H	J	K	L	M	N	O	P	R
OCES	258	234	197	180	210	269	41	190	339	160	189	396	252	133	169	194

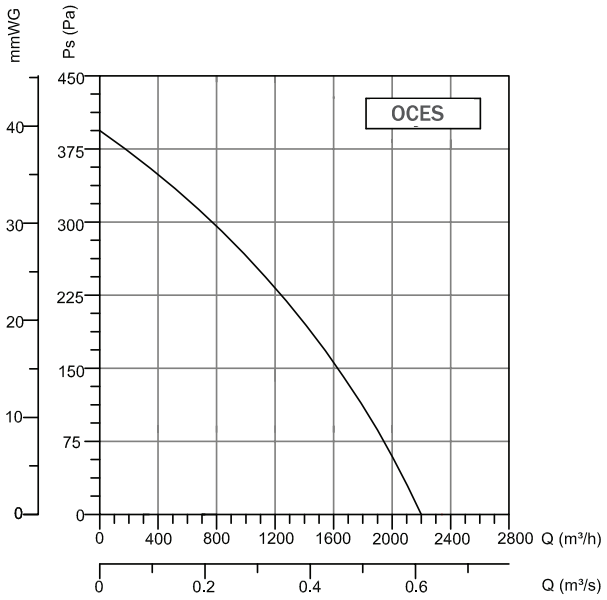

АКССЕСУАРЫ

BSC

BRV/BRV-K

РАДИАЛЬНЫЕ ВЕНТИЛЯТОРЫ
двухстороннего всасывания низкого давления, без мотора с загнутыми вперед лопатками

Модель BRV-K изготовлены с возможностью установки рамы.

РАЗМЕРЫ (мм)

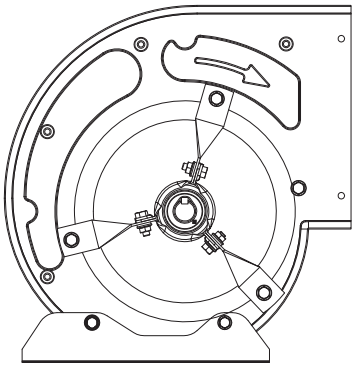

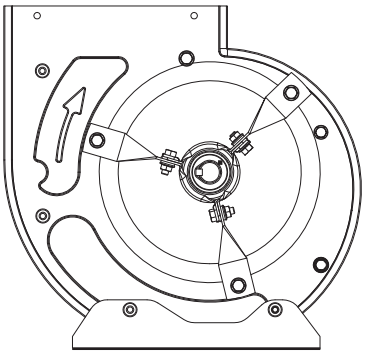

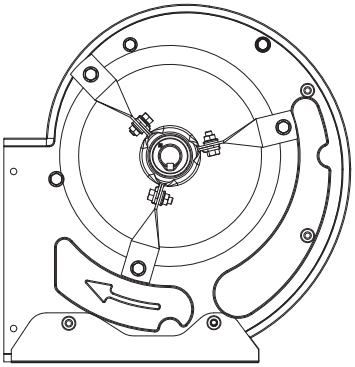

Материал : Корпус и турбина из оцинкованной стали. Трапецеидальный ремень и блочная передача. Свободная ось поддерживается с обеих сторон постоянно смазываемыми шариковыми подшипниками. Подшипники находятся в резиновом амортизаторе, чтобы исключить вибрацию.

Класс изоляции : Класс B

Директива : EN 60335-1, EN 60335-2-80

Контроль скорости : Скорость изменяется при помощи дополнительного регулятора скорости.

Область применения : В промышленности и в целях конструкции, теплицах, складах, торговых центрах, заводах, малярных цехах, а также для вентиляции больших помещений.

МОДЕЛЬ	Производительность м3/час	Вес кг
BRV 7-7	3500	6.1
BRV 9-9	5000	8.2
BRV 10-10	6500	9.4
BRV 12-12	10000	15.5
BRV 15-15	18000	20.7
BRV 18-18	25000	40.5

АКССЕСУАРЫ

BDEB BDH

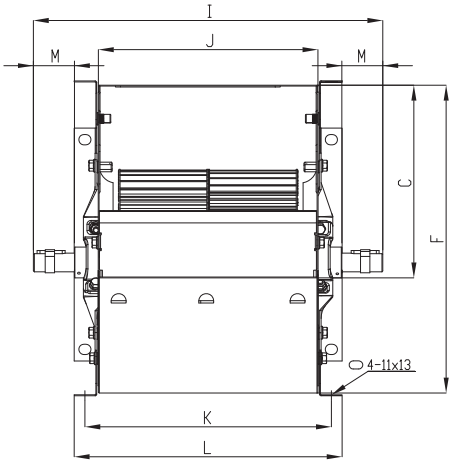

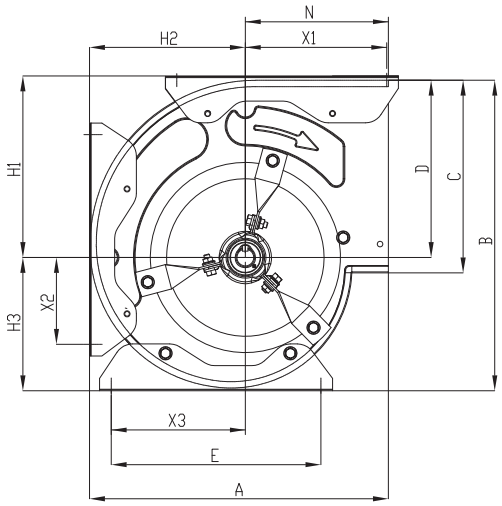

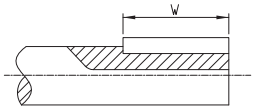

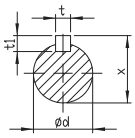

МОДЕЛЬ	A	B	C	D	E	F	I	J	K	L	M	N	X	t	t1	W	d	H1	H2	H3	X1	X2	X3
BRV 7/7	321	333	207	190	225	330	375	236	264.5	287.5	44	154	22.5	6	6	30	20	195	167	142	152	93	144
BRV 9/9	390	400	261	218	300	390	435	296	325.5	350.5	44	217	22.5	6	6	30	20	225	208	182	202	114	184
BRV 10/10	435	455	290	250	339	445	500	333	361	386	57	197	28	8	7	50	25	258	238	205	161	146	200
BRV 12/12	498.5	535	336	292	409	520	580	398	428	453	65	229	28	8	7	50	25	304	270	243	223	139	257
BRV 15/15	597	620	402	341	497	610	650	476	505	531	60	264	28	8	7	60	25	349	324	279	260	214	301
BRV 18/18	687	753	477	411	605.5	732	754	559	591	614	71	313	28	8	7	65	25	424.5	375	342	282	281	330

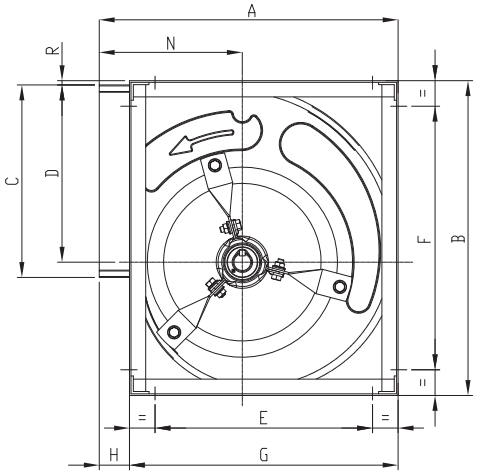

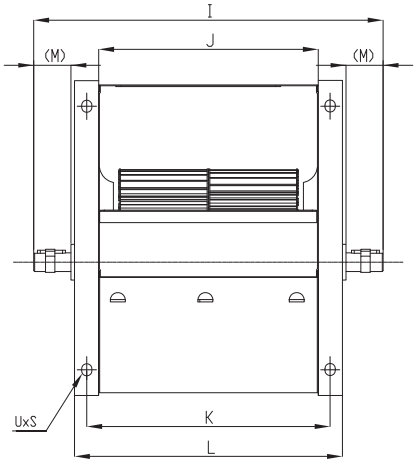

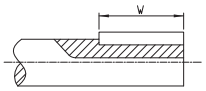

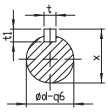

МОДЕЛЬ	A	B	C	D	E	F	G	H	I	J	K	L	M	N	R	t	t1	W	X	d	UxS
BRV-K 15/15	569	609	404	342	497	531	539	36	675	471	495	520	75	264	4	8	7	65	33	25	11X16
BRV-K 18/18	684	739	477	415	608	641	654	36	790	557	583	607	87	314	6	10	8	70	38	25	11X16

РАДИАЛЬНЫЕ ВЕНТИЛЯТОРЫ

BRV 7

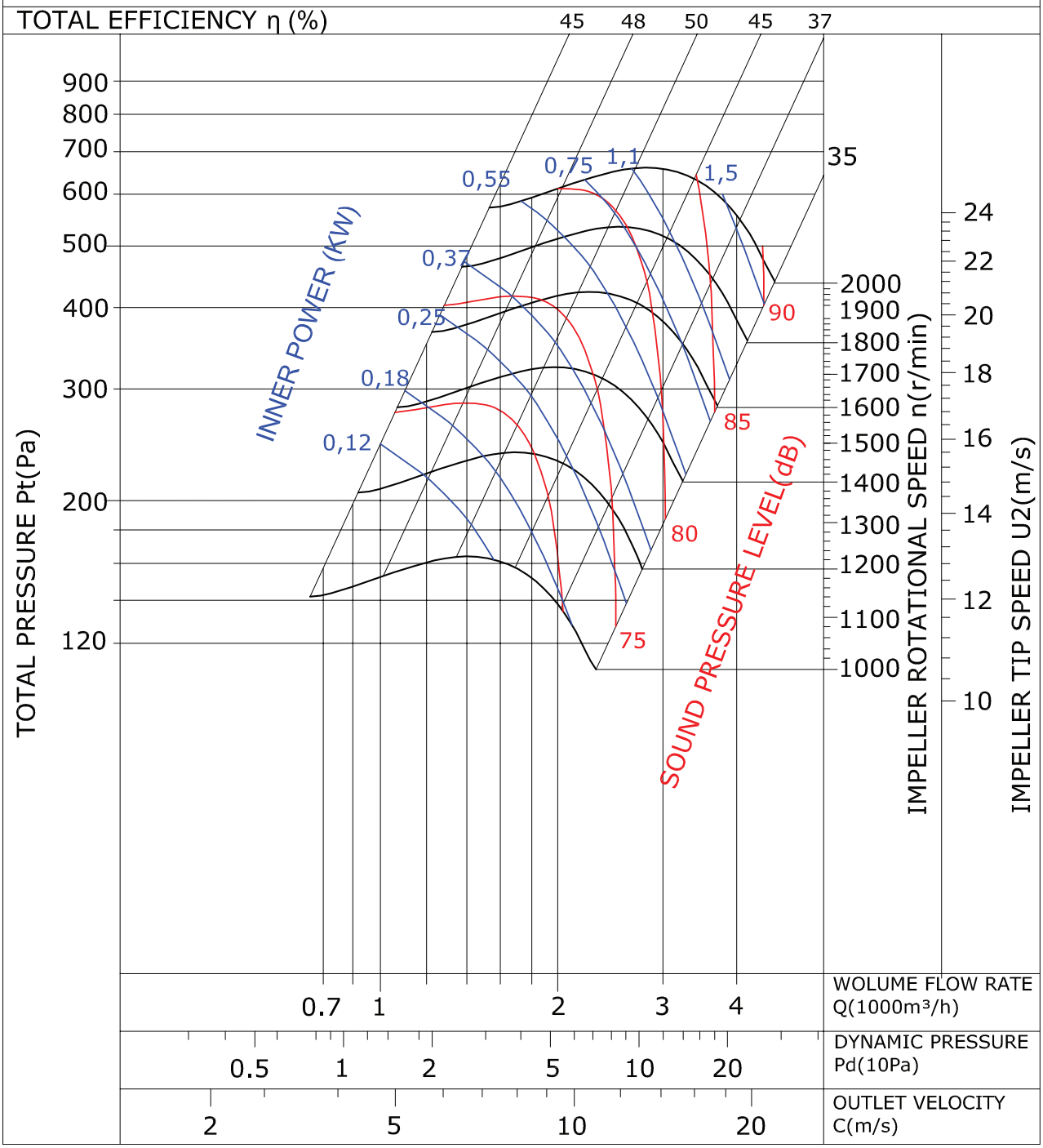

BRV 9

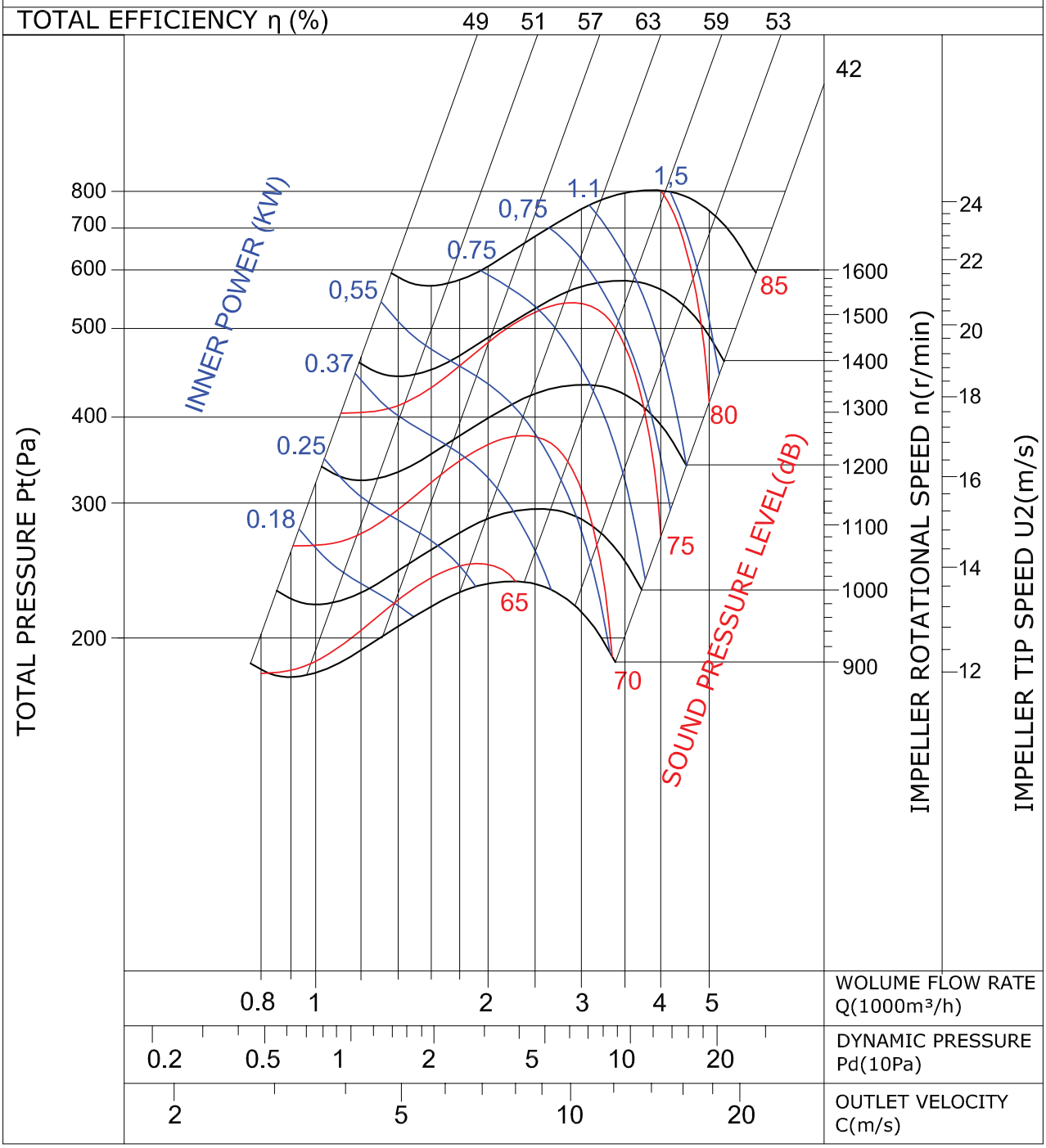
TOTAL EFFICIENCY η (%)
49
51
57
63
59
53
42
TOTAL PRESSURE Pt(Pa)
800
700
600
500
400
300
200
INNER POWER (KW)
0.18
0.25
0.37
0,55
0.75
0,75
1.1
1,5
SOUND PRESSURE LEVEL(dB)
85
80
75
70
65
IMPELLER ROTATIONAL SPEED n(r/min)
1600
1500
1400
1300
1200
1100
1000
900
IMPELLER TIP SPEED U2(m/s)
24
22
20
18
16
14
12
0.8
1
2
3
4
5
WOLUME FLOW RATE Q(1000m³/h)
0.2
0.5
1
2
5
10
20
DYNAMIC PRESSURE Pd(10Pa)
2
5
10
20
OUTLET VELOCITY C(m/s)

BRV 10

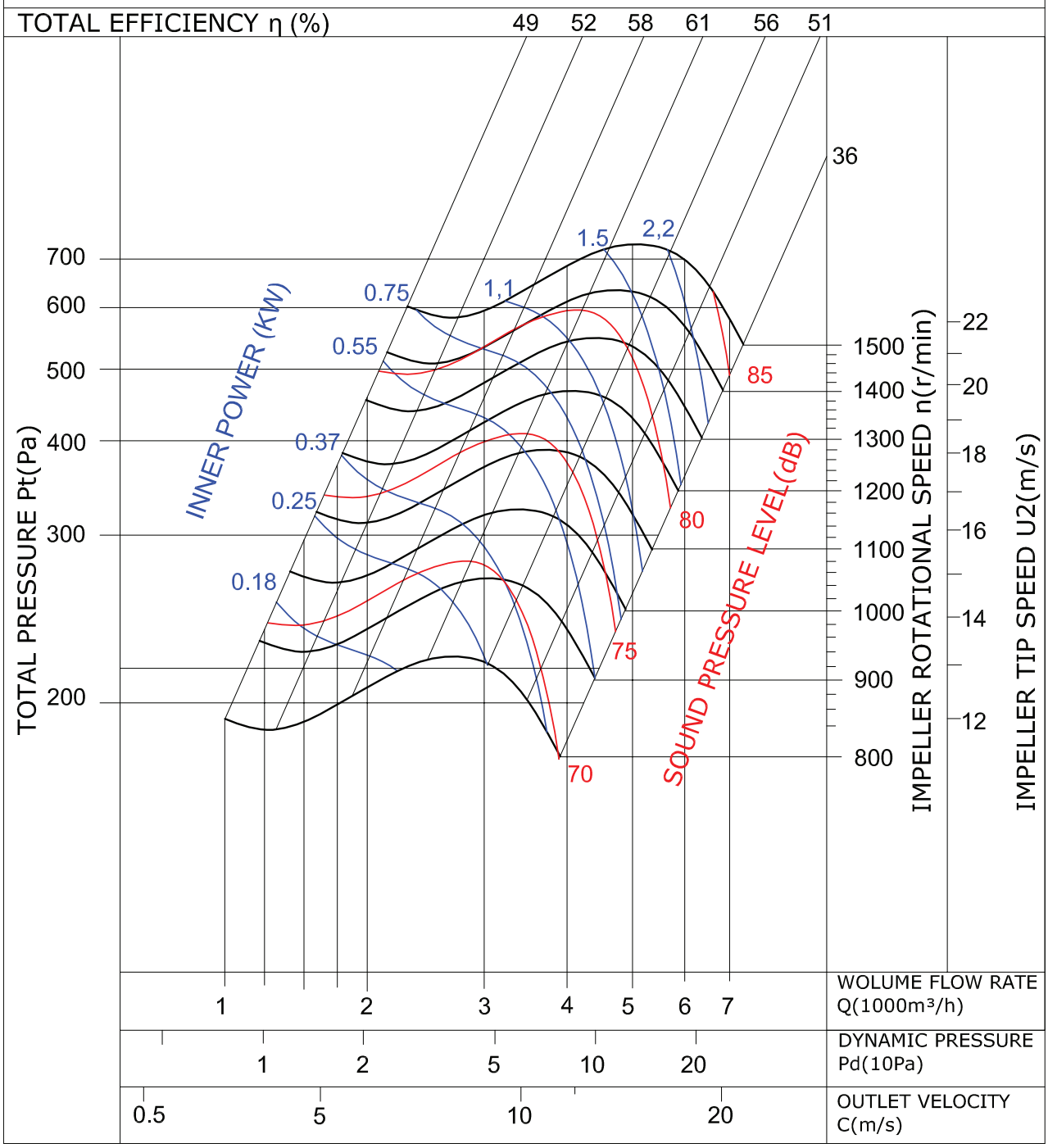
TOTAL EFFICIENCY η (%)
49
52
58
61
56
51
36
TOTAL PRESSURE Pt(Pa)
700
600
500
400
300
200
INNER POWER (KW)
0.75
0.55
0.37
0.25
0.18
1,1
1.5
2,2
SOUND PRESSURE LEVEL(dB)
85
80
75
70
IMPELLER ROTATIONAL SPEED n(r/min)
1500
1400
1300
1200
1100
1000
900
800
IMPELLER TIP SPEED U2(m/s)
22
20
18
16
14
12
1
2
3
4
5
6
7
WOLUME FLOW RATE Q(1000m³/h)
1
2
5
10
20
DYNAMIC PRESSURE Pd(10Pa)
0.5
5
10
20
OUTLET VELOCITY C(m/s)

BRV 12

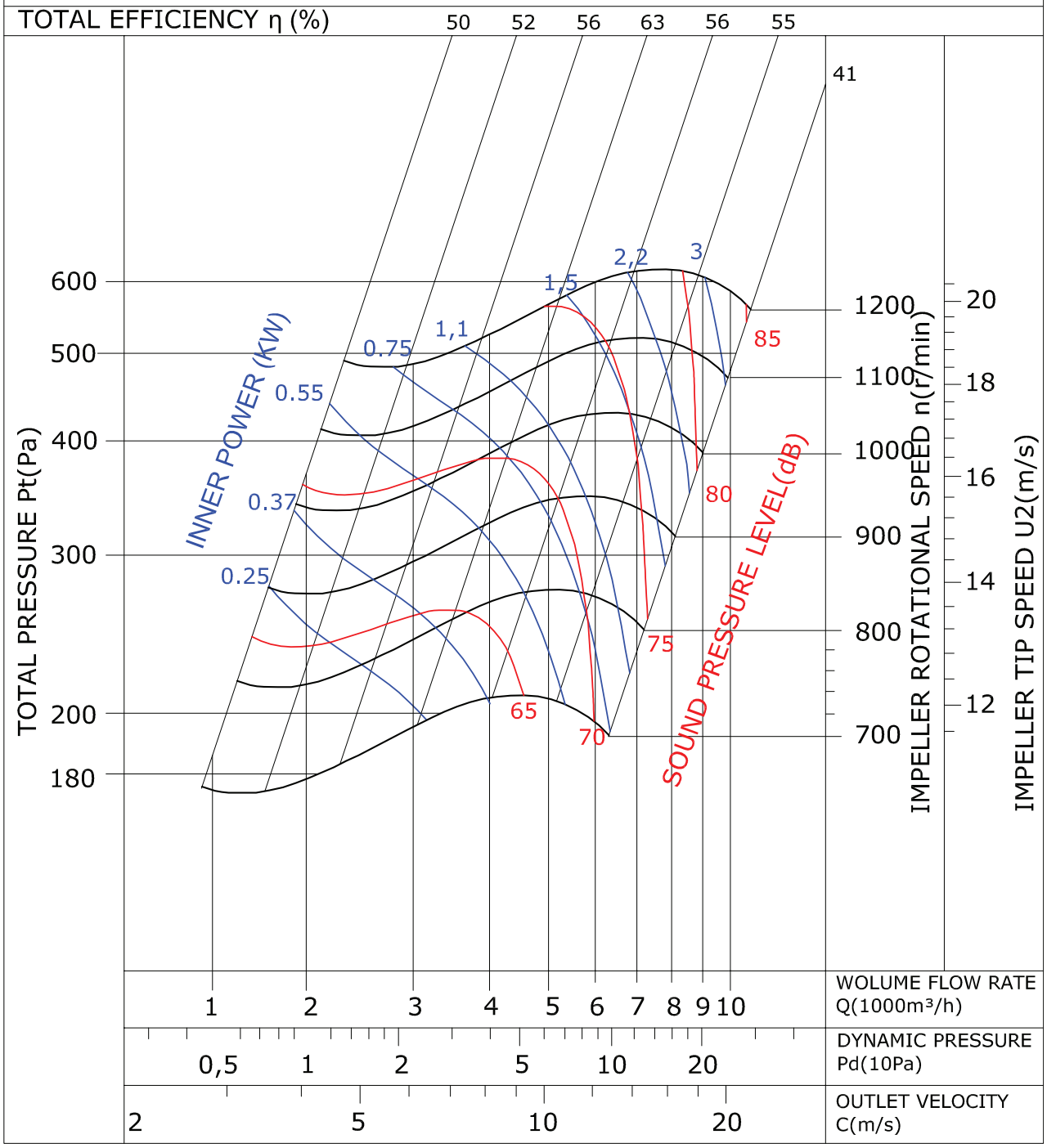
TOTAL EFFICIENCY η (%)
50
52
56
63
56
55
41
TOTAL PRESSURE Pt(Pa)
600
500
400
300
200
180
INNER POWER (KW)
0.25
0.37
0.55
0.75
1,1
1,5
2,2
3
SOUND PRESSURE LEVEL(dB)
65
70
75
80
85
IMPELLER ROTATIONAL SPEED n(r/min)
1200
1100
1000
900
800
700
IMPELLER TIP SPEED U2(m/s)
20
18
16
14
12
1 2 3 4 5 6 7 8 9 10
WOLUME FLOW RATE
Q(1000m³/h)
0,5 1 2 5 10 20
DYNAMIC PRESSURE
Pd(10Pa)
2 5 10 20
OUTLET VELOCITY
C(m/s)

BRV 15

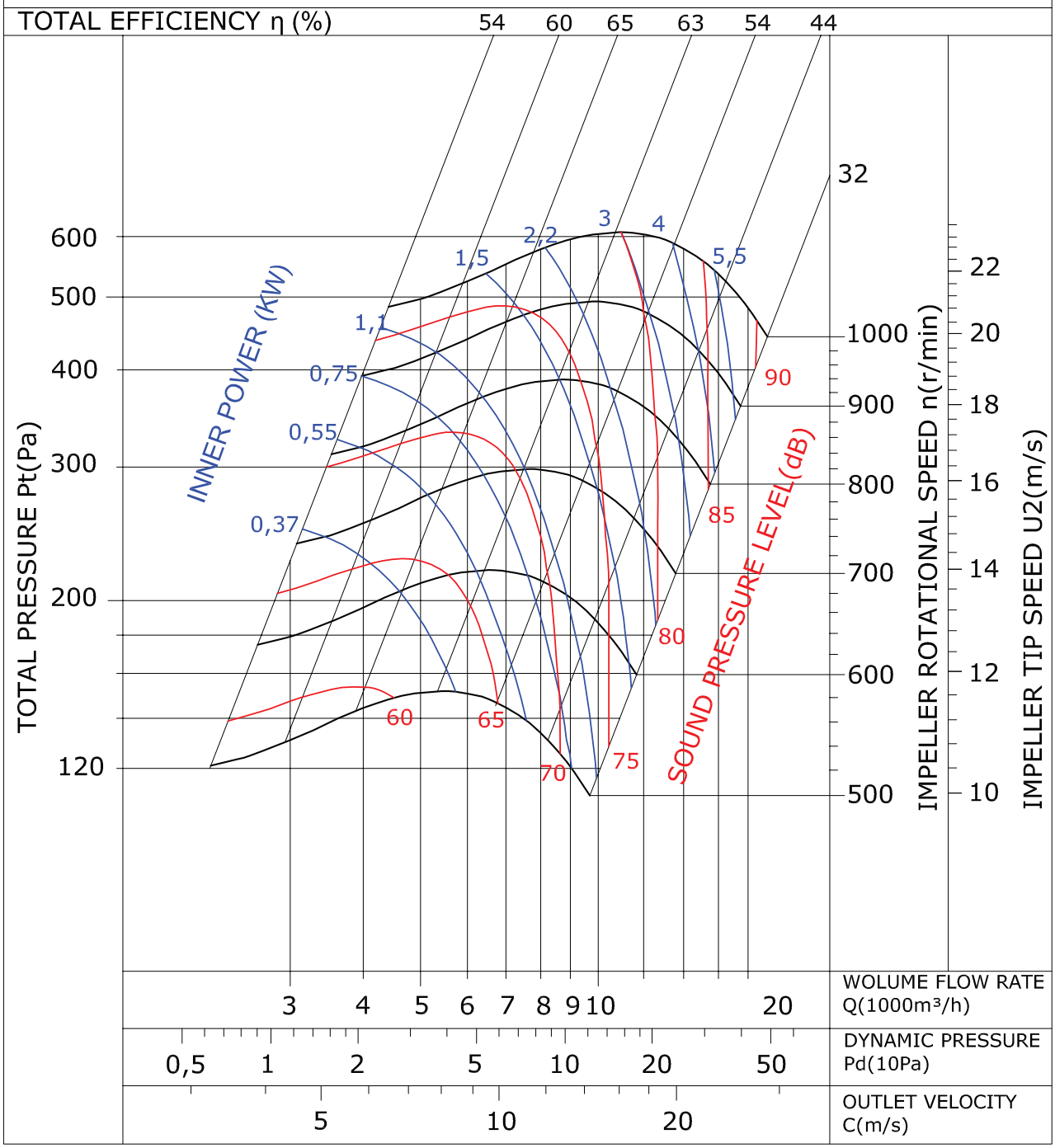
TOTAL EFFICIENCY η (%)
54
60
65
63
54
44
TOTAL PRESSURE Pt(Pa)
600
500
400
300
200
120
INNER POWER (KW)
0,37
0,55
0,75
1,1
1,5
2,2
3
4
5,5
SOUND PRESSURE LEVEL(dB)
60
65
70
75
80
85
90
IMPELLER ROTATIONAL SPEED n(r/min)
32
1000
900
800
700
600
500
IMPELLER TIP SPEED U2(m/s)
22
20
18
16
14
12
10
WOLUME FLOW RATE Q(1000m³/h)
3 4 5 6 7 8 9 10 20
DYNAMIC PRESSURE Pd(10Pa)
0,5 1 2 5 10 20 50
OUTLET VELOCITY C(m/s)
5 10 20

BRV 18

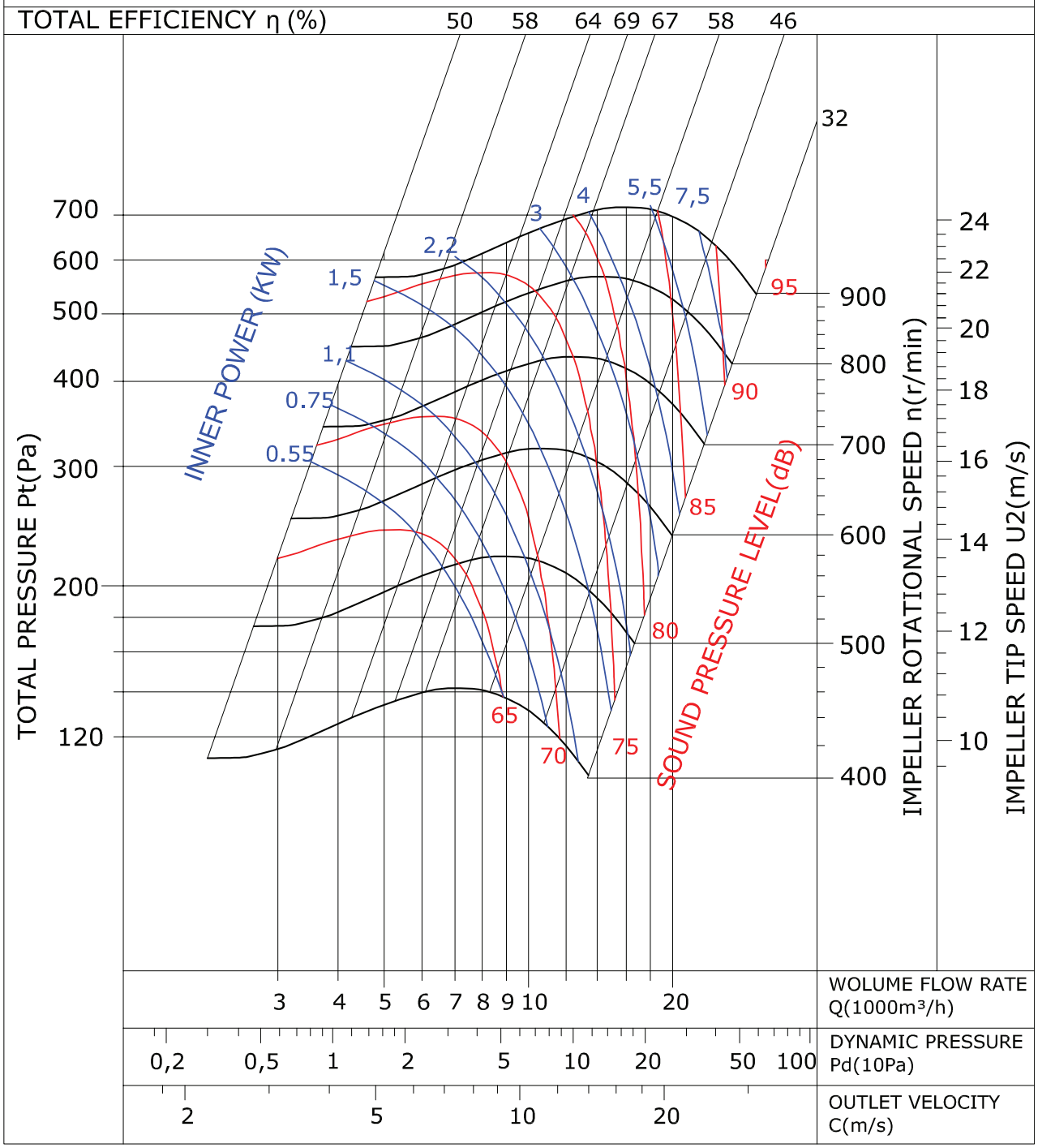
TOTAL EFFICIENCY η (%)
50 58 64 69 67 58 46
TOTAL PRESSURE Pt(Pa)
700
600
500
400
300
200
120
INNER POWER (KW)
1,5
2,2
3
4
5,5
7,5
1,1
0.75
0.55
SOUND PRESSURE LEVEL(dB)
95
90
85
80
75
70
65
32
IMPELLER ROTATIONAL SPEED n(r/min)
900
800
700
600
500
400
IMPELLER TIP SPEED U2(m/s)
24
22
20
18
16
14
12
10
3 4 5 6 7 8 9 10 20
WOLUME FLOW RATE Q(1000m³/h)
0,2 0,5 1 2 5 10 20 50 100
DYNAMIC PRESSURE Pd(10Pa)
2 5 10 20
OUTLET VELOCITY C(m/s)

BRV-D

РАДИАЛЬНЫЕ ВЕНТИЛЯТОРЫ двухстороннего всасывания низкого давления, с мотором

Радиальные вентиляторы двухстороннего всасывания с электродвигателем представлены различными типомоделями с производительностью от 1550-6000 м3/час.

РАЗМЕРЫ (мм)

Материал : Корпус и крыльчатки из оцинкованной стали.
Класс изоляции : Класс B
Директива : EN 60335-1, EN 60335-2-80
Контроль скорости : Скорость изменяется при помощи дополнительного регулятора скорости.
Область применения : В промышленности и в целях конструкции, теплицах, складах, торговых центрах, заводах, малярных цехах, а также для вентиляции больших помещений.

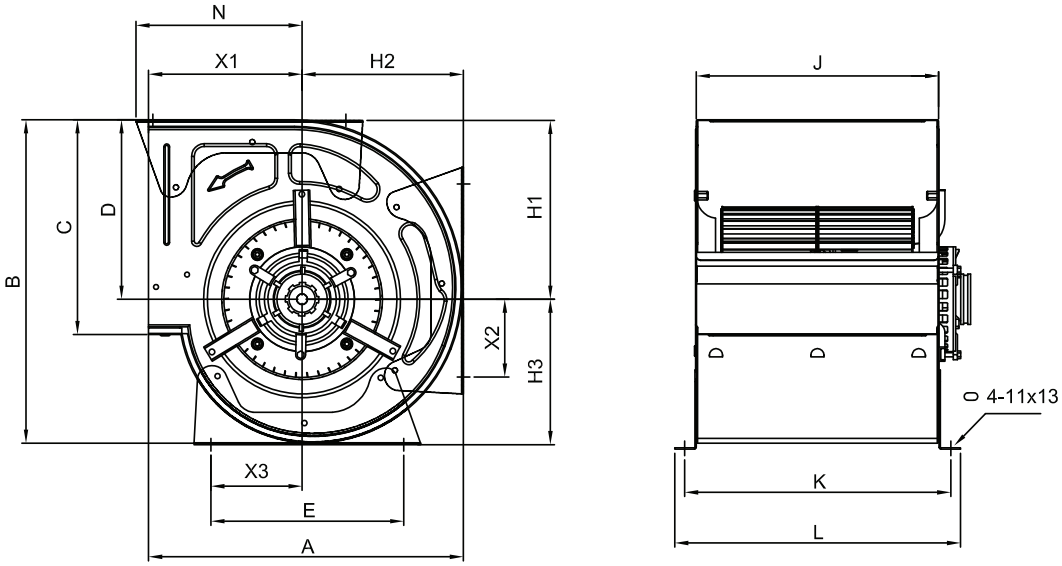

МОДЕЛЬ	A	B	C	D	E	J	K	L	N	H1	H2	H3	X1	X2	X3
BRV D 7-7	321	333	207	190	225	236	264,5	287,5	154	195	167	142	152	93	144
BRV D 9-9	390	400	261	218	300	296	325,5	350,5	217	225	208	182	202	114	184
BRV D 10-10	435	455	290	250	339	333	361	386	197	258	238	205	161	146	200
BRV D 12-12	498,5	535	336	292	409	398	428	453	229	304	270	243	223	139	257

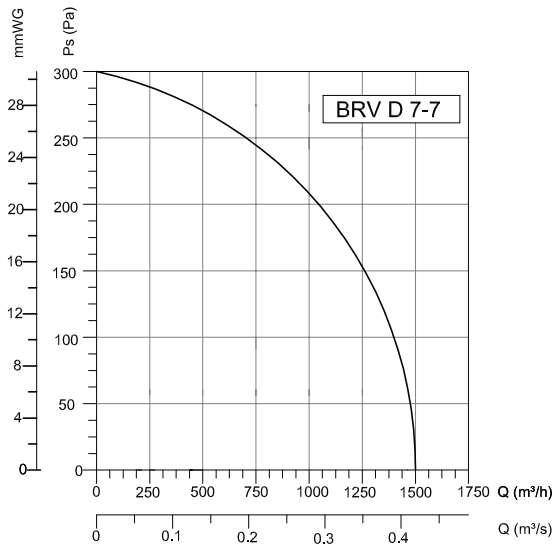

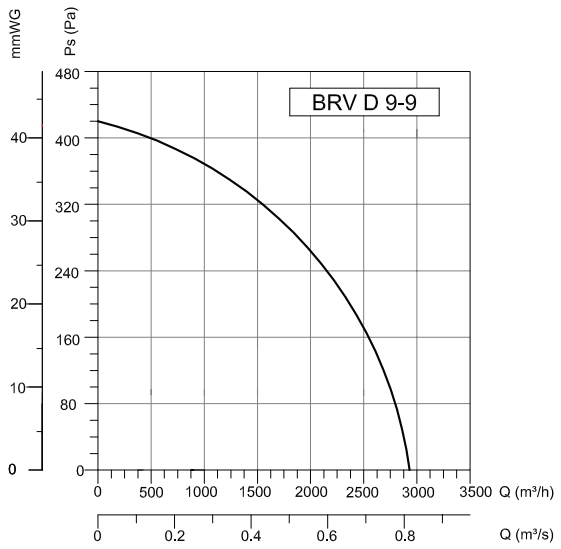

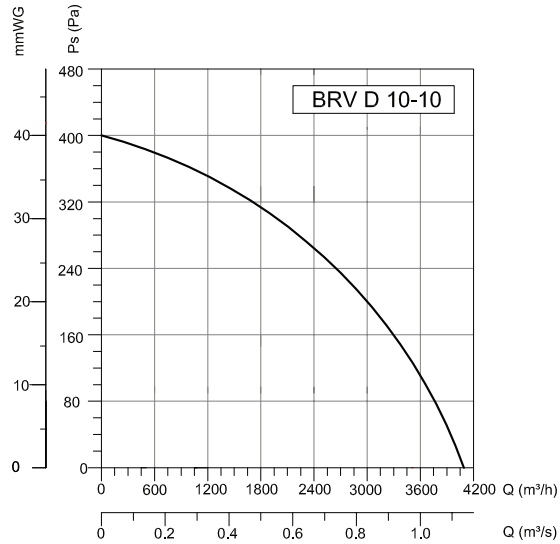

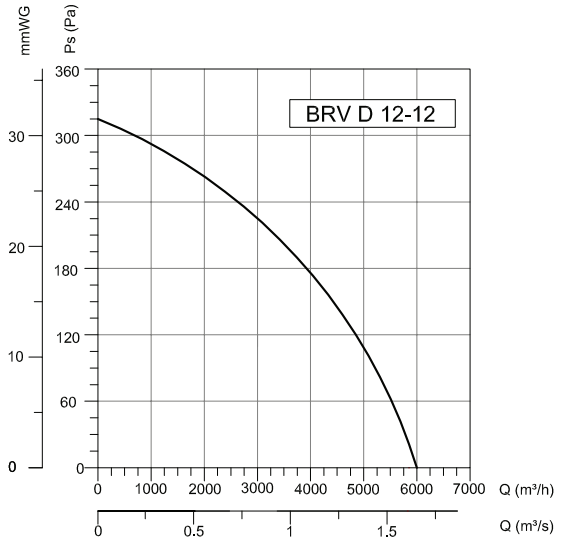

МОДЕЛЬ	Напряжение	Частота	Мощность	Ток	Конденсатор	Скорость	Производи-тельность	Уровень шума	Вес
	В	Гц	Вт	(А)	мкФ	об/мин	м3/час	дБ	кг
BRV D 7-7	230	50	147	1,7	7	1300	1550	71	9
BRV D 9-9	230	50	373	5,1	12	1380	2900	78	13
BRV D 10-10	230	50	600	3,3	18	1380	4100	80	15
BRV D 12-12	380	50	1100	5,8	-	900	6000	80	26

BRV-S

РАДИАЛЬНЫЕ ВЕНТИЛЯТОРЫ
одностороннего всасывания

низкого давления
с загнутыми вперед лопатками

РАЗМЕРЫ (мм)

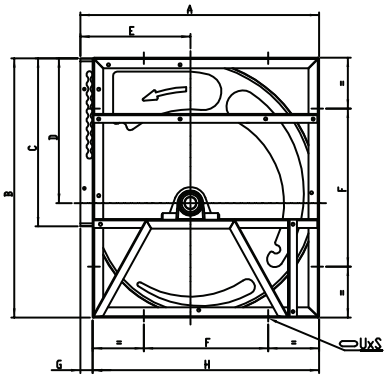

Материал : Корпус и турбина из оцинкованной стали. Трапецеидальный ремень и блочная передача. Свободная ось поддерживается с обеих сторон постоянно смазываемыми шариковыми подшипниками. Подшипники находятся в резиновом амортизаторе, чтобы исключить вибрацию.

Директива : EN 60335-1, EN 60335-2-80

Контроль скорости : Скорость изменяется при помощи дополнительного регулятора скорости.

Область применения : В промышленности и в целях конструкции, теплицах, складах, торговых центрах, заводах, малярных цехах, а также для вентиляции больших помещений.

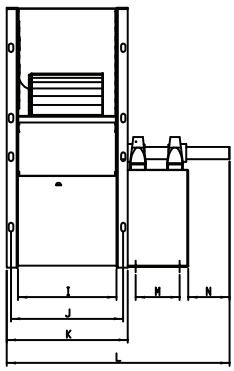

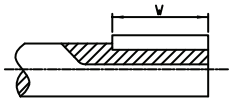

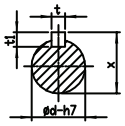

МОДЕЛЬ	Производительность м3/час	WEIGHT кг
BRV-S 10-5	5000	9
BRV-S 12-6	10000	13
BRV-S 15-8	14000	17
BRV-S 18-10	20000	38

АКССЕСУАРЫ

BDEB

МОДЕЛЬ	A	B	C	D	E	F	G	H	I	J	K	L	M	N	t	t1	d	W	UxS
BRV-S 10-5	427	450	290	250	197	280	35	393	180	213	236	415	60	74	8	8	25	65	12X18
BRV-S 12-6	491	522	336	292	229	340	35	453	215	250	272	487	76	83	8	8	25	65	12x18
BRV-S 15-8	573	613	401	341	263	400	35	538	260	293	316	576	150	96	10	8	35	70	12x18
BRV-S 18-10	678	737	476	411	312	200	35	643	300	338	366	656	150	117	10	8	35	70	12x18

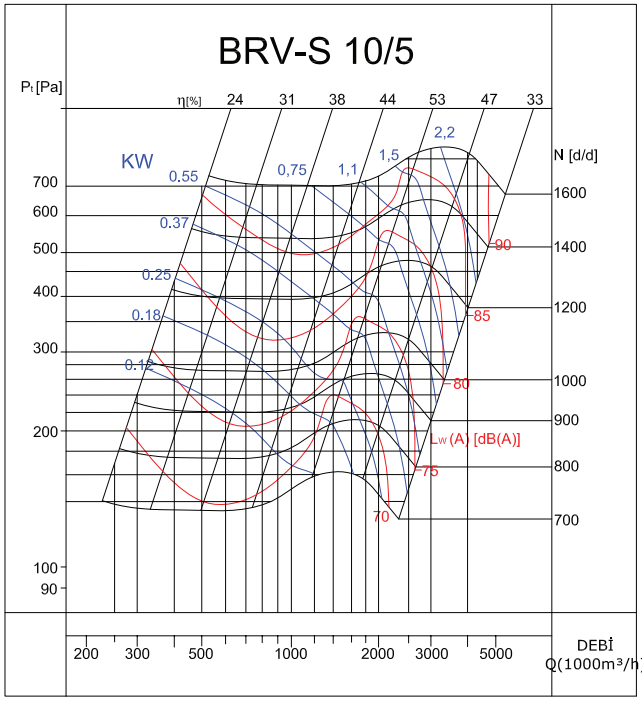
BRV-S 10/5
Pt [Pa]
η[%] 24 31 38 44 53 47 33
KW
0.55 0.37 0.25 0.18 0.12 0,75 1,1 1,5 2,2
N [d/d]
1600 1400 1200 1000 900 800 700
90 85 80 75 70
Lw (A) [dB(A)]
700 600 500 400 300 200 100 90
200 300 500 1000 2000 3000 5000
DEBİ
Q(1000m³/h)

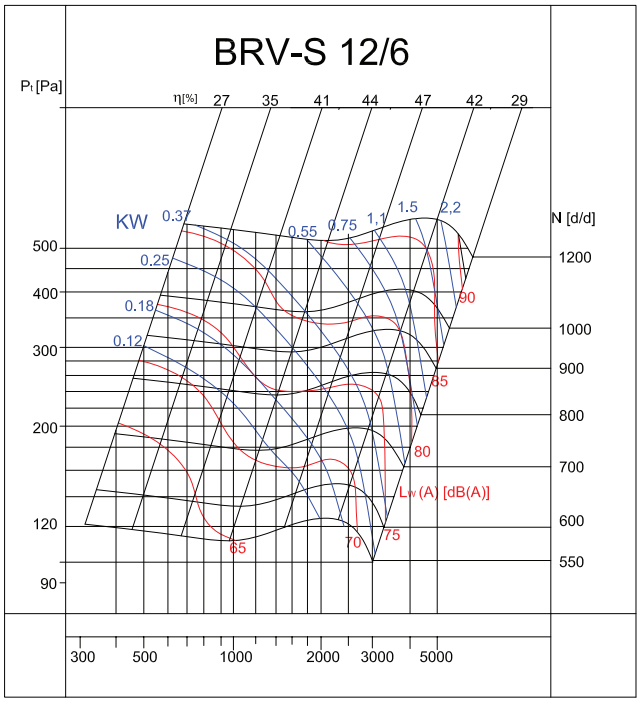
BRV-S 12/6
Pt [Pa]
η[%] 27 35 41 44 47 42 29
KW
0.37 0.25 0.18 0.12 0.55 0.75 1.1 1.5 2,2
N [d/d]
1200 1000 900 800 700 600 550
90 85 80 75 70 65
Lw (A) [dB(A)]
500 400 300 200 120 90
300 500 1000 2000 3000 5000

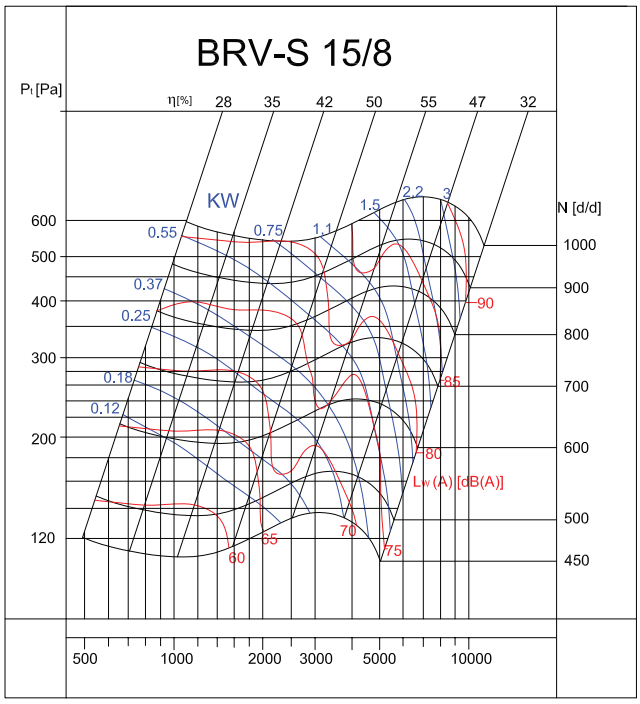
BRV-S 15/8
Pt [Pa]
η[%] 28 35 42 50 55 47 32
KW
0.55 0.37 0.25 0.18 0.12 0.75 1.1 1.5 2.2 3
N [d/d]
1000 900 800 700 600 500 450
90 85 80 75 70 60 55
Lw (A) [dB(A)]
600 500 400 300 200 120
500 1000 2000 3000 5000 10000

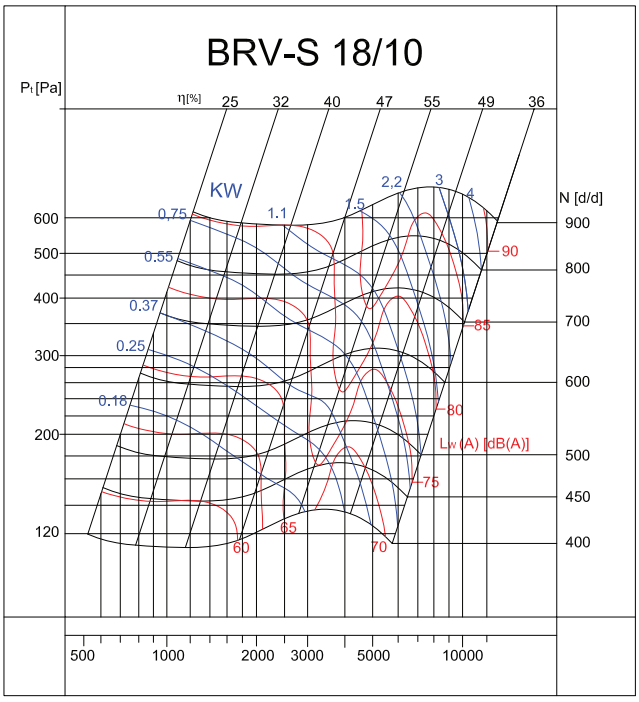
BRV-S 18/10
Pt [Pa]
η[%] 25 32 40 47 55 49 36
KW
0.75 0.55 0.37 0.25 0.18 1.1 1.5 2.2 3 4
N [d/d]
900 800 700 600 500 450 400
90 85 80 75 70 65 60
Lw (A) [dB(A)]
600 500 400 300 200 120
500 1000 2000 3000 5000 10000

РАДИАЛЬНЫЕ ВЕНТИЛЯТОРЫ

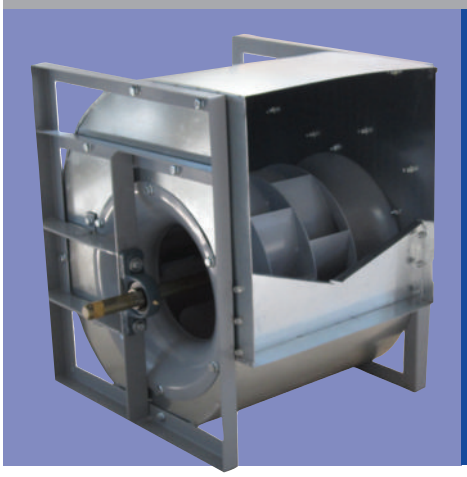

BSK

ВЕНТИЛЯТОРЫ ВЫСОКОГО ДАВЛЕНИЯ **ДВУХСТОРОННЕГО ВСАСЫВАНИЯ** без мотора с назад загнутыми лопатками

Вентиляторы двухстороннего всасывания с назад загнутыми лопатками имеет проиводительность от 500 м3/час-32000 м3/час.

РАЗМЕРЫ (мм)

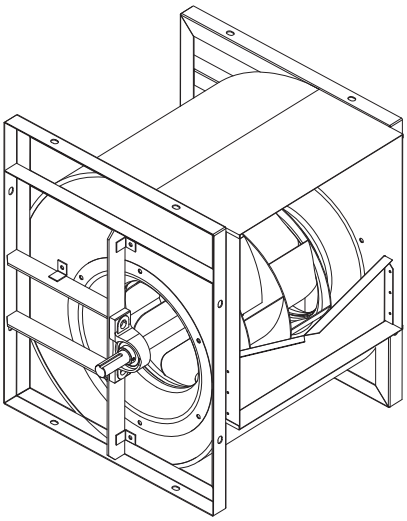

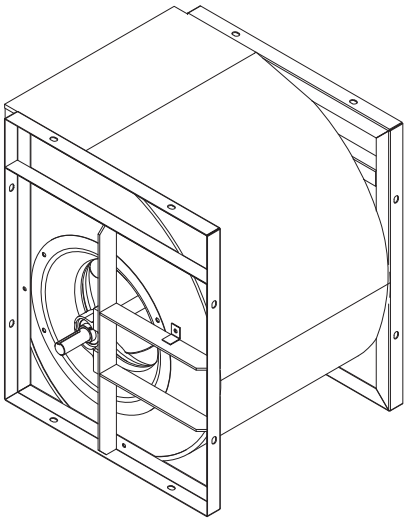

Материал : Корпус и турбина из оцинкованной стали. Оснащен прямым либо ременным приводом.

Директива : EN 60335-1, EN 60335-2-80

Контроль скорости : Скорость изменяется при помощи дополнительного регулятора скорости.

Область применения : Могут применяться в системах вытяжки промышленных кухонь и красильных цехов, либо мест с высоким содержанием пыли или маслянистых взвесей в воздухе, для вентиляции больших помещений.

МОДЕЛЬ	Производи-тельность м3/час	WEIGHT кг
BSK 250	3000	18
BSK 280	6000	22
BSK 315	8000	33
BSK 355	10000	45
BSK 400	15000	52
BSK 450	18000	68
BSK 500	26000	85
BSK 560	32000	140

АКССЕСУАРЫ

BDEB

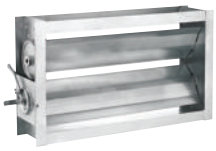

BDH

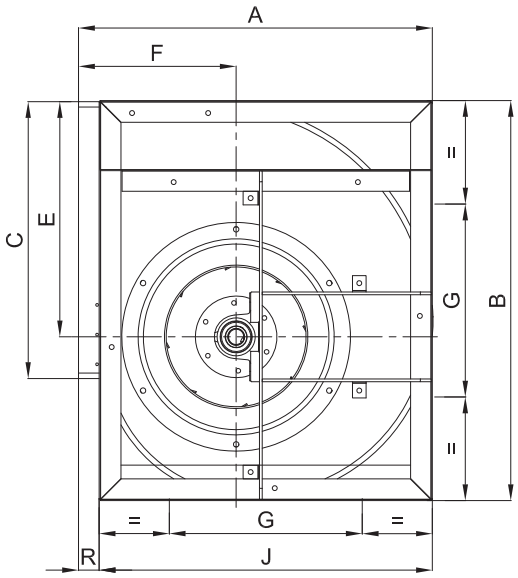

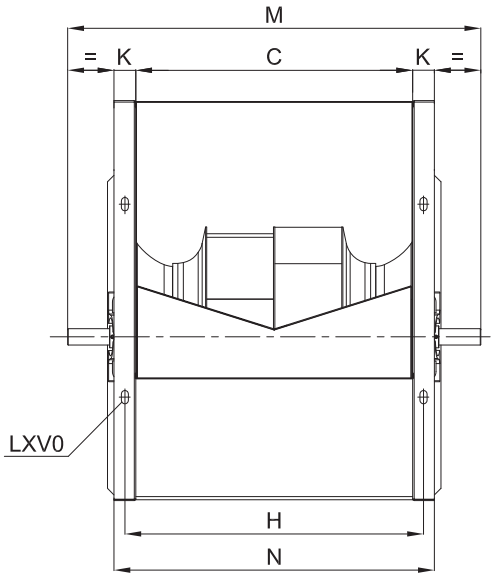

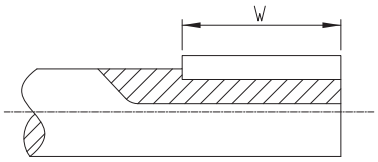

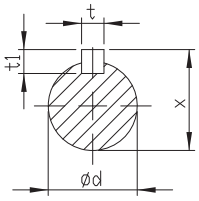

МОДЕЛЬ	A	B	C	E	F	G	H	J	K	M	N	R	t	t1	W	X	ØD	LXV
BSK 250	419	461	322	270	195	224	347	384	30	536	372	34	8	7	50	28	25	13X18
BSK 280	466	518	361	302	215	280	391	432	30	575	421	34	8	7	50	28	25	13X18
BSK 315	518	578	404	340	236	280	434	480	30	640	464	38	8	7	60	28	25	13x18
BSK 355	578	655	453	384	261	355	490	548	40	700	520	30	8	7	60	33	30	13x18
BSK 400	651	736	507	432	290	355	549	613	40	760	589	38	8	7	60	33	30	13x18
BSK450	727	827	569	487	322	530	611	681	40	845	651	46	10	8	70	38	35	13x18
BSK 500	800	918	638	538	352	530	680	750	40	920	718	50	12	8	70	43	40	13x18
BSK 560	898	1031	715	603	390	530	777	845	50	1070	815	50	14	9	90	53.5	50	13x18
BSK 630	999	1157	801	679	434	530	851	946	50	1155	901	53	14	9	90	53.5	50	13x18

BSK 250

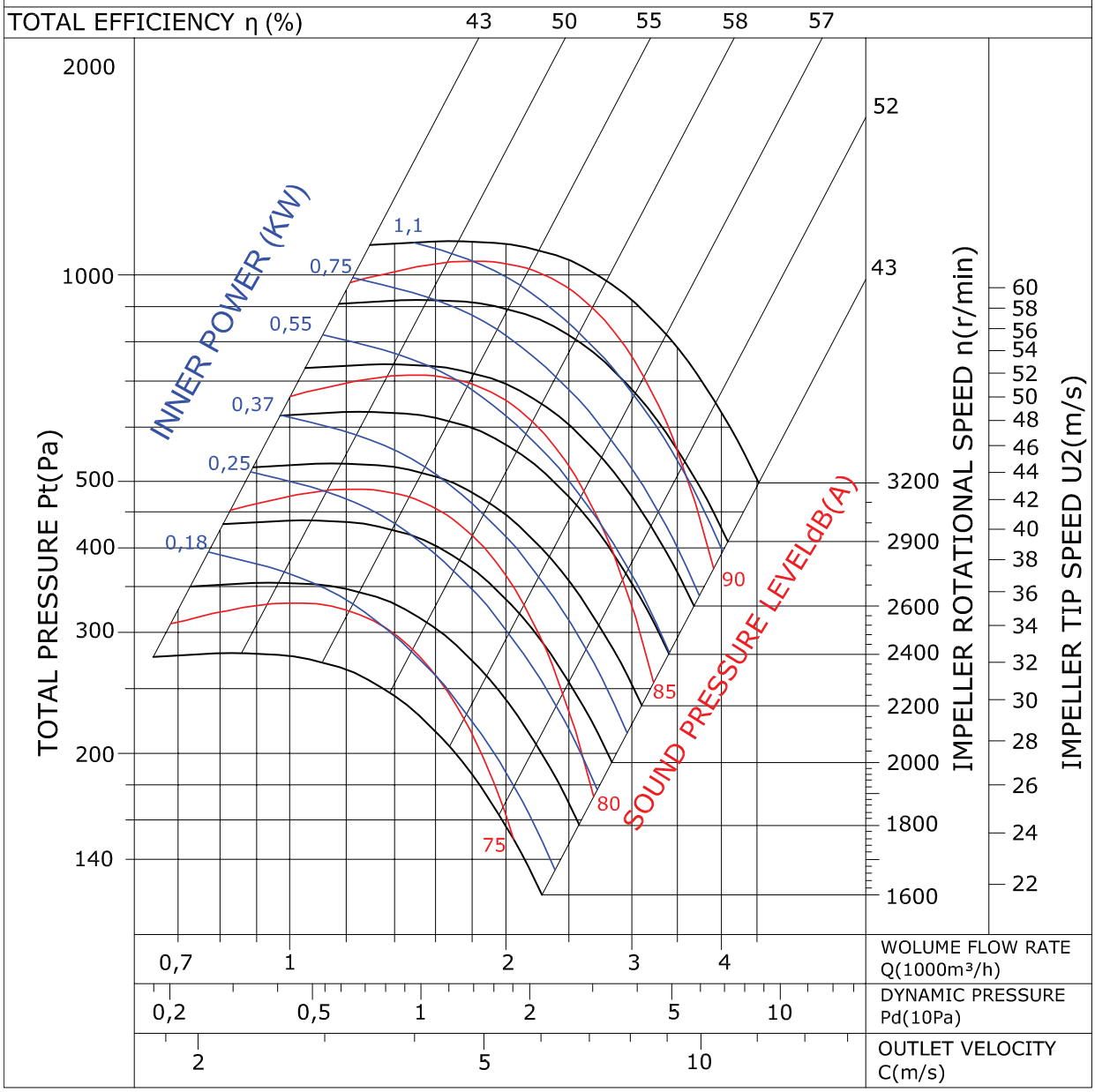
TOTAL EFFICIENCY η (%)
43
50
55
58
57
52
43
TOTAL PRESSURE Pt(Pa)
2000
1000
500
400
300
200
140
INNER POWER (KW)
1,1
0,75
0,55
0,37
0,25
0,18
SOUND PRESSURE LEVELdB(A)
90
85
80
75
IMPELLER ROTATIONAL SPEED n(r/min)
3200
2900
2600
2400
2200
2000
1800
1600
IMPELLER TIP SPEED U2(m/s)
60
58
56
54
52
50
48
46
44
42
40
38
36
34
32
30
28
26
24
22
0,7
1
2
3
4
WOLUME FLOW RATE
Q(1000m³/h)
0,2
0,5
1
2
5
10
DYNAMIC PRESSURE
Pd(10Pa)
2
5
10
OUTLET VELOCITY
C(m/s)

BSK 280

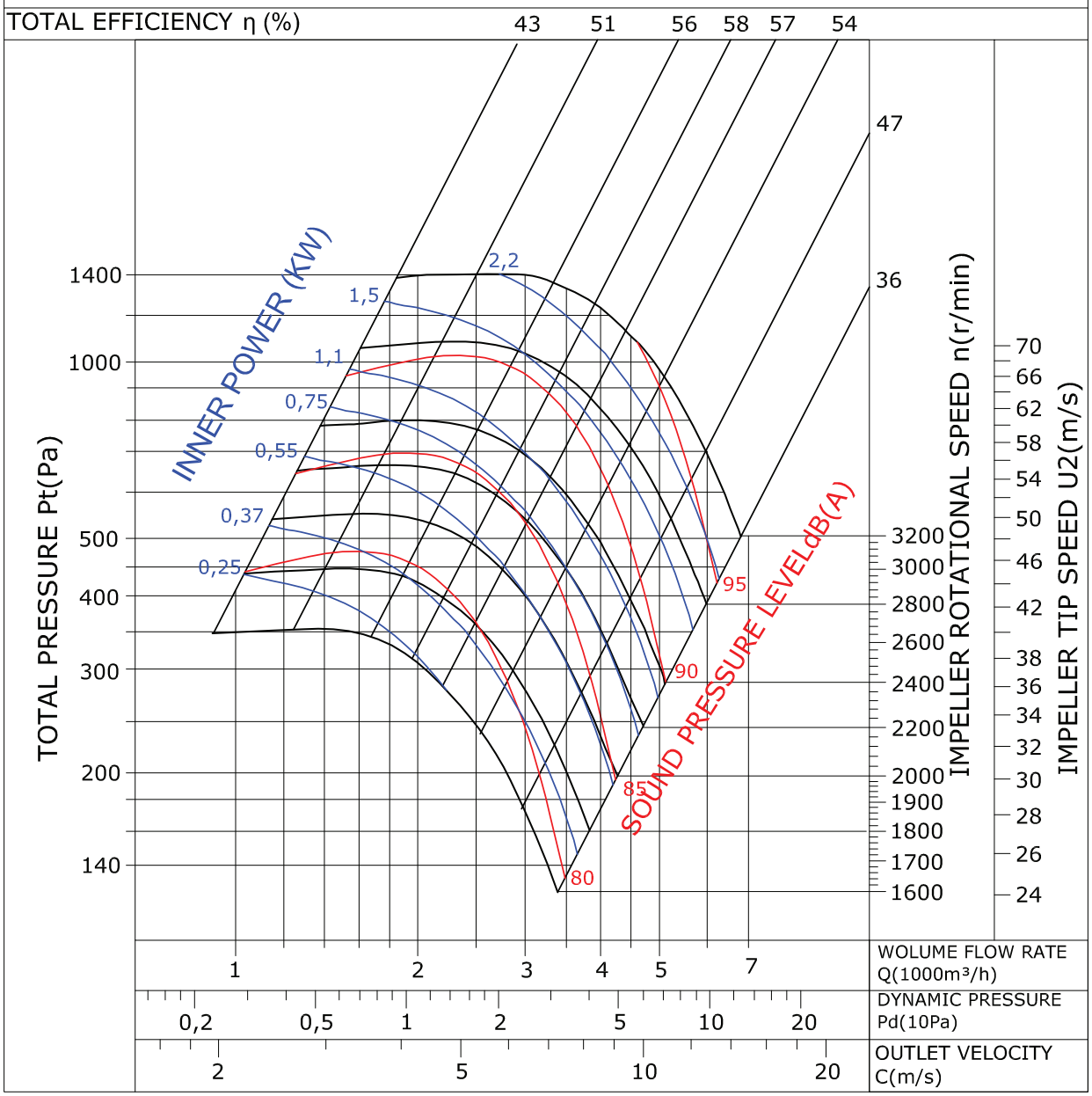
TOTAL EFFICIENCY η (%)
43
51
56
58
57
54
47
36
INNER POWER (KW)
2,2
1,5
1,1
0,75
0,55
0,37
0,25
SOUND PRESSURE LEVEL dB(A)
95
90
85
80
TOTAL PRESSURE Pt(Pa)
1400
1000
500
400
300
200
140
IMPELLER ROTATIONAL SPEED n(r/min)
3200
3000
2800
2600
2400
2200
2000
1900
1800
1700
1600
IMPELLER TIP SPEED U2(m/s)
70
66
62
58
54
50
46
42
38
36
34
32
30
28
26
24
1
2
3
4
5
7
WOLUME FLOW RATE Q(1000m³/h)
0,2
0,5
1
2
5
10
20
DYNAMIC PRESSURE Pd(10Pa)
2
5
10
20
OUTLET VELOCITY C(m/s)

BSK 315

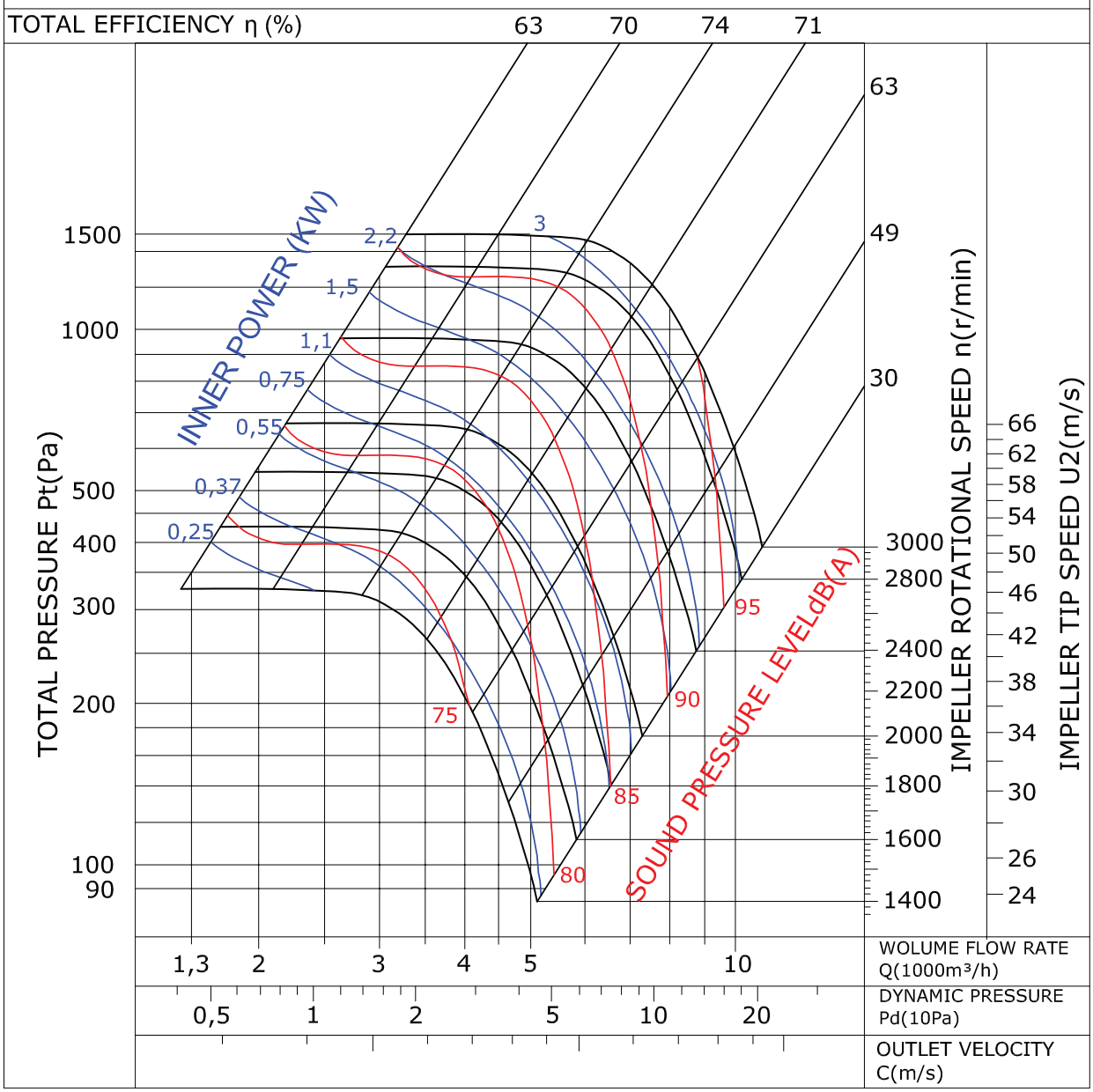
TOTAL EFFICIENCY η (%)
63
70
74
71
TOTAL PRESSURE Pt(Pa)
1500
1000
500
400
300
200
100
90
INNER POWER (KW)
2,2
3
1,5
1,1
0,75
0,55
0,37
0,25
75
80
85
90
95
SOUND PRESSURE LEVELdB(A)
63
49
30
IMPELLER ROTATIONAL SPEED n(r/min)
3000
2800
2400
2200
2000
1800
1600
1400
IMPELLER TIP SPEED U2(m/s)
66
62
58
54
50
46
42
38
34
30
26
24
1,3
2
3
4
5
10
WOLUME FLOW RATE Q(1000m³/h)
0,5
1
2
5
10
20
DYNAMIC PRESSURE Pd(10Pa)
OUTLET VELOCITY C(m/s)

BSK 355

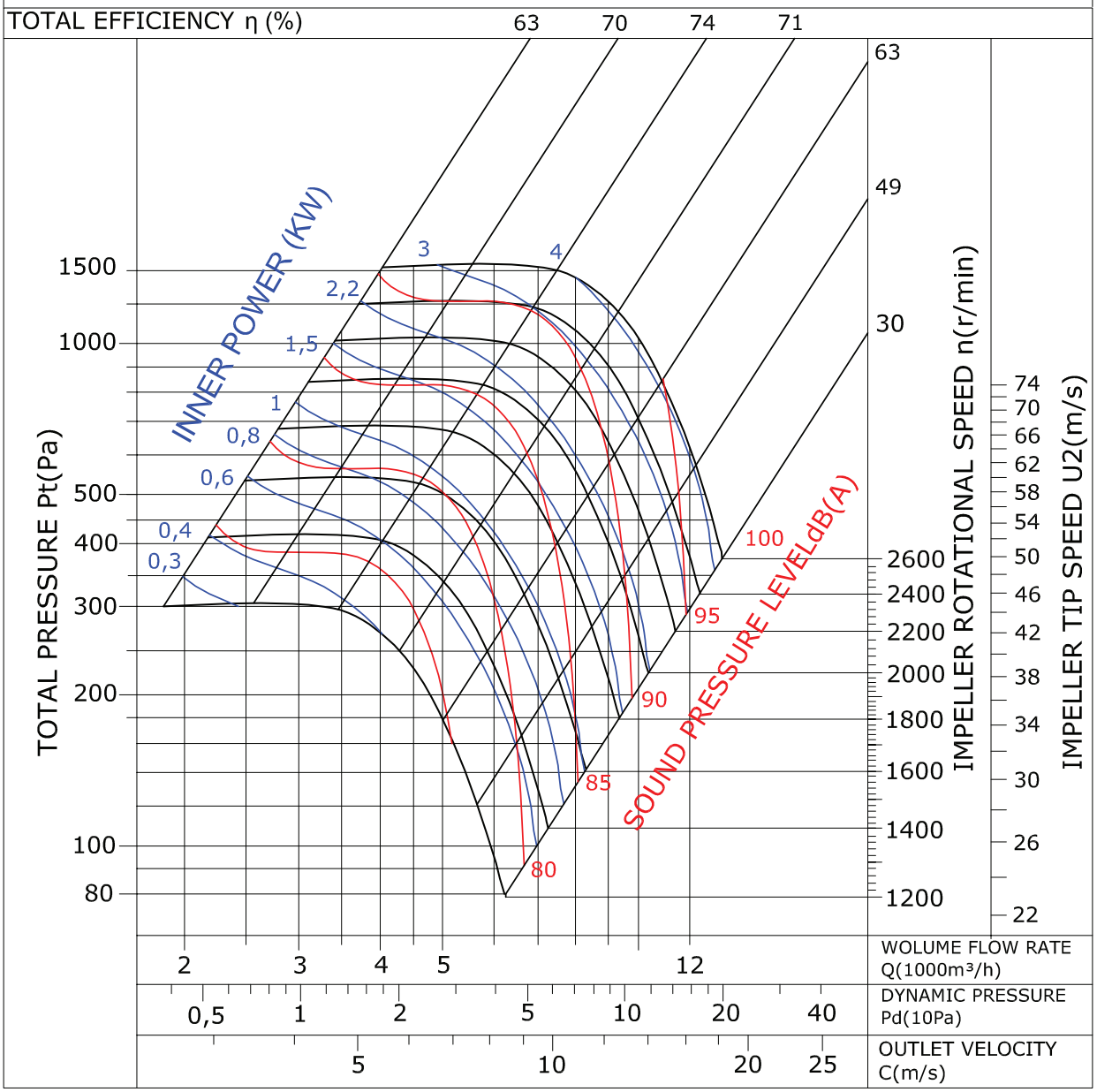
TOTAL EFFICIENCY η (%)
63
70
74
71
INNER POWER (KW)
3
4
2,2
1,5
1
0,8
0,6
0,4
0,3
SOUND PRESSURE LEVELdB(A)
100
95
90
85
80
TOTAL PRESSURE Pt(Pa)
1500
1000
500
400
300
200
100
80
IMPELLER ROTATIONAL SPEED n(r/min)
63
49
30
2600
2400
2200
2000
1800
1600
1400
1200
IMPELLER TIP SPEED U2(m/s)
74
70
66
62
58
54
50
46
42
38
34
30
26
22
WOLUME FLOW RATE Q(1000m³/h)
2
3
4
5
12
DYNAMIC PRESSURE Pd(10Pa)
0,5
1
2
5
10
20
40
OUTLET VELOCITY C(m/s)
5
10
20
25

BSK 400

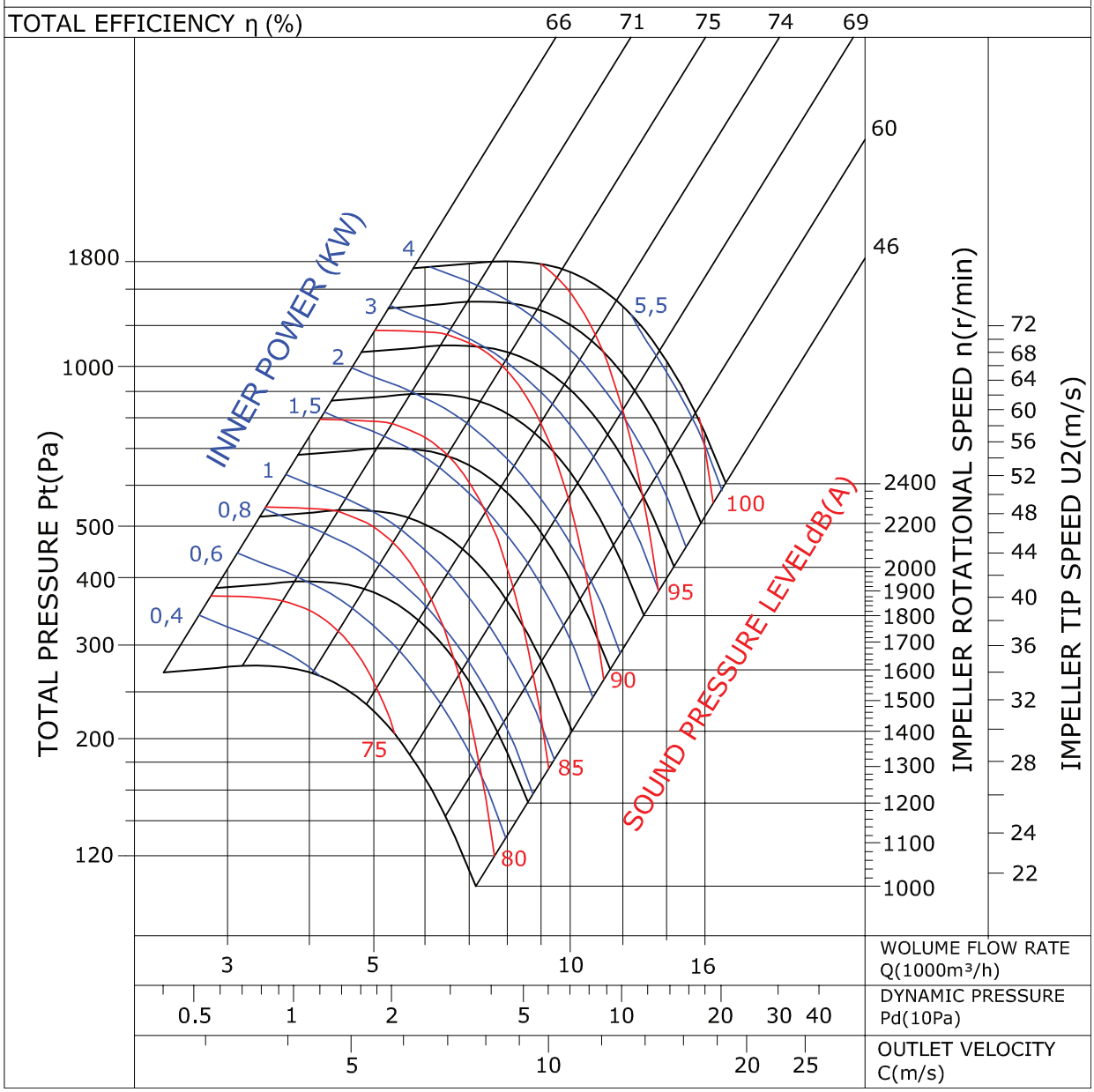
TOTAL EFFICIENCY η (%)
66
71
75
74
69
60
46
INNER POWER (KW)
4
3
2
1,5
1
0,8
0,6
0,4
5,5
TOTAL PRESSURE Pt(Pa)
1800
1000
500
400
300
200
120
SOUND PRESSURE LEVELdB(A)
100
95
90
85
80
75
IMPELLER ROTATIONAL SPEED n(r/min)
2400
2200
2000
1900
1800
1700
1600
1500
1400
1300
1200
1100
1000
IMPELLER TIP SPEED U2(m/s)
72
68
64
60
56
52
48
44
40
36
32
28
24
22
3
5
10
16
WOLUME FLOW RATE Q(1000m³/h)
0.5
1
2
5
10
20
30
40
DYNAMIC PRESSURE Pd(10Pa)
5
10
20
25
OUTLET VELOCITY C(m/s)

BSK 450

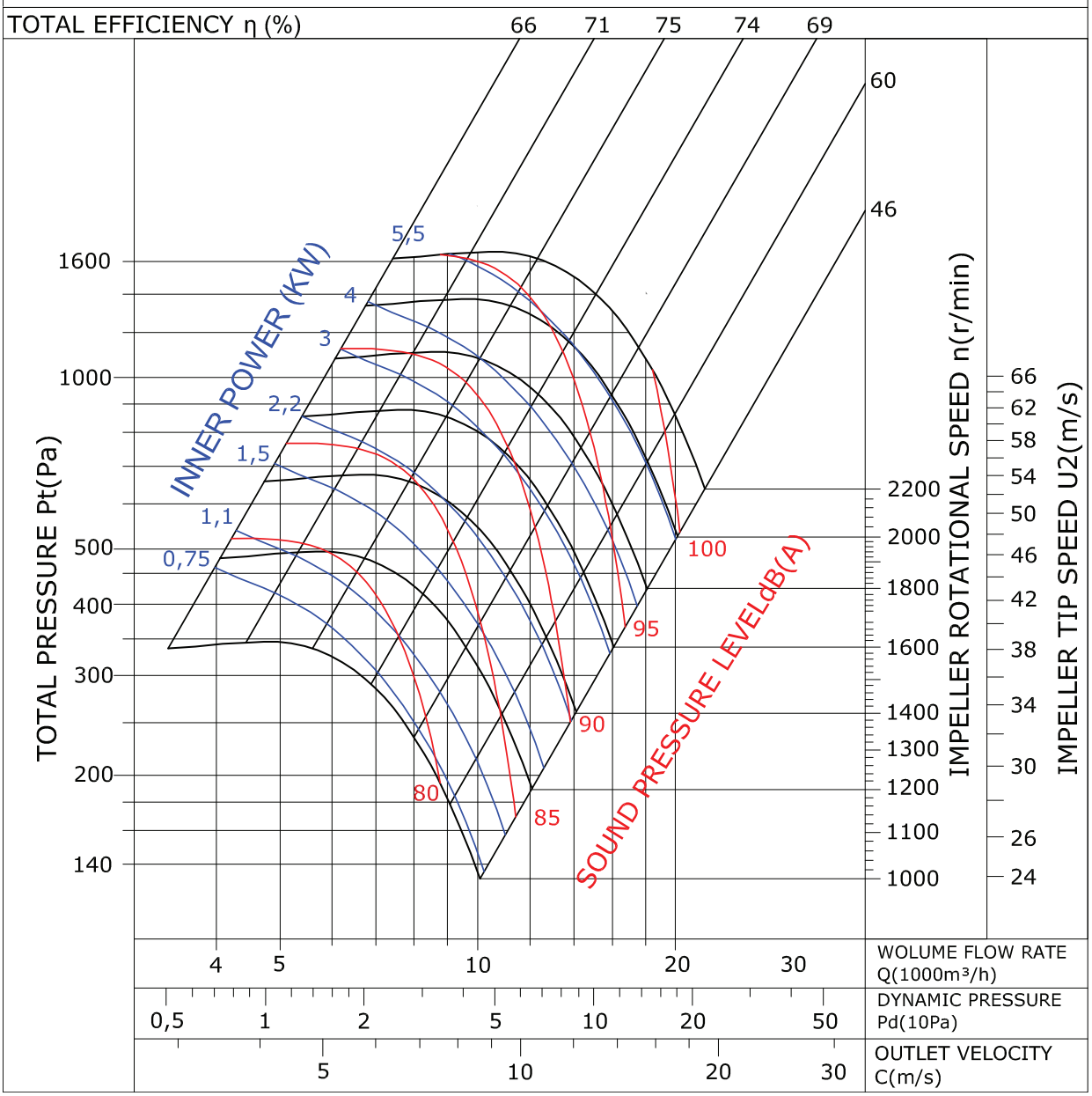
TOTAL EFFICIENCY η (%)
66
71
75
74
69
60
46
INNER POWER (KW)
5,5
4
3
2,2
1,5
1,1
0,75
SOUND PRESSURE LEVELdB(A)
100
95
90
85
80
TOTAL PRESSURE Pt(Pa)
1600
1000
500
400
300
200
140
IMPELLER ROTATIONAL SPEED n(r/min)
2200
2000
1800
1600
1400
1300
1200
1100
1000
IMPELLER TIP SPEED U2(m/s)
66
62
58
54
50
46
42
38
34
30
26
24
4
5
10
20
30
WOLUME FLOW RATE Q(1000m³/h)
0,5
1
2
5
10
20
50
DYNAMIC PRESSURE Pd(10Pa)
5
10
20
30
OUTLET VELOCITY C(m/s)

BSK 500

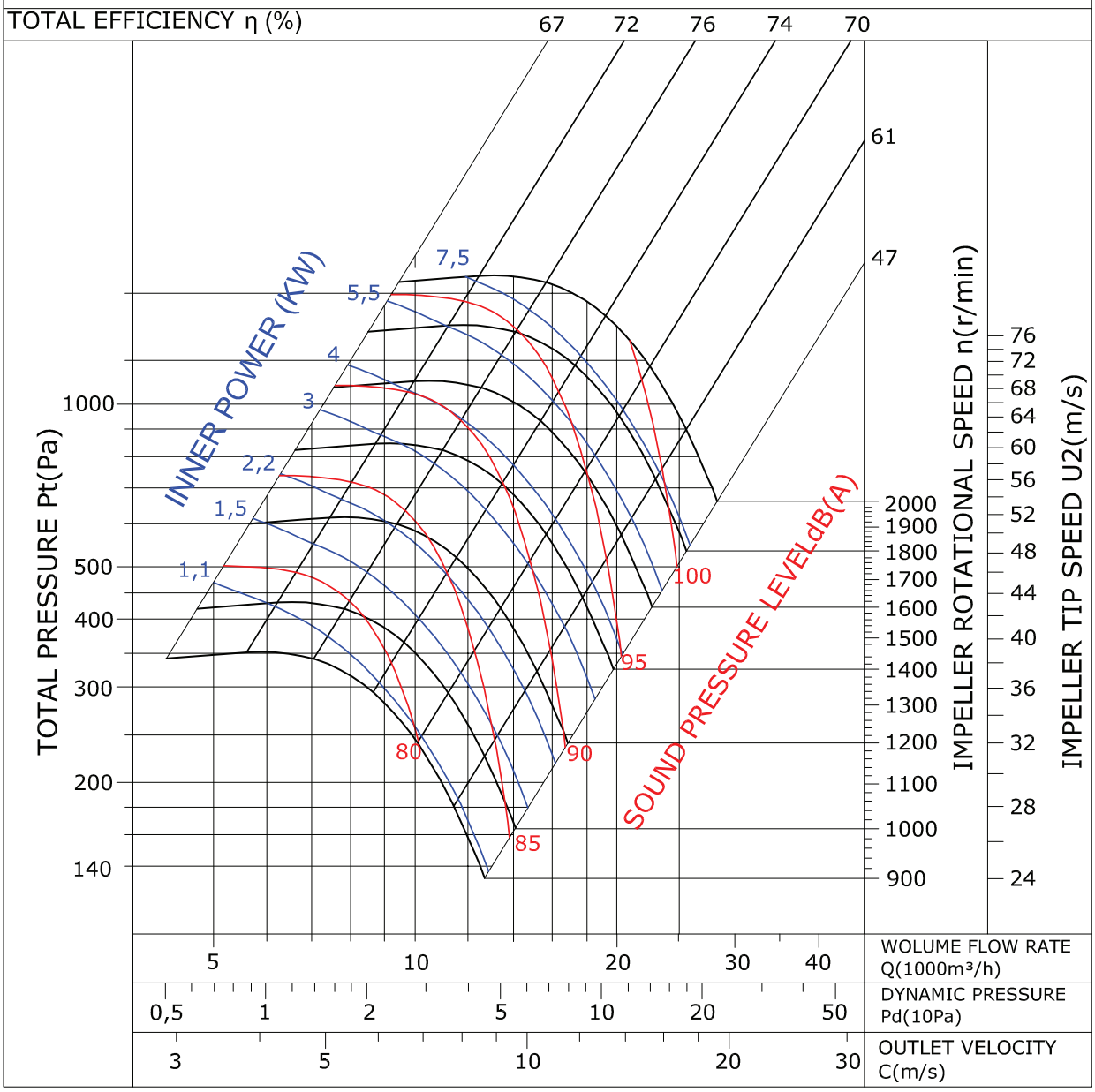
TOTAL EFFICIENCY η (%)
67
72
76
74
70
61
47
INNER POWER (KW)
7,5
5,5
4
3
2,2
1,5
1,1
TOTAL PRESSURE Pt(Pa)
1000
500
400
300
200
140
SOUND PRESSURE LEVELdB(A)
100
95
90
85
80
IMPELLER ROTATIONAL SPEED n(r/min)
2000
1900
1800
1700
1600
1500
1400
1300
1200
1100
1000
900
IMPELLER TIP SPEED U2(m/s)
76
72
68
64
60
56
52
48
44
40
36
32
28
24
WOLUME FLOW RATE Q(1000m³/h)
5
10
20
30
40
DYNAMIC PRESSURE Pd(10Pa)
0,5
1
2
5
10
20
50
OUTLET VELOCITY C(m/s)
3
5
10
20
30

BSK 560

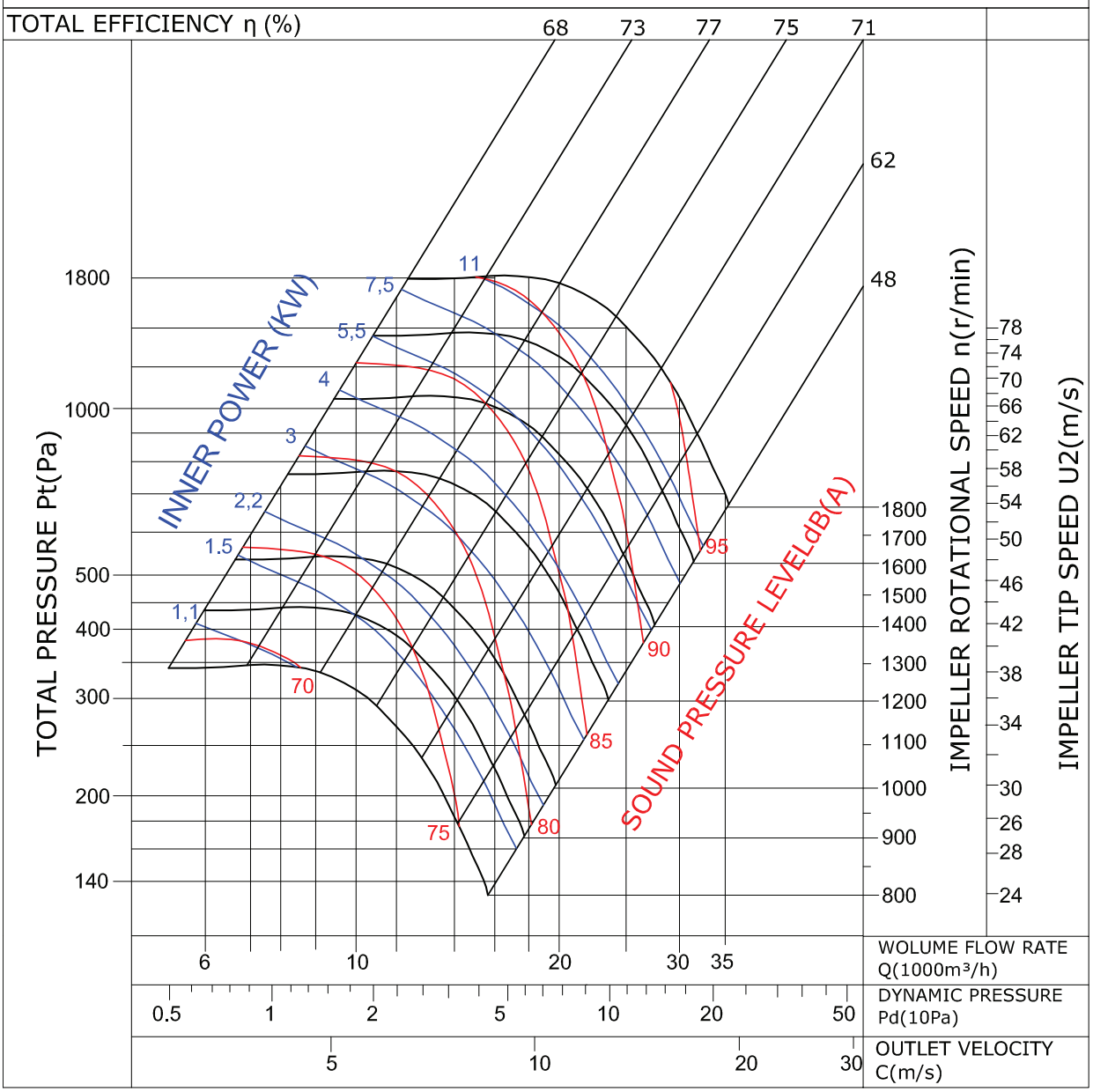
TOTAL EFFICIENCY η (%)
68
73
77
75
71
62
48
TOTAL PRESSURE Pt(Pa)
1800
1000
500
400
300
200
140
INNER POWER (KW)
11
7,5
5,5
4
3
2,2
1.5
1,1
SOUND PRESSURE LEVELdB(A)
95
90
85
80
75
70
IMPELLER ROTATIONAL SPEED n(r/min)
1800
1700
1600
1500
1400
1300
1200
1100
1000
900
800
IMPELLER TIP SPEED U2(m/s)
78
74
70
66
62
58
54
50
46
42
38
34
30
26
28
24
6
10
20
30
35
WOLUME FLOW RATE Q(1000m³/h)
0.5
1
2
5
10
20
50
DYNAMIC PRESSURE Pd(10Pa)
5
10
20
30
OUTLET VELOCITY C(m/s)

РАДИАЛЬНЫЕ ВЕНТИЛЯТОРЫ

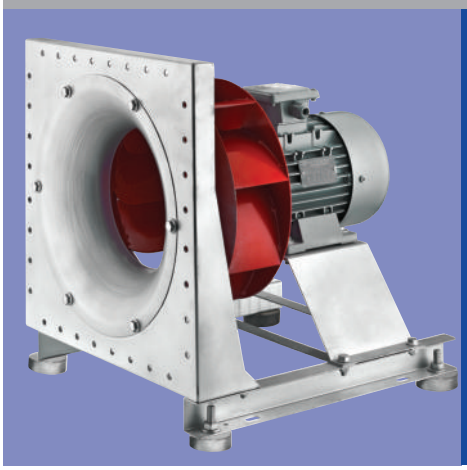

BPF

ПРЯМОТОЧНЫЕ ВЕНТИЛЯТОРЫ
с назад загнутыми лопатками

Компактная конструкция. Оптимальное использование двигателя благодаря правильному подбору крыльчатки. Оптимизированы аэродинамически и акустически. Возможно повышение давления, в оптимальном диапазоне, на 2 000 Па.
Крыльчатки номинальных размеров от 250 до 560 мм.

РАЗМЕРЫ (мм)

Материал : Корпус произведен из листового металла с порошковым покрытием, крыльчатка произведена из листового оцинкованного металла. Центробежная крыльчатка с 6 приваренными выгнутыми назад лопастями, имеющими защитное покрытие

Класс изоляции : Класс F

Директива : EN 60335-1, EN 60335-2-80, EN 12101-3

Контроль скорости : Скорость изменяется при помощи дополнительного регулятора скорости

Область применения : Основное применение прямоточных вентиляторов – в гигиенических и кондиционных установках. Удобны для чистки и технического обслуживания. Применение в промышленных установках кондиционирования воздуха позволяет экономить энергию и пространство.

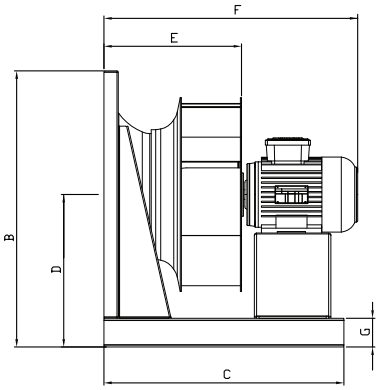

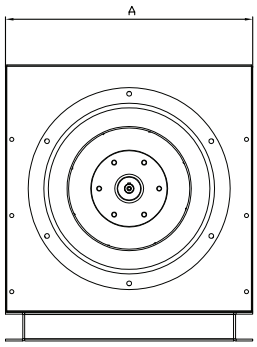

МОДЕЛЬ	A	B	C	D	E	F	G
BPF 250 A	375	425	400	237,5	185	370	50
BPF 250 B	375	425	400	237,5	185	400	50
BPF 280 A	390	440	420	245	210	410	50
BPF 280 B	390	440	450	245	210	435	50
BPF 315 A	430	490	480	275	235	460	60
BPF 315 B	430	490	480	275	235	480	60
BPF 355 A	470	530	500	295	260	485	60
BPF 355 B	470	530	500	295	260	525	60
BPF 400 A	515	575	500	317,5	285	530	60
BPF 400 B	515	575	600	317,5	285	650	60
BPF 450 A	582	642	600	351	315	580	60
BPF 500 A	645	705	650	382,5	350	640	60
BPF 560 A	715	775	700	417,5	385	705	60

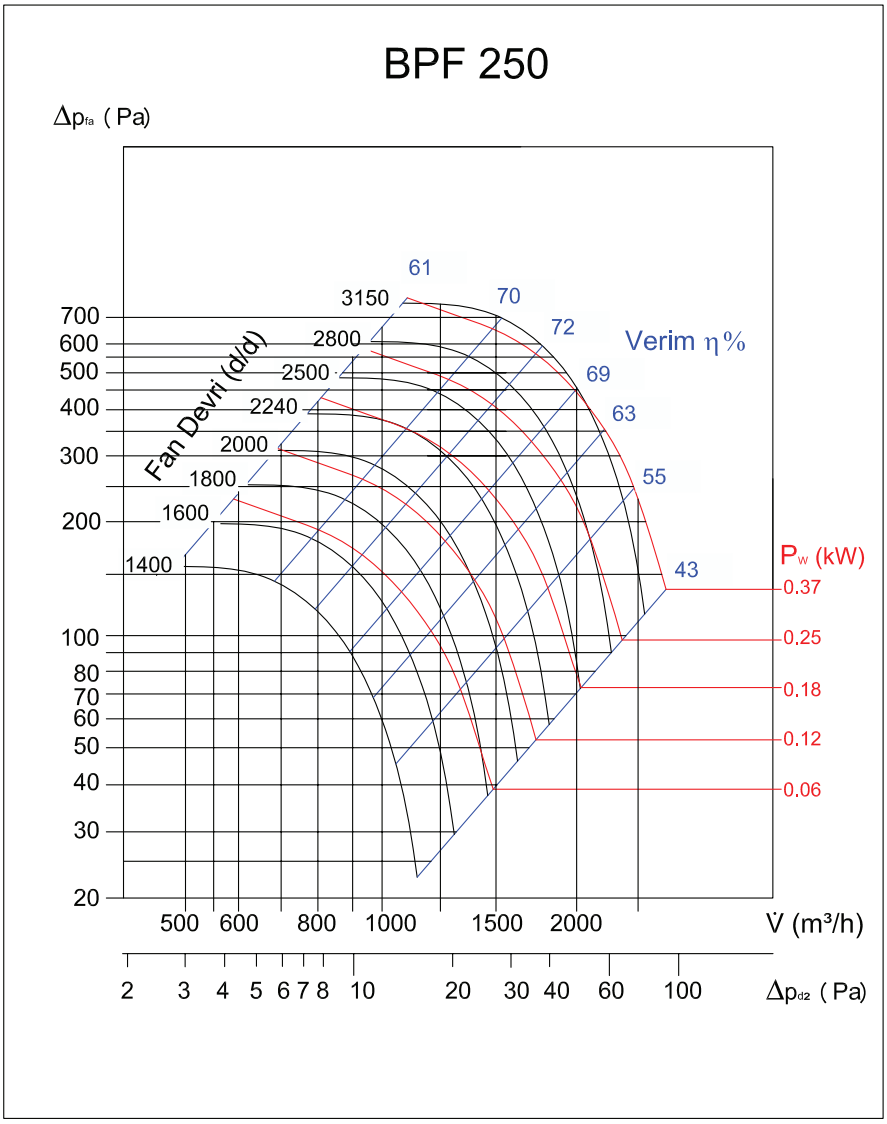

МОДЕЛЬ	Напряжение В	Частота Гц	Мощность Вт	Ток (A)	Скорость об/мин	Производи-тельность м3/час	Уровень шума дБ	Вес кг
BPF 250 A	230/380	50	63	0,18	1400	800	120	17
BPF 250 B	230/380	50	71	0,37	2800	1500	500	19
BPF 280 A	230/380	50	63	0,18	1400	1100	170	21
BPF 280 B	230/380	50	71	0,55	2800	2200	600	23
BPF 315 A	230/380	50	71	0,37	1400	1600	200	24
BPF 315 B	230/380	50	80	1,1	2800	3200	750	26
BPF 355 A	230/380	50	71	0,37	1400	2500	250	28
BPF 355 B	230/380	50	90S	1,5	2800	4250	850	35
BPF 400 A	230/380	50	80	0,55	1400	3250	300	31
BPF 400 B	380	50	112M	4	2800	6500	1200	48
BPF 450 A	230/380	50	80	0,75	1400	4300	370	40
BPF 500 A	230/380	50	90L	1,5	1400	6500	450	54
BPF 560 A	230/380	50	100L	2,2	1400	9000	600	70

РАДИАЛЬНЫЕ ВЕНТИЛЯТОРЫ

BPF 280

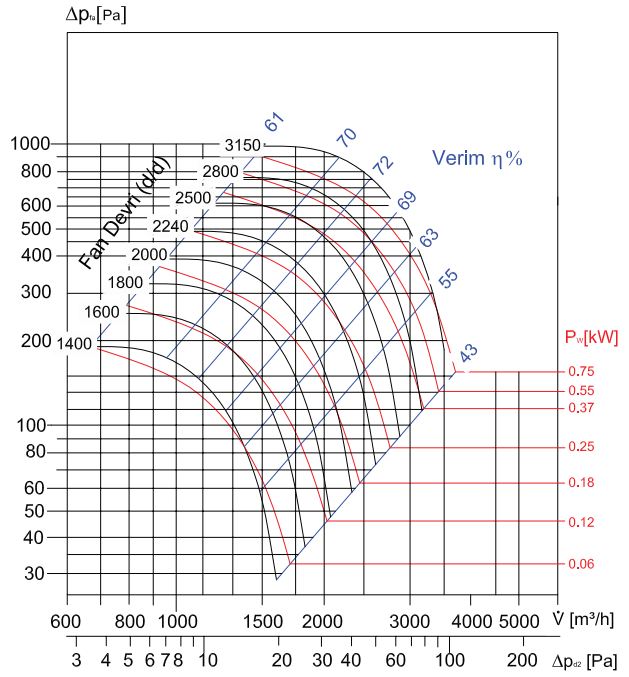

BPF 315

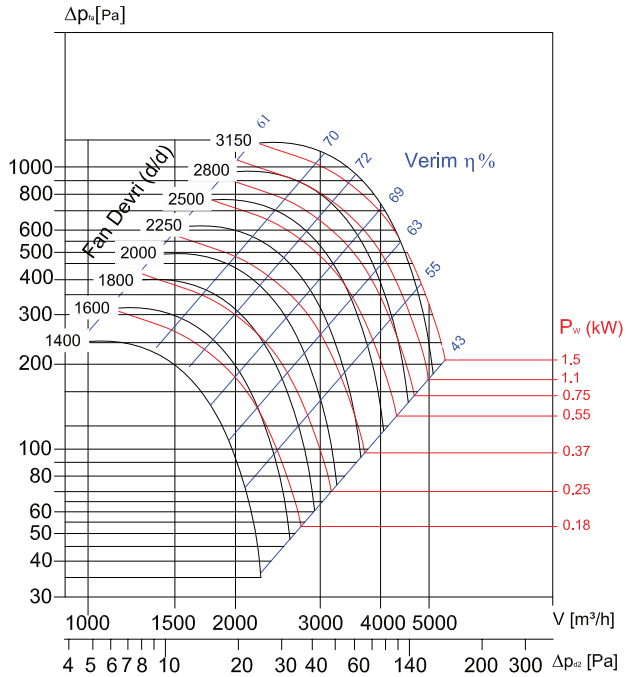

BPF 355

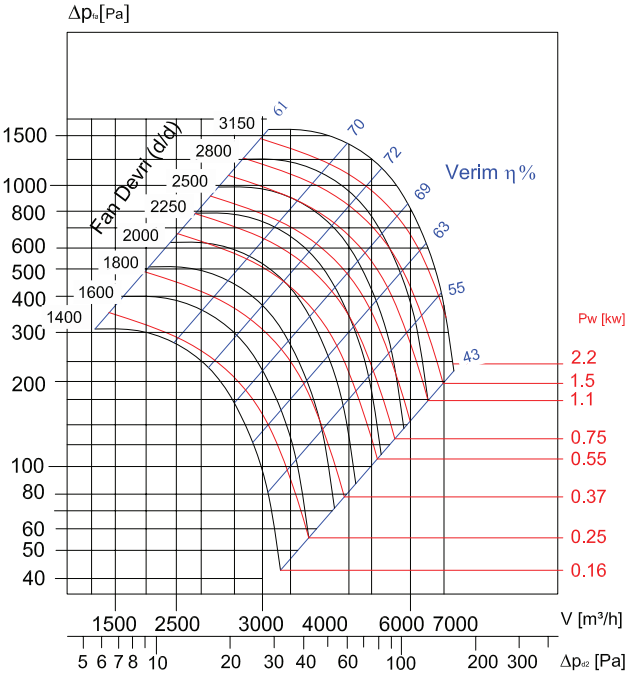

BPF 400

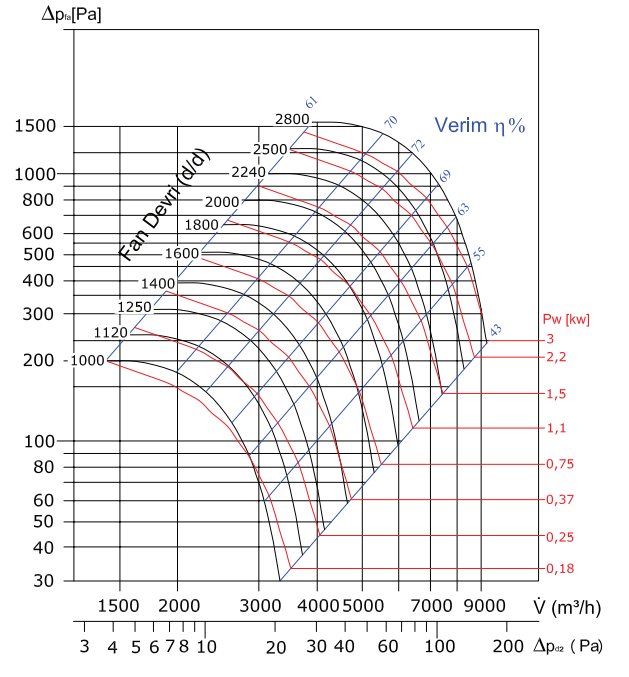

BPF 450

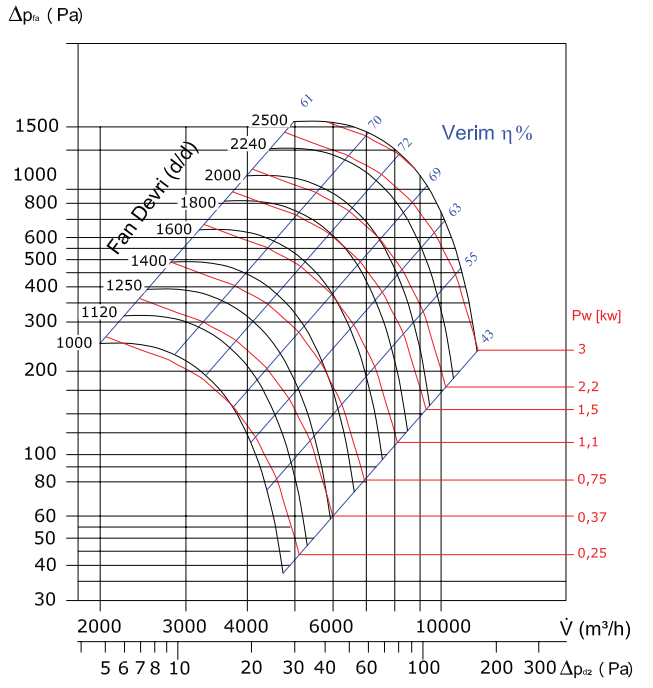

BPF 500

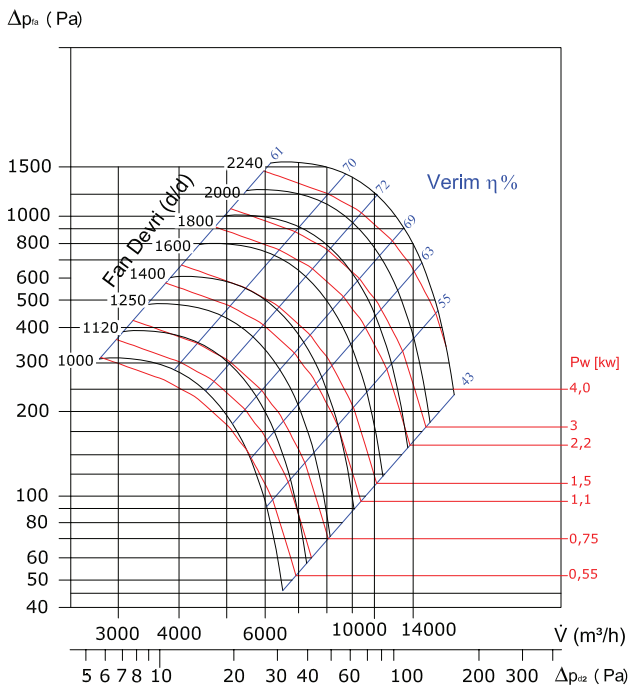

BPF 560

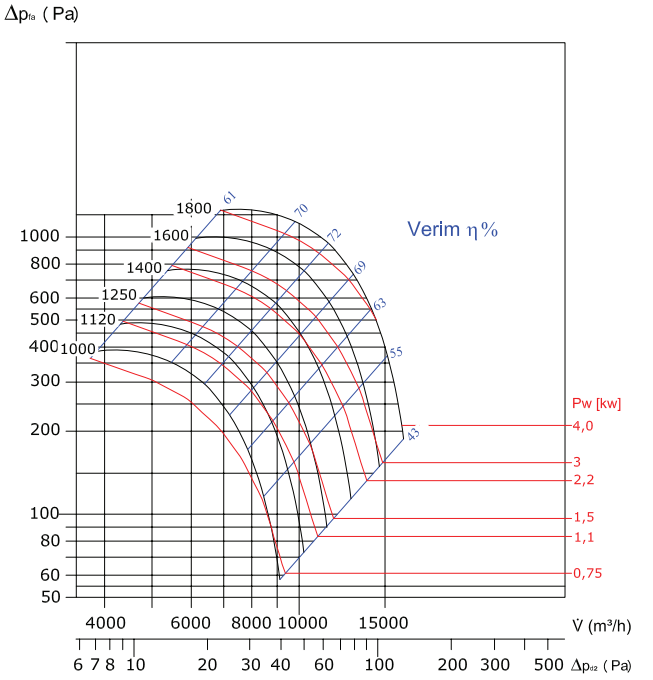

АКССЕСУАРЫ

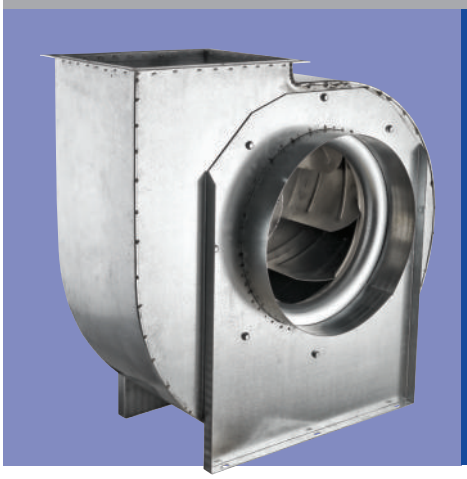

ALÇ

РАДИАЛЬНЫЕ ВЕНТИЛЯТОРЫ С НИЗКИМ ДАВЛЕНИЕМ
с назад загнутыми лопатками

Производительность: 1 500 - 10 000 м3/час
Давление: 100 – 750 Па

Материал : Корпус радиального вентилятора произведен из листового металла с порошковым покрытием, с назад загнутыми лопатками

Класс изоляции : Класс F

Директива : EN 60335-1, EN 60335-2-80

Контроль скорости : Скорость изменяется при помощи дополнительного регулятора скорости

Область применения : Радиальный вентилятор низкого давления применяется для очищения загрязненного и запыленного воздуха.

РАЗМЕРЫ (мм)

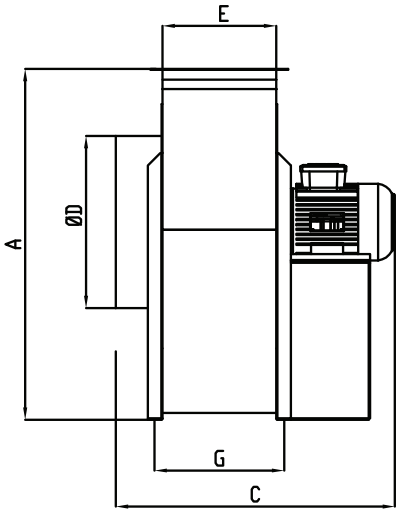

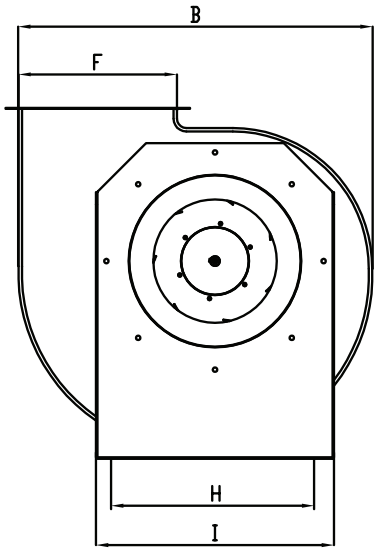

МОДЕЛЬ	A	B	C	D	E	F	G	H	I
315	595	567	450	250	176	256	219	319	380
355	670	639	456	300	182	286	224	359	419
400	745	720	568	350	221	316	265	424	484
450	830	810	587	350	236	356	278	465	525
500	930	906	650	427	279	400	322	524	584
560	1030	1015	703	470	313	448	354	604	704

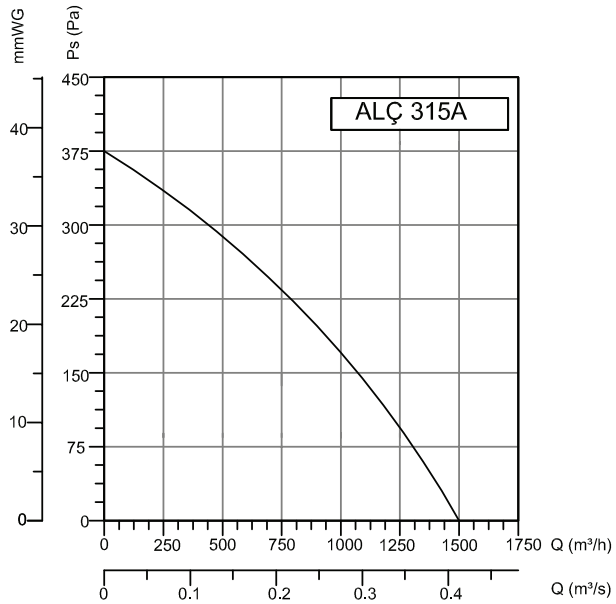

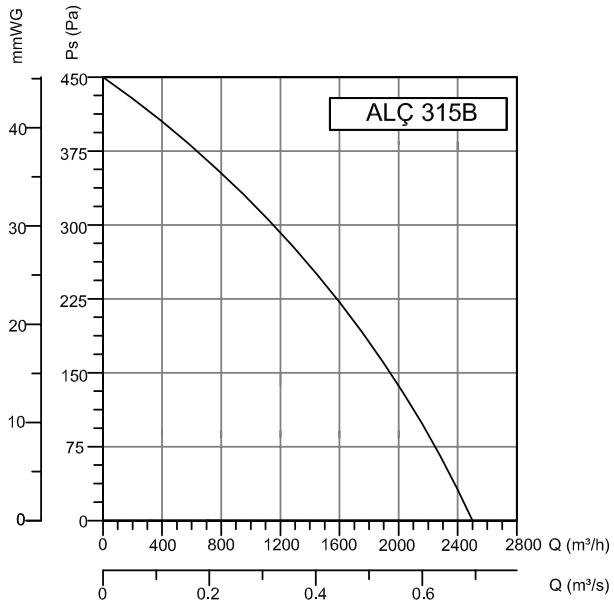

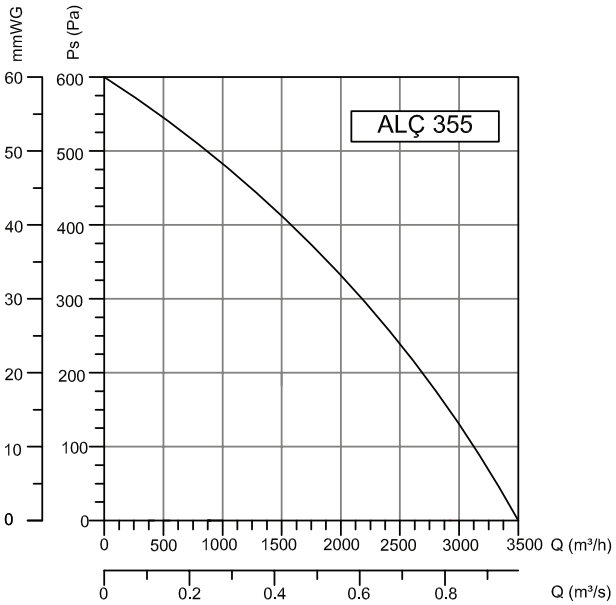

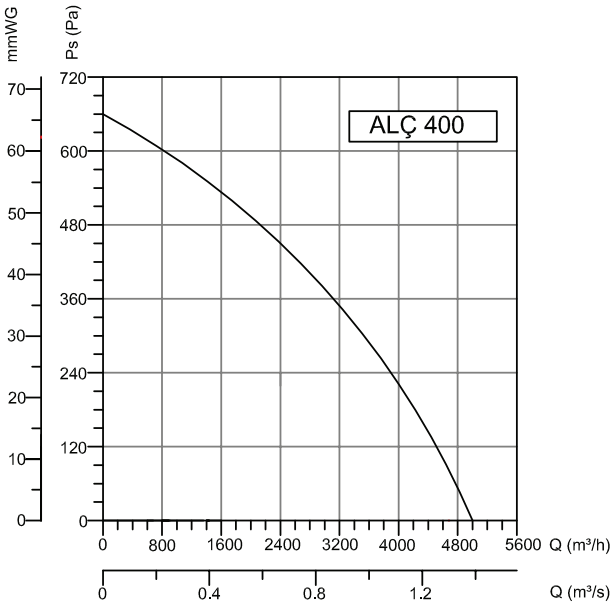

МОДЕЛЬ	Напряжение В	Частота Гц	Мощность кВт	Ток (А)	Скорость об/мин	Производи-тельность м3/час	Уровень шума дБ	Вес кг
ALÇ 315 A-M / 315-T	230/380	50	0,25	1,6/0,67	1450	1500	50	22
ALÇ 315 B-M / 315-T	230/380	50	0,37	2,5/1,05	1420	2500	50	22
ALÇ 355-M / 355-T	230/380	50	0,55	3,5/1,27	1450	3500	53	32
ALÇ 400-M / 400-T	230/380	50	0,75	5/1,8	1450	5000	70	41
ALÇ 450-M / 450-T	230/380	50	1,1	7/2,4	1450	6000	72	50
ALÇ 500-M / 500-T	230/380	50	1,1	7/2,4	1420	8000	75	62
ALÇ 560-M / 560-T	230/380	50	1,5	9,8/3,3	1400	10000	75	77

РАДИАЛЬНЫЕ ВЕНТИЛЯТОРЫ

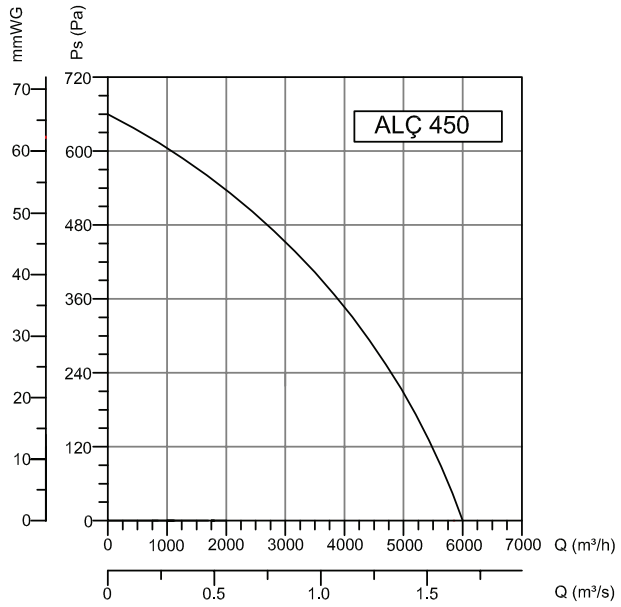

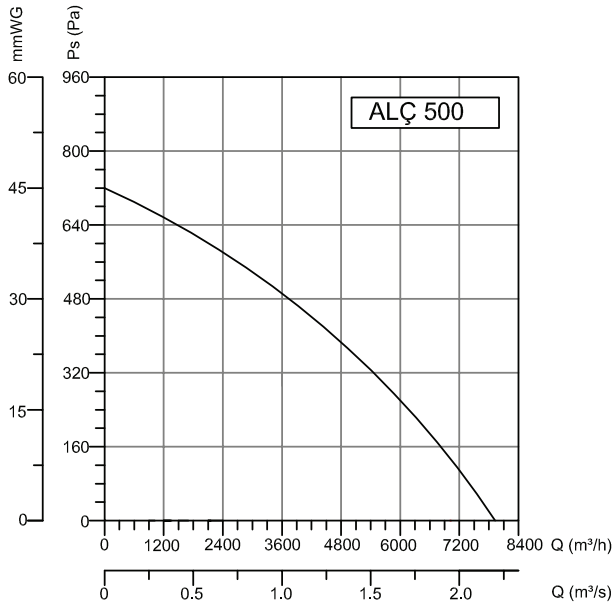

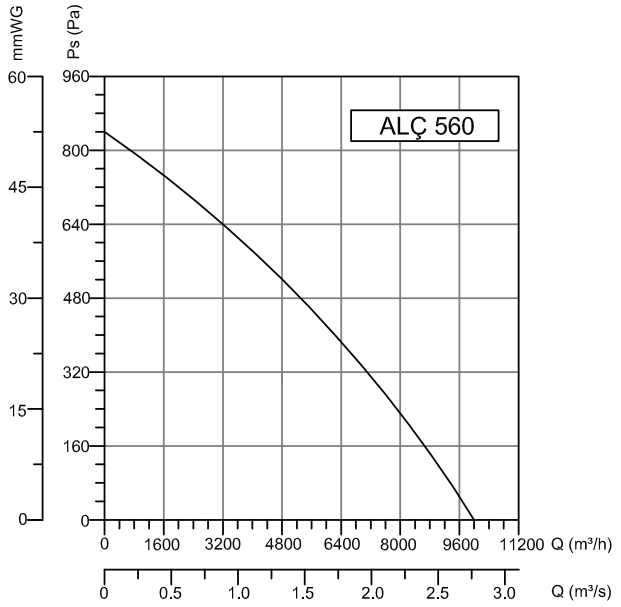

АКССЕСУАРЫ

BSC-F

ИСПОЛНЕНИЕ

ЛЕВОЕ
A

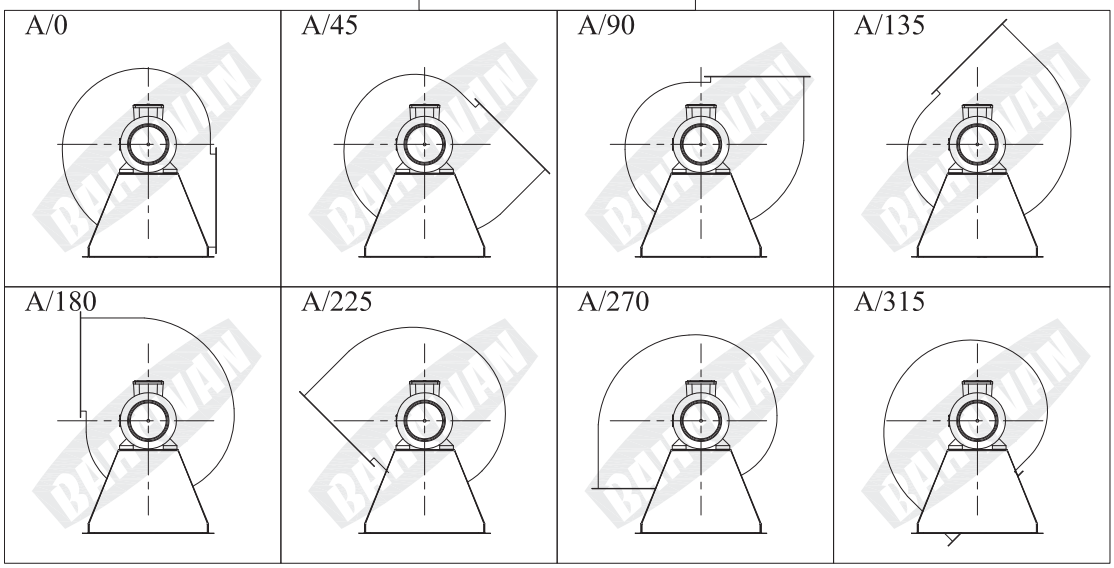

ПРАВОЕ
B

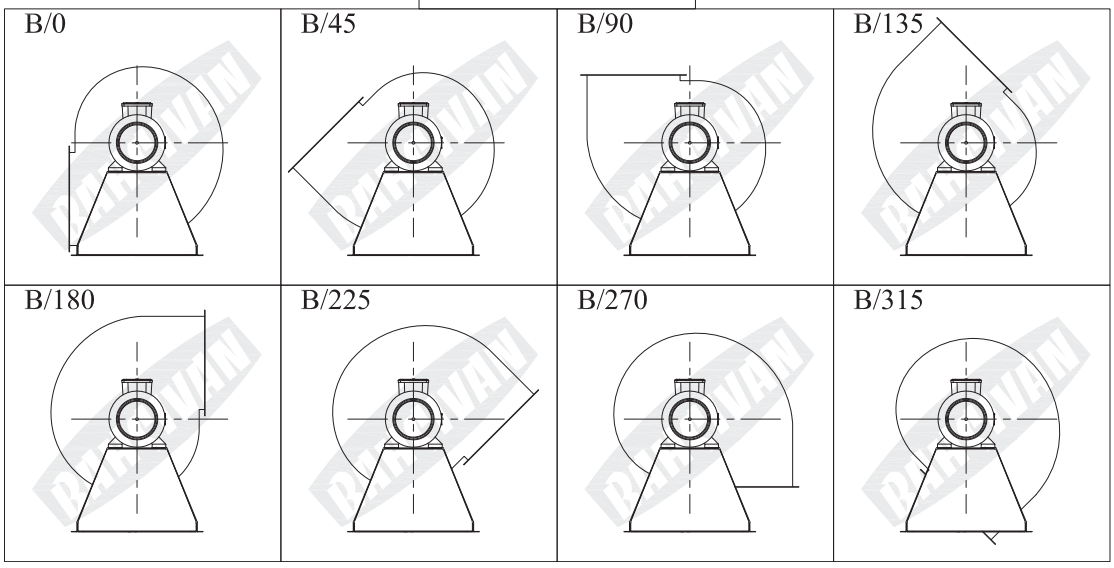

BGSS

РАДИАЛЬНЫЕ ВЕНТИЛЯТОРЫ
с низким давлением

Производительность: 3 500 - 40 000 м3/час
Давление: 40 – 280 Па

РАЗМЕРЫ (мм)

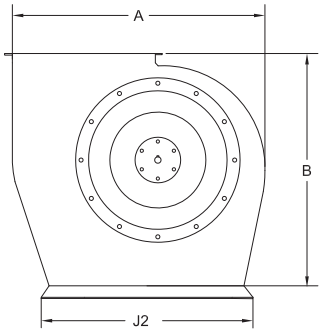

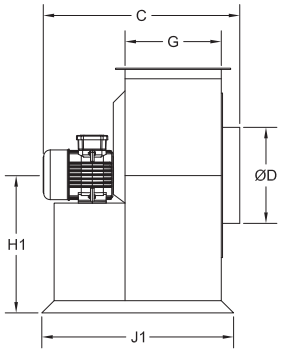

Материал : Корпус и назад загнутые лопатки произведены из листового металла с порошковым покрытием.

Класс изоляции : Класс F

Директива : EN 60335-1, EN 60335-2-80

Контроль скорости : Скорость изменяется при помощи дополнительного регулятора скорости

Область применения : Радиальный вентилятор низкого давления применяется для очищение загрязненного и запыленного воздуха.

МОДЕЛЬ	A	B	C	ØD	G	H1	J1	J2	OUTLET DIMENSIONS a	b
BGSS 1	648	602	524	350	240	355	490	480	352	246
BGSS 2	750	671	570	400	260	400	530	520	402	266
BGSS 3	880	782	660	450	320	462	615	600	452	326
BGSS 4	880	782	685	480	340	462	635	600	452	346
BGSS 5	960	862	750	500	350	515	690	640	502	356
BGSS 6	1051	939	780	560	370	555	710	680	563	378
BGSS 7	1051	939	865	600	390	555	760	730	563	398
BGSS 8	1160	1060	915	630	410	680	820	810	633	418
BGSS 9	1160	1060	975	680	430	680	880	860	633	438
BGSS 10	1322	1205	1090	710	460	730	1070	970	713	468
BGSS 11	1322	1205	1160	760	490	730	1160	970	713	498
BGSS 12	1491	1295	1230	800	520	825	1180	1030	803	528
BGSS 13	1491	1295	1290	830	540	825	1250	1030	803	548

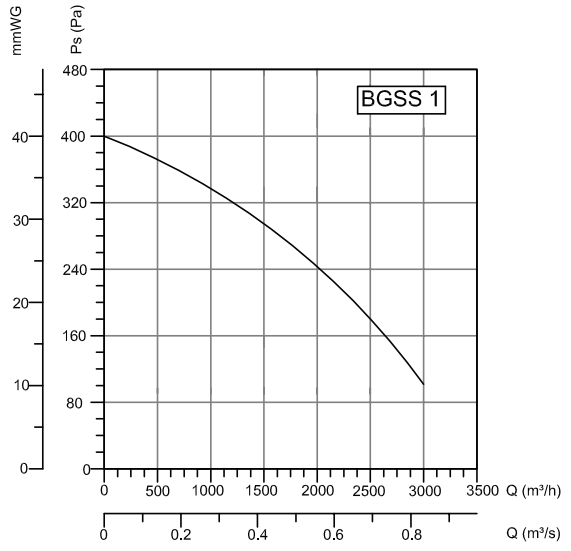

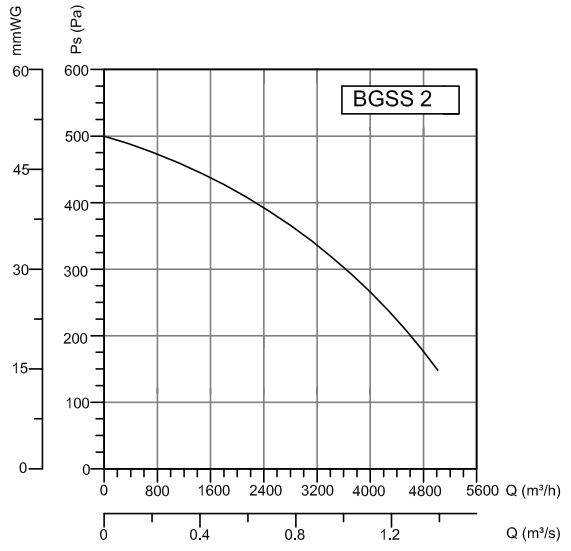

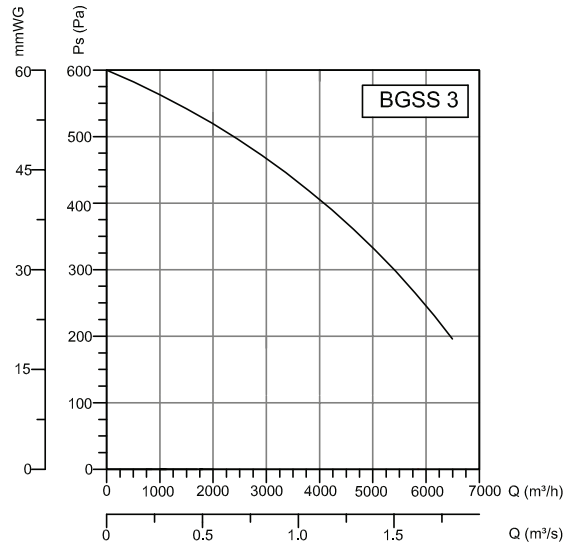

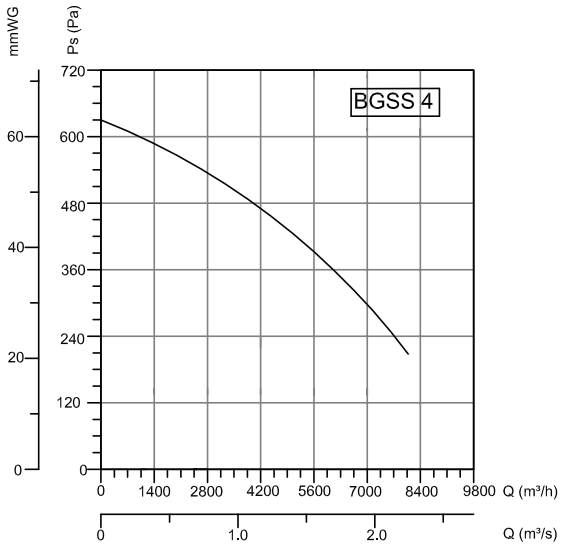

МОДЕЛЬ	Напряжение	Частота	Мощность	Скорость	Производи-тельность	Давление
	В	Гц	кВт	об/мин	м3/час	Па
BGSS 1	230/380	50	0.37	1400	3500	400
BGSS 2	230/380	50	0.75	1400	5000	500
BGSS 3	230/380	50	1.1	1400	6500	600
BGSS 4	230/380	50	1.5	1400	8000	700
BGSS 5	230/380	50	2.2	1400	9000	750
BGSS 6	230/380	50	3	1400	13000	1000
BGSS 7	380	50	4	1400	15000	1100
BGSS 8	380	50	5.5	1400	18000	1250
BGSS 9	380	50	7.5	1400	21000	1500
BGSS 10	380	50	11	1400	25000	1700
BGSS 11	380	50	15	1400	28000	1900
BGSS 12	380	50	18.5	1400	32000	2000
BGSS 13	380	50	22	1400	40000	2200

РАДИАЛЬНЫЕ ВЕНТИЛЯТОРЫ

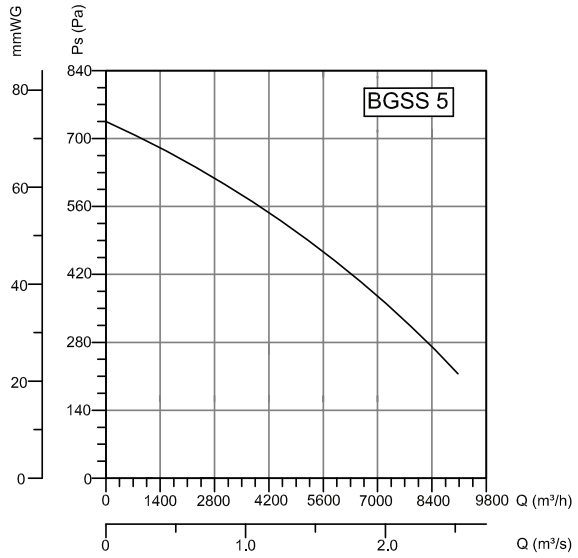

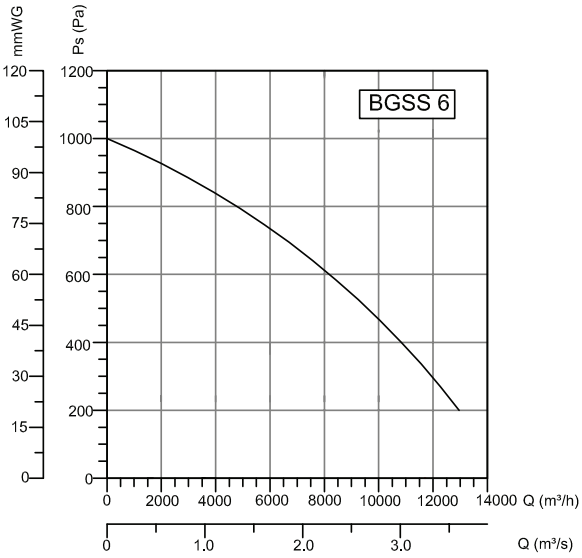

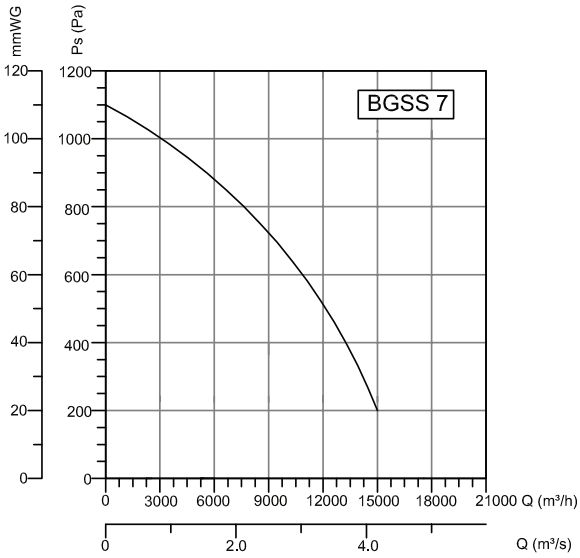

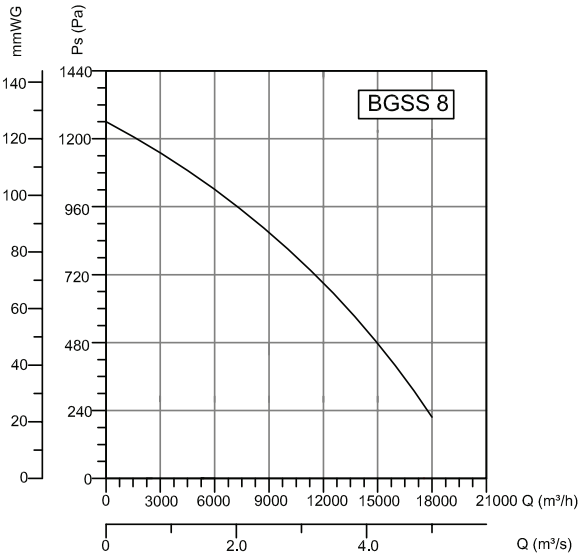

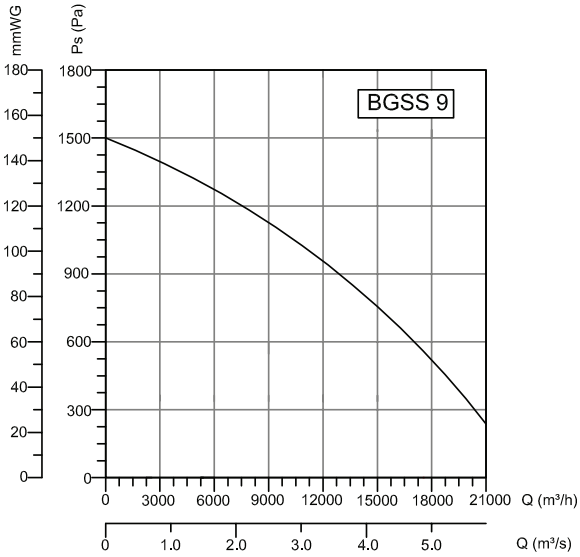

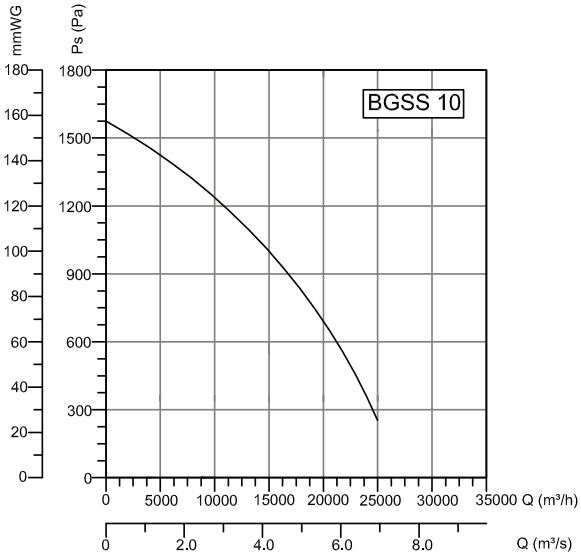

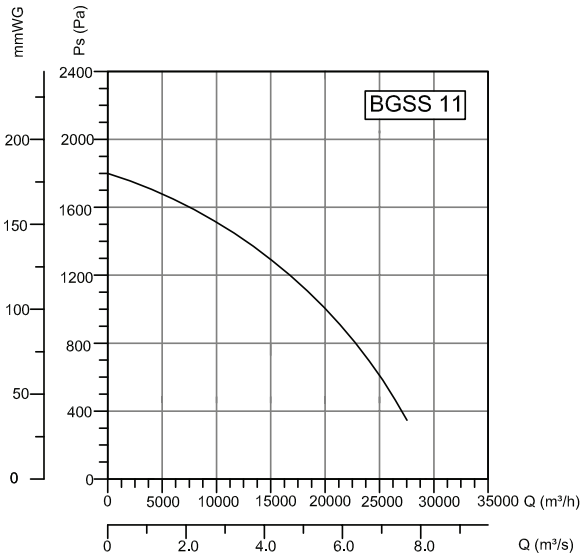

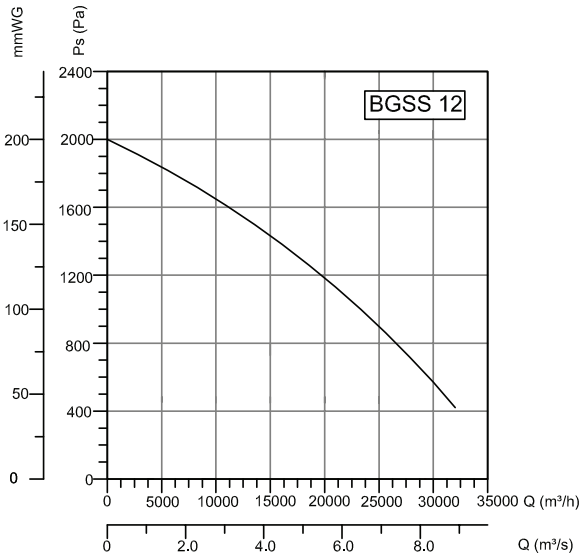

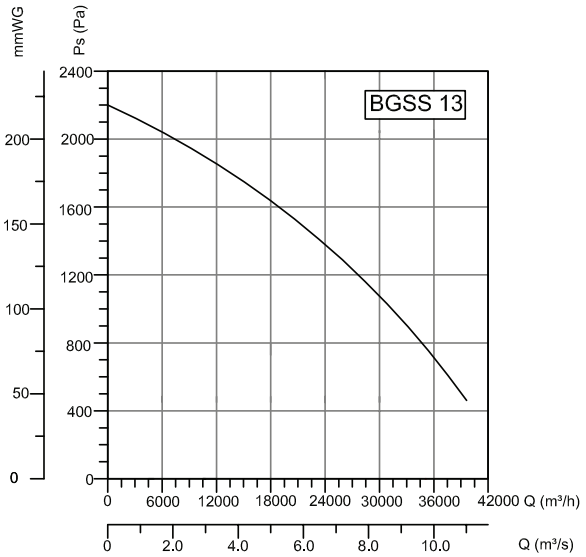

АКССЕСУАРЫ

BSC-F

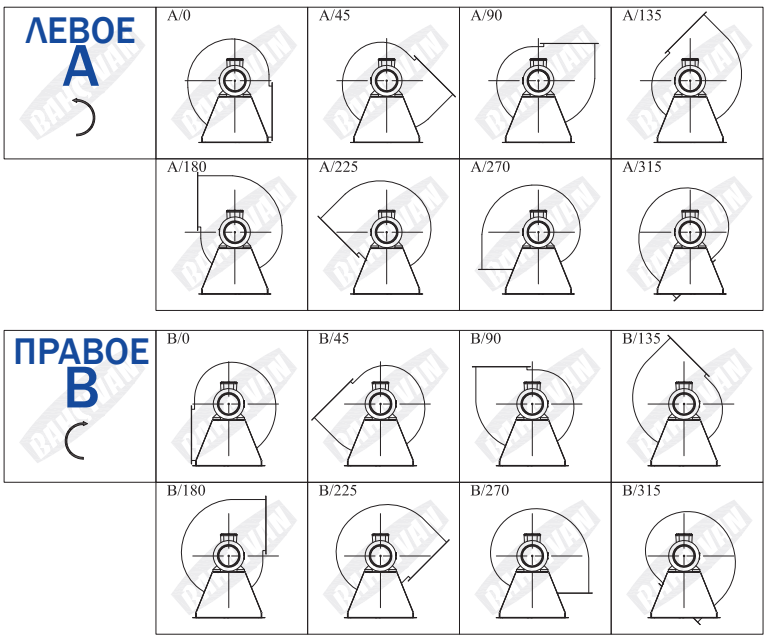

РАДИАЛЬНЫЕ ВЕНТИЛЯТОРЫ

BORKA

РАДИАЛЬНЫЕ ВЕНТИЛЯТОРЫ
среднего давления

с назад загнутыми лопатками

РАЗМЕРЫ (мм)

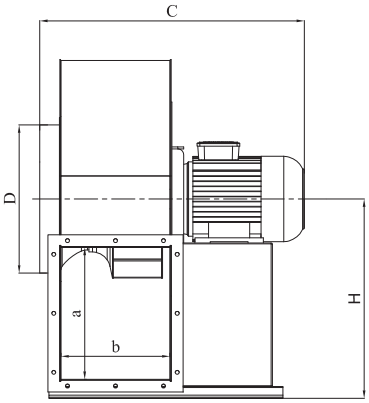

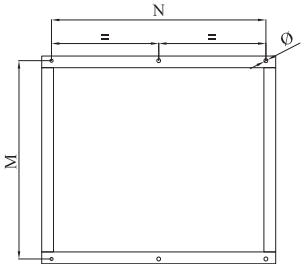

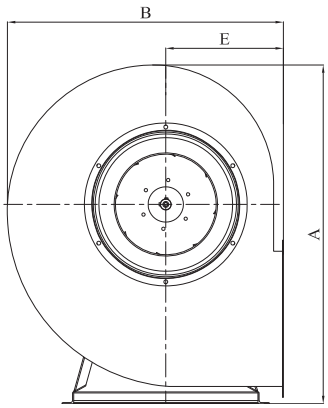

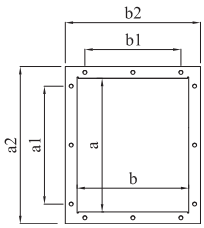

Материал : Корпус и назад загнутые лопатки произведены из листового металла с порошковым покрытием.

Класс изоляции : Класс F

Директива : EN 60335-1, EN 60335-2-80

Контроль скорости : Скорость изменяется при помощи дополнительного регулятора скорости

Область применения : Для транспортировки мелкозернистого материала, такого как мраморный порошок, тонкие древесные опилки, гранит, пластмасса и в любых условиях, где требуется поток воздуха среднего давления.

МОДЕЛЬ	A	B	C	D	E	H	H1	M	N	a	b	a1	b1	a2	b2	Ø
BORKA 250	564	440	465	235	182	351	301	310	403	214	172	174	120	274	232	10
BORKA 280	614	493	485	260	203	376	330	356	423	240	212	200	160	300	272	10
BORKA 315 A	680	554	541	320	239	412	352	412	450	272	230	232	190	332	290	10
BORKA 315 B	680	554	541	320	239	412	352	412	450	272	230	232	190	332	290	10
BORKA 355 A	773	625	575	325	275	463	398	456	482	307	260	266	220	367	320	10
BORKA 355 B	773	625	575	325	275	463	398	456	482	307	260	266	220	367	320	10
BORKA 400 A	865	704	658	375	300	508	453	506	547	341	285	301	245	401	345	10
BORKA 400 B	865	704	674	375	300	508	453	506	547	341	285	301	245	401	345	10
BORKA 450 A	976	791	756	414	337	575	505	586	620	384	310	344	270	444	370	10
BORKA 450 B	976	791	756	414	337	575	505	586	620	384	350	381	310	481	410	10
BORKA 500 A	1083	850	796	454	355	635	545	636	701	421	350	381	310	481	410	10
BORKA 500 B	1083	850	912	454	355	635	545	636	811	421	350	381	310	481	410	10
BORKA 560 A	1196	955	952	497	400	693	600	726	852	472	390	432	350	532	450	10
BORKA 560 B	1196	955	952	497	400	693	600	726	852	472	390	432	350	532	450	10

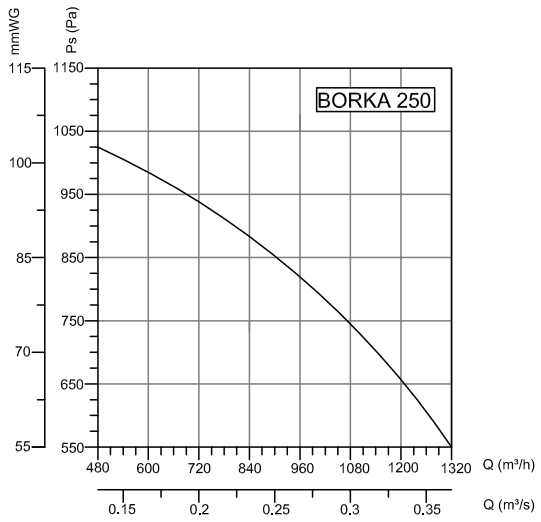

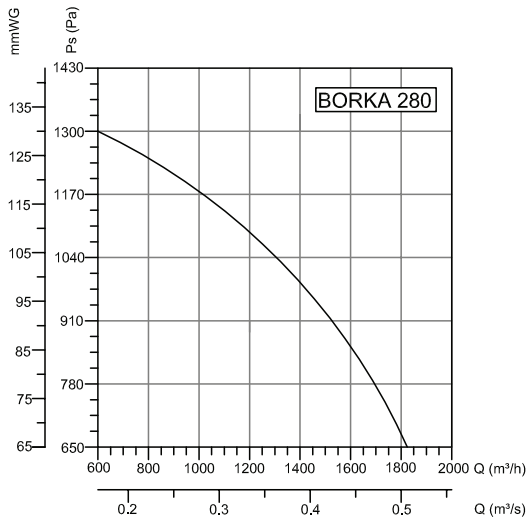

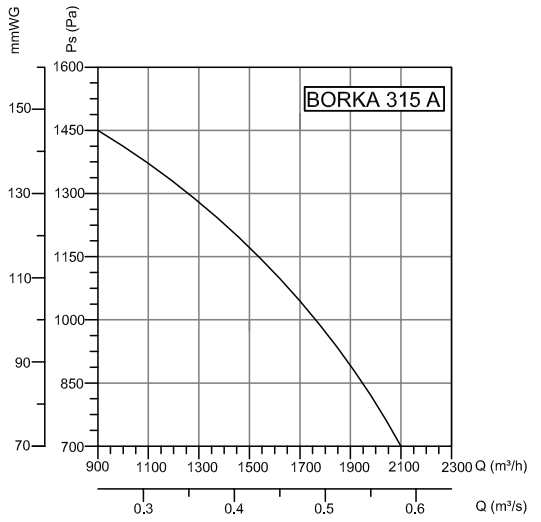

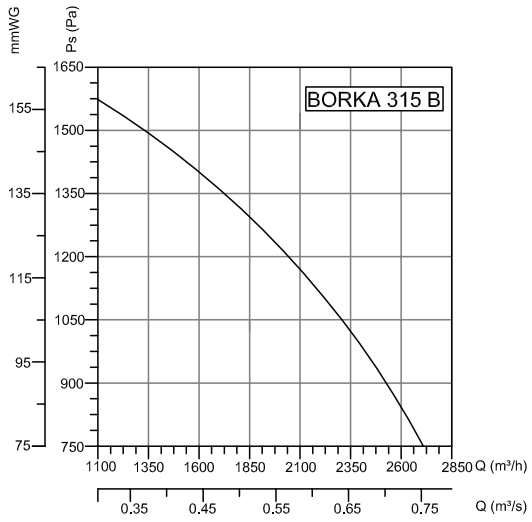

МОДЕЛЬ	Напряжение	Частота	Тип мотора	Мощность	Скорость	Производи-тельность	Давление	Вес
	В	Гц		кВт	об/мин	м3/час	Па	кг
BORKA 250	230/380	50	71	0,37	2750	1000	900	20
BORKA 280	230/380	50	71	0,55	2750	1500	1000	28
BORKA 315 A	230/380	50	80	0,75	2830	1700	1150	32
BORKA 315 B	230/380	50	80	1,1	2830	2150	1200	32
BORKA 355 A	230/380	50	90S	1,5	2850	2750	1500	44
BORKA 355 B	230/380	50	90L	2,2	2850	2900	1950	47
BORKA 400 A	230/380	50	100L	3	2900	4100	2000	59
BORKA 400 B	380	50	112M	4	2900	4800	2200	60
BORKA 450 A	380	50	132S	5,5	2900	5100	2400	80
BORKA 450 B	380	50	132S	7,5	2900	6500	2900	81
BORKA 500 A	380	50	132S	7,5	2900	7400	3300	102
BORKA 500 B	380	50	160M	11	2930	8600	3700	120
BORKA 560 A	380	50	160M	15	2930	11000	3750	140
BORKA 560 B	380	50	160L	17,5	2930	13200	4300	145

РАДИАЛЬНЫЕ ВЕНТИЛЯТОРЫ

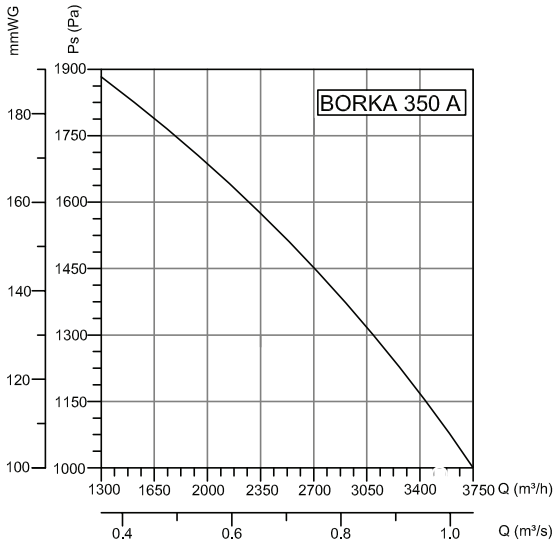

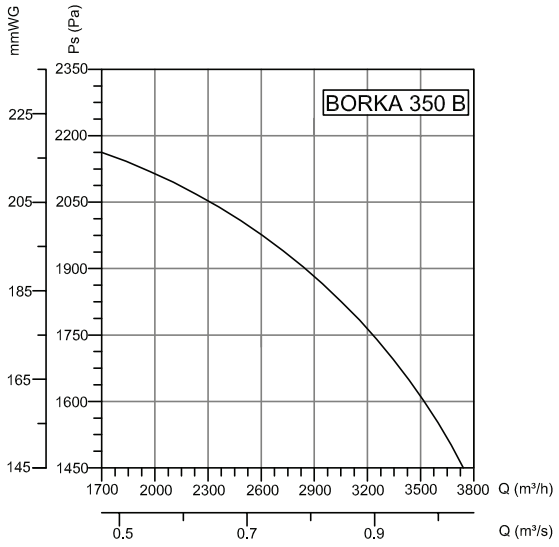

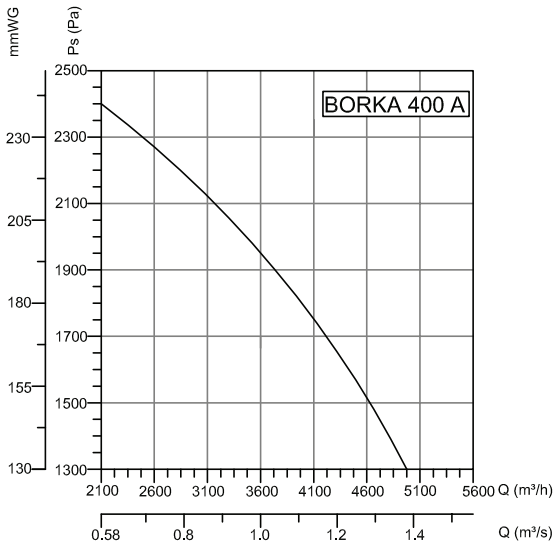

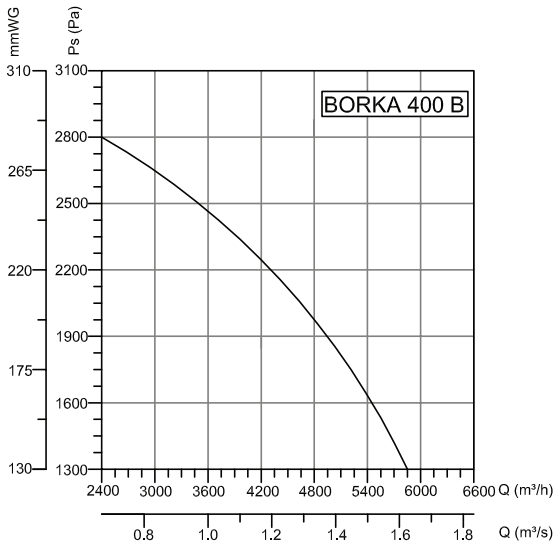

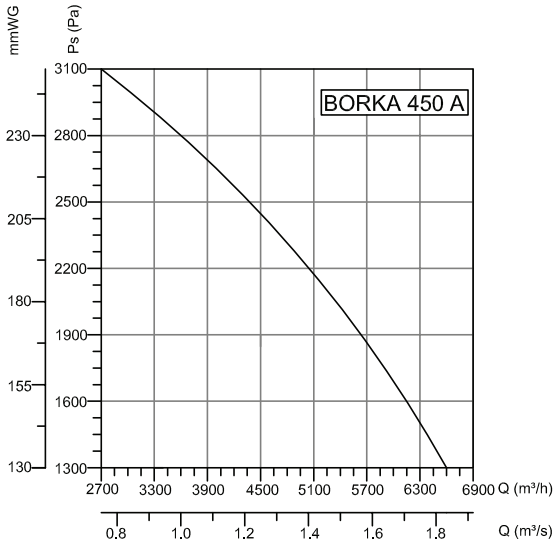

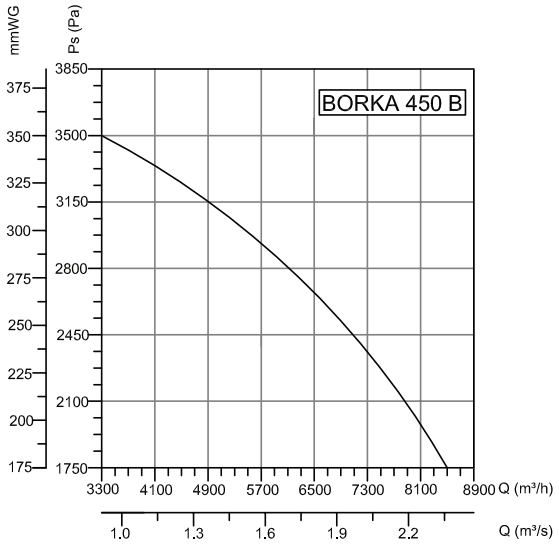

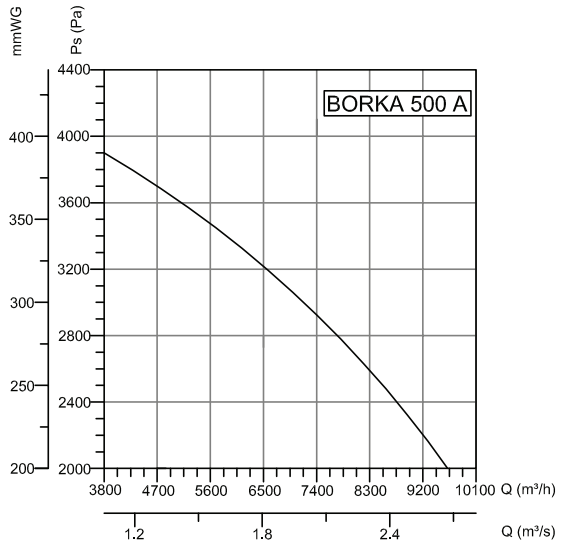
BORKA 500 A
mmWG
Ps (Pa)
400
350
300
250
200
4400
4000
3600
3200
2800
2400
2000
3800 4700 5600 6500 7400 8300 9200 10100 Q (m³/h)
1.2 1.8 2.4 Q (m³/s)

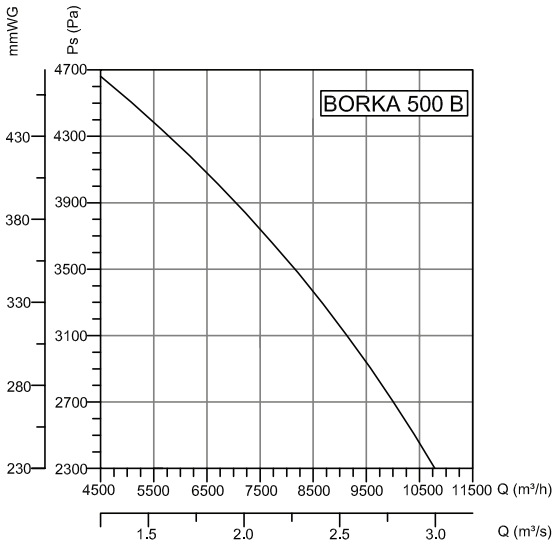
BORKA 500 B
mmWG
Ps (Pa)
430
380
330
280
230
4700
4300
3900
3500
3100
2700
2300
4500 5500 6500 7500 8500 9500 10500 11500 Q (m³/h)
1.5 2.0 2.5 3.0 Q (m³/s)

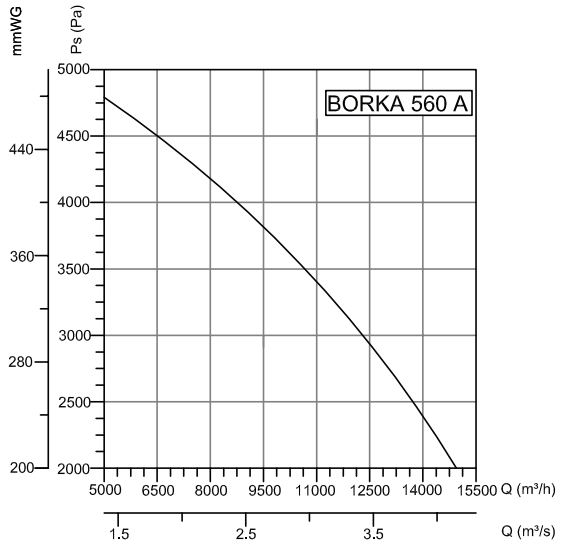
BORKA 560 A
mmWG
Ps (Pa)
440
360
280
200
5000
4500
4000
3500
3000
2500
2000
5000 6500 8000 9500 11000 12500 14000 15500 Q (m³/h)
1.5 2.5 3.5 Q (m³/s)

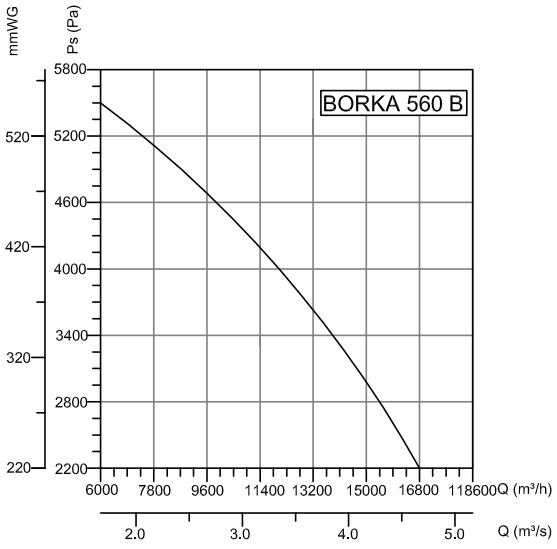
BORKA 560 B
mmWG
Ps (Pa)
520
420
320
220
5800
5200
4600
4000
3400
2800
2200
6000 7800 9600 11400 13200 15000 16800 118600 Q (m³/h)
2.0 3.0 4.0 5.0 Q (m³/s)

ИСПОЛНЕНИЕ

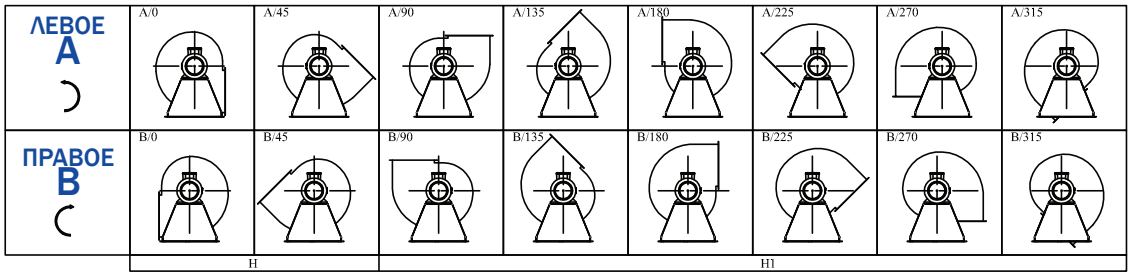
ЛЕВОЕ
A
ПРАВОЕ
B
A/0
A/45
A/90
A/135
A/180
A/225
A/270
A/315
B/0
B/45
B/90
B/135
B/180
B/225
B/270
B/315
H
H1

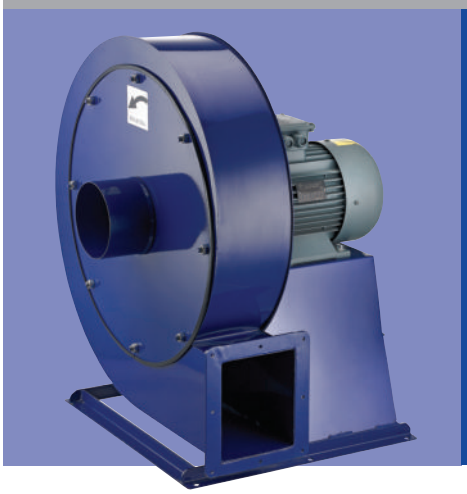

ORB

РАДИАЛЬНЫЕ ВЕНТИЛЯТОРЫ
среднего давления

Производительность: 950 - 40 000 м3/час
Давление: 130 – 725 мм вод. ст.

РАЗМЕРЫ (мм)

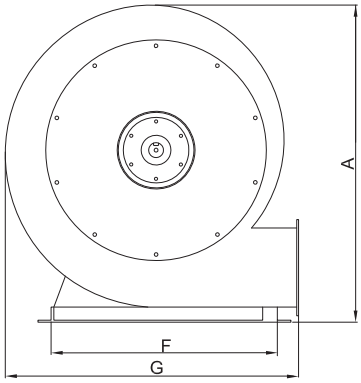

Материал : Корпус и назад загнутые лопатки вентиляторв произведены из листового металла с порошковым покрытием.

Класс изоляции : Класс F

Директива : EN 60335-1, EN 60335-2-80

Контроль скорости : Скорость изменяется при помощи дополнительного регулятора скорости

Область применения : для транспортировки мелкозернистого материала, такого как мраморный порошок, тонкие древесные опилки, гранит, пластмасса и в любых условиях, где требуется поток воздуха средного давления.

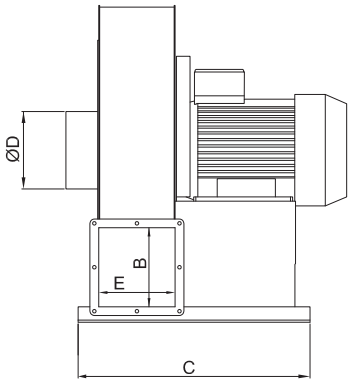

МОДЕЛЬ	A	B	C	D	E	F	G
ORB 1	430	95	340	120	100	320	380
ORB 2	500	95	340	120	100	370	380
ORB 3	560	95	340	120	100	390	400
ORB 4	590	110	420	150	120	450	600
ORB 5	650	110	440	150	120	450	600
ORB 6	670	140	520	150	150	450	700
ORB 7	760	140	550	150	150	510	750
ORB 8	810	140	600	150	150	630	800
ORB 9	830	140	640	180	150	630	850

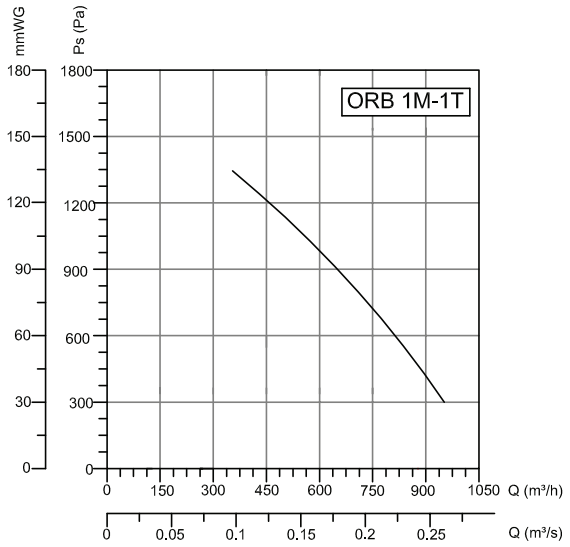

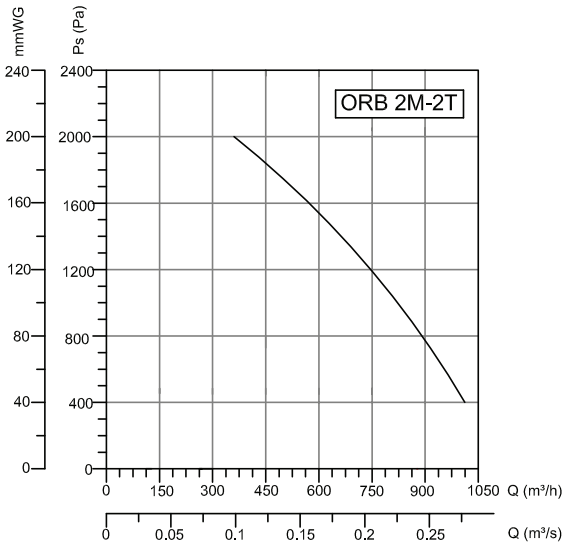

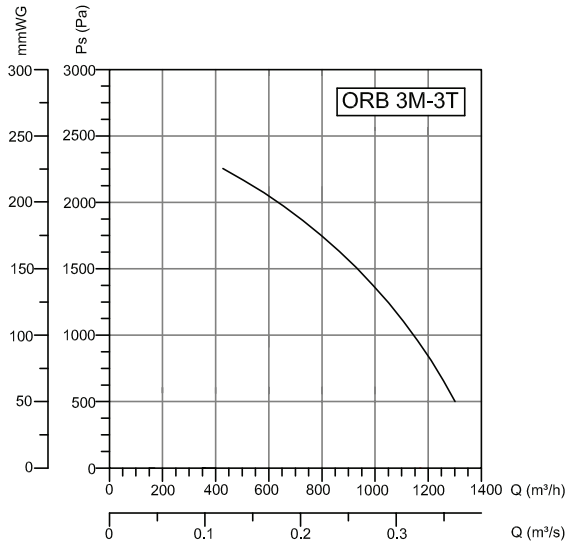

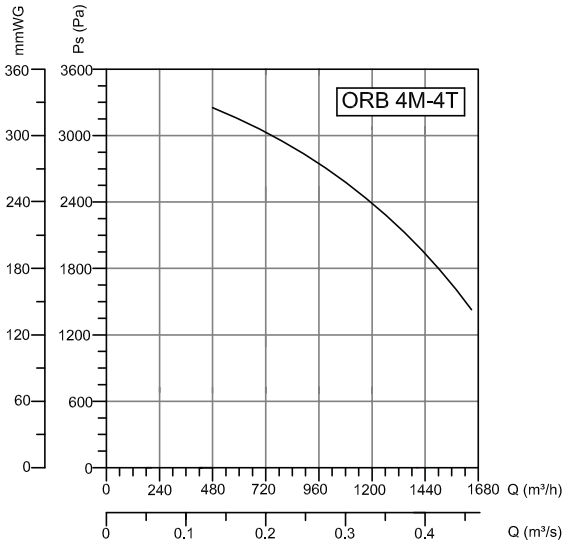

МОДЕЛЬ	Напряжение	Частота	Мощность	Скорость	Производи-тельность	Давление	Вес
	В	Гц	кВт	об/мин	м3/час	Па	кг
ORB 1M-1T	230/380	50	0.37	2800	950	1300	20
ORB 2M-2T	230/380	50	0.75	2800	1000	2000	28
ORB 3M-3T	230/380	50	1.1	2800	1300	3000	42
ORB 4M-4T	230/380	50	1.5	2800	1600	3500	47
ORB 5M-5T	230/380	50	2.2	2800	1900	4000	58
ORB 6M-6T	230/380	50	3	2800	2200	4500	60
OBR 7T	380	50	4	2800	2500	5000	67
OBR 8T	380	50	5.5	2800	3000	6000	106
OBR 9T	380	50	7.5	2800	4000	7250	134

РАДИАЛЬНЫЕ ВЕНТИЛЯТОРЫ

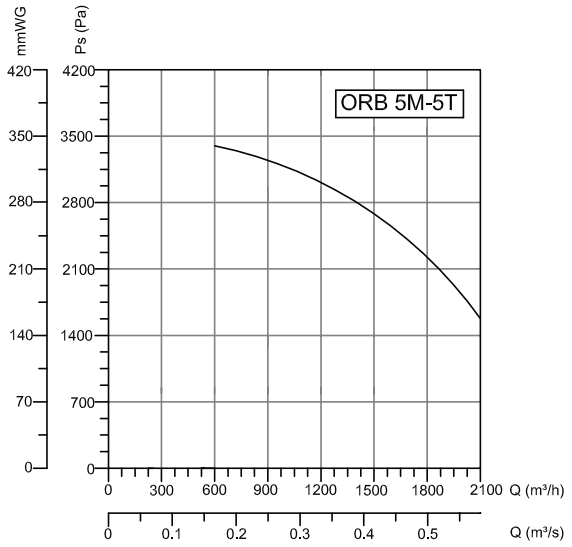

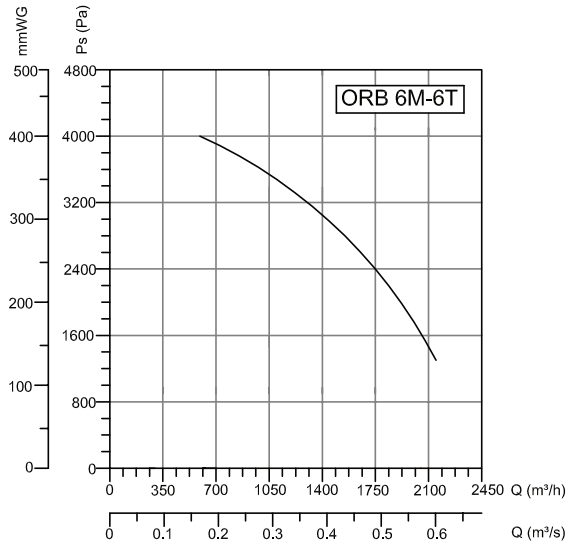

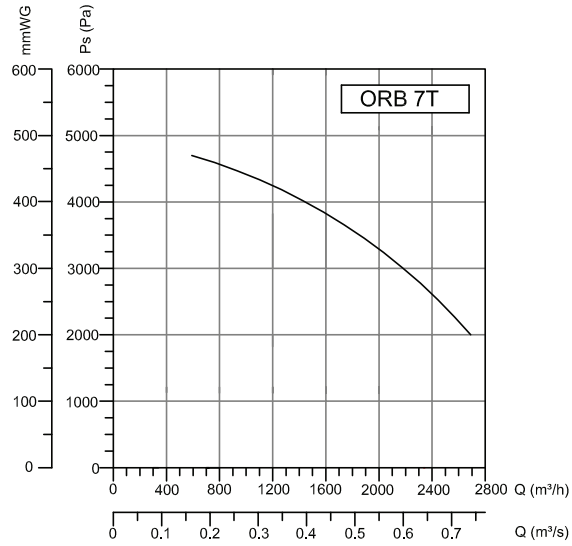

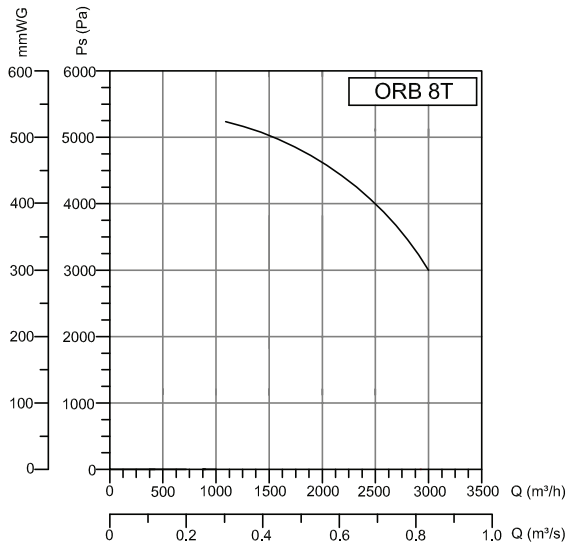

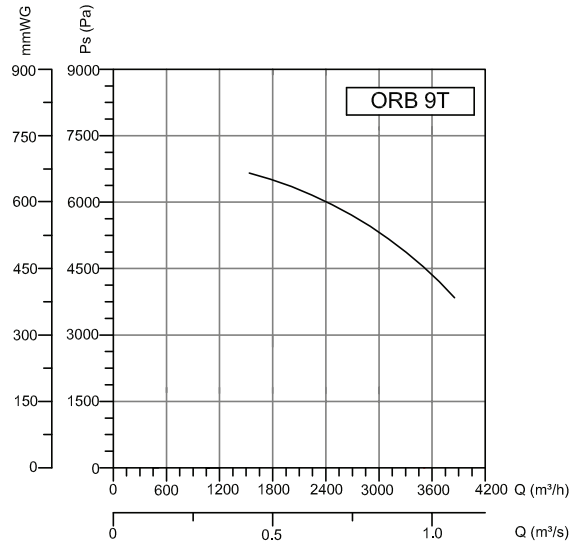

АКССЕСУАРЫ

BSC-F

ИСПОЛНЕНИЕ

ЛЕВОЕ
A

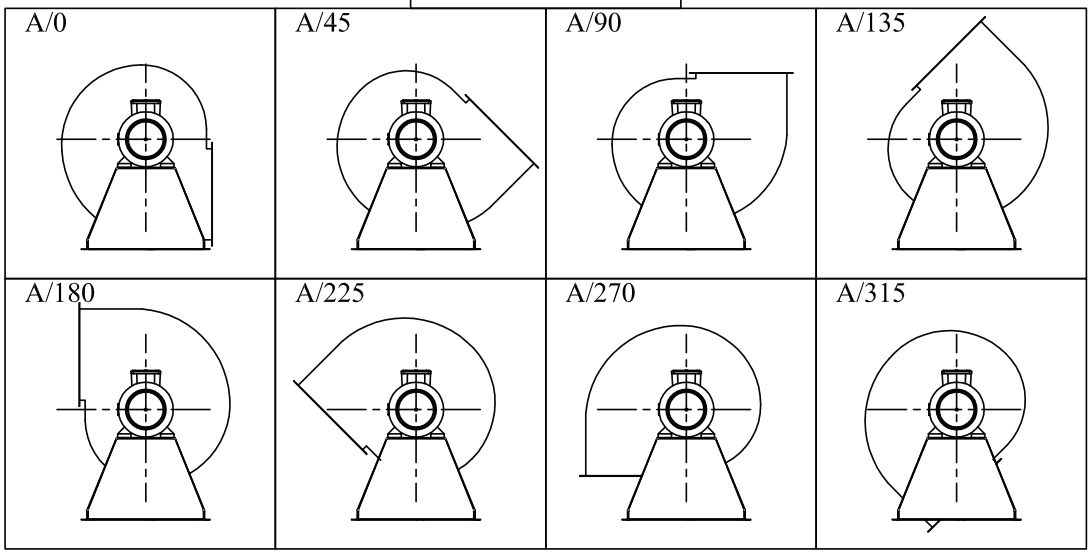

ПРАВОЕ
B

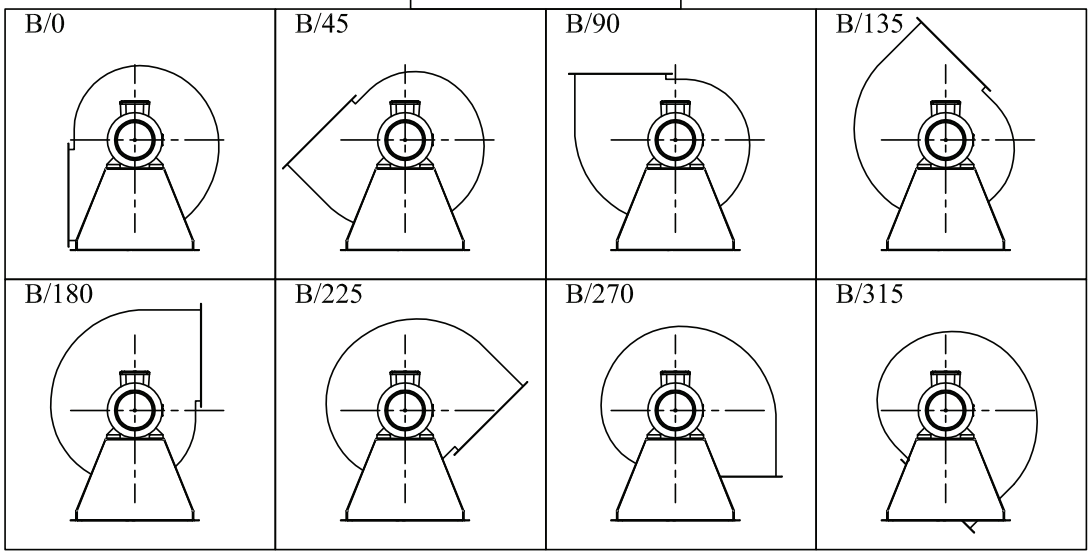

РАДИАЛЬНЫЕ ВЕНТИЛЯТОРЫ

YB

РАДИАЛЬНЫЕ ВЕНТИЛЯТОРЫ
с высоким давлением

Производительность: 350 – 2 000 м3/час
Давление: 250 – 1 000 мм вод. ст.

РАЗМЕРЫ (мм)

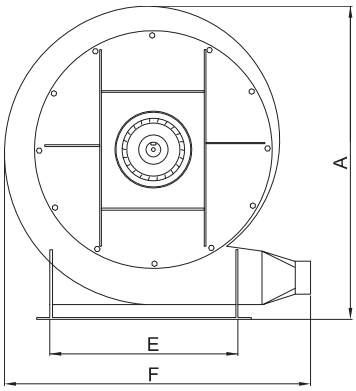

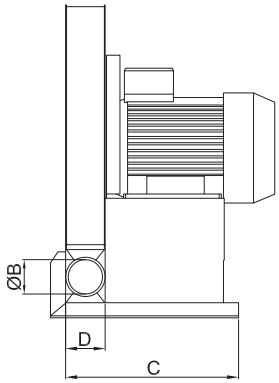

Материал : Корпус и назад загнутые лопатки произведены из листового металла с порошковым покрытием.

Класс изоляции : Класс F

Директива : EN 60335-1, EN 60335-2-80

Контроль скорости : Скорость изменяется при помощи дополнительного регулятора скорости

Область применения : Во всех случаях с использованием горелок, например для дизельного топлива, и природного газа, нейлоновых пакетов и печатных станков, для транспортировки материала потоком воздуха и в любых условиях, где требуется поток воздуха высокого давления.

МОДЕЛЬ	A	B	C	D	E	F
YB 1	490	50	270	55	310	420
YB 2	570	50	290	55	370	490
YB 3	600	50	290	55	390	520
YB 4	640	50	340	55	430	560
YB 5	690	60	380	65	440	600
YB 6	700	70	440	75	460	600
YB 7	770	70	470	75	550	670
YB 8	810	70	530	75	620	720
YB 9	900	85	580	90	660	820

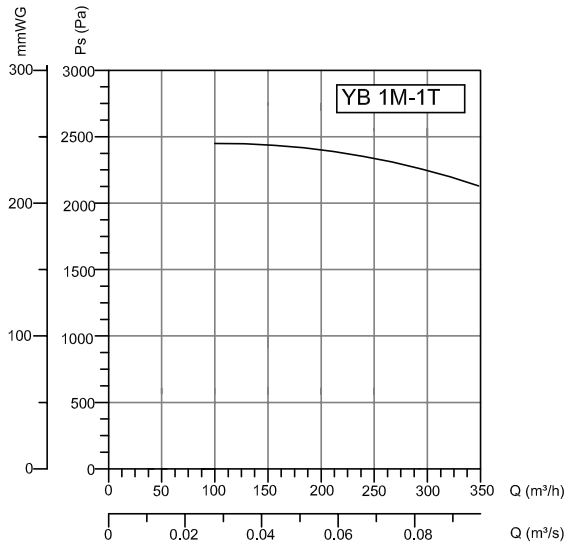

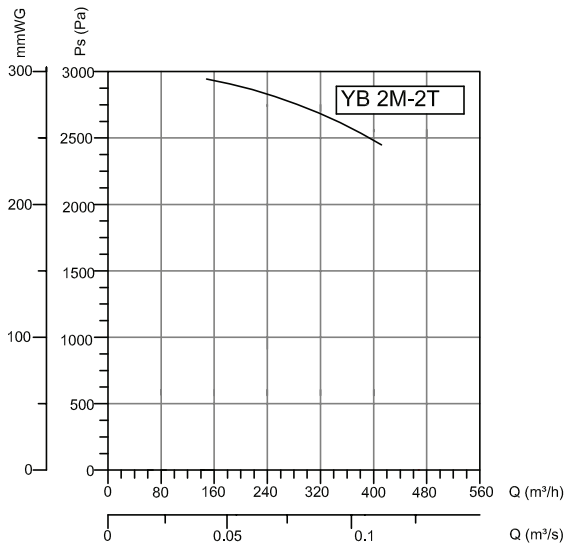

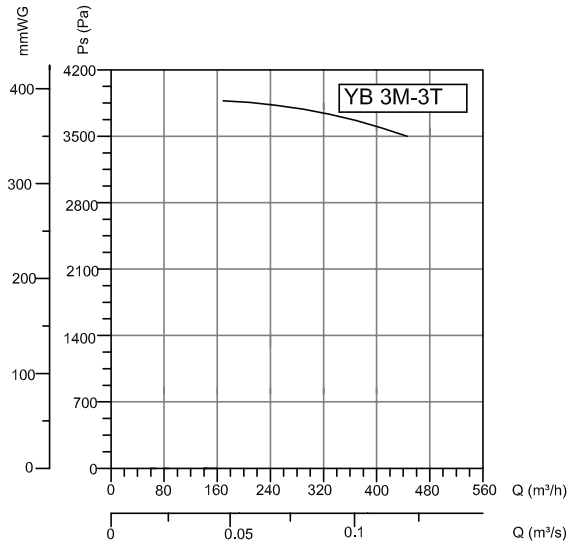

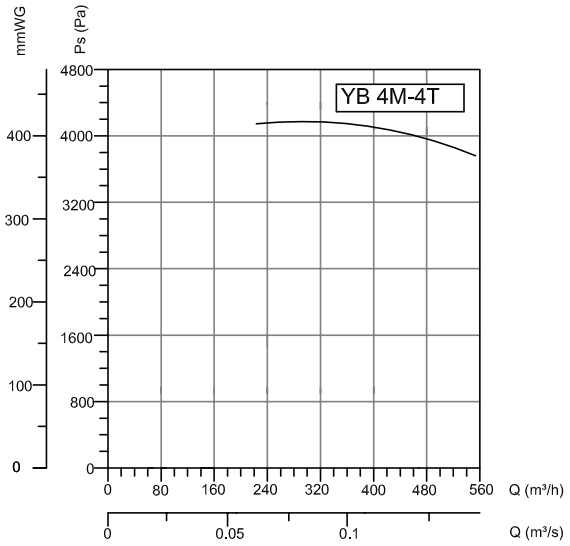

МОДЕЛЬ	Напряжение	Частота	Мощность	Скорость	Производи-тельность	Давление	Вес
	В	Гц	кВт	об/мин	м3/час	Па	кг
YB 1M- 1T	230/380	50	0.37	2800	350	2500	20
YB 2M- 2T	230/380	50	0.75	2800	400	3000	28
YB 3M- 3T	230/380	50	1.1	2800	450	4000	42
YB 4M- 4T	230/380	50	1.5	2800	500	4500	47
YB 5M- 5T	230/380	50	2.2	2800	600	5000	58
YB 6M- 6T	230/380	50	3	2800	1000	7000	60
YB 7T	380	50	4	2800	1200	8000	67
YB 8T	380	50	5.5	2800	1300	9000	106
YB 9T	380	50	7.5	2800	1500	10000	134

РАДИАЛЬНЫЕ ВЕНТИЛЯТОРЫ

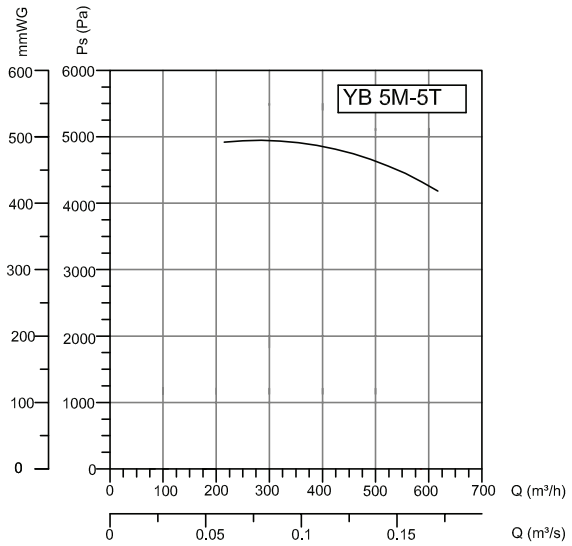

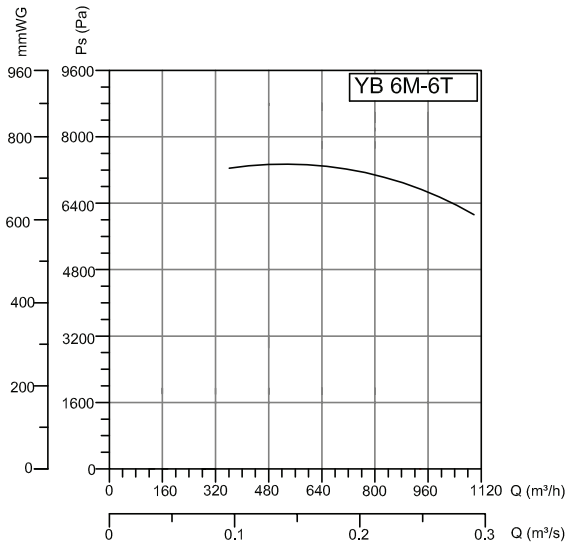

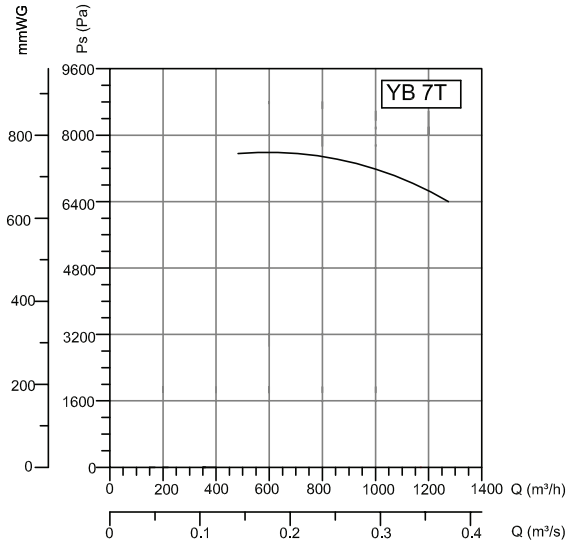

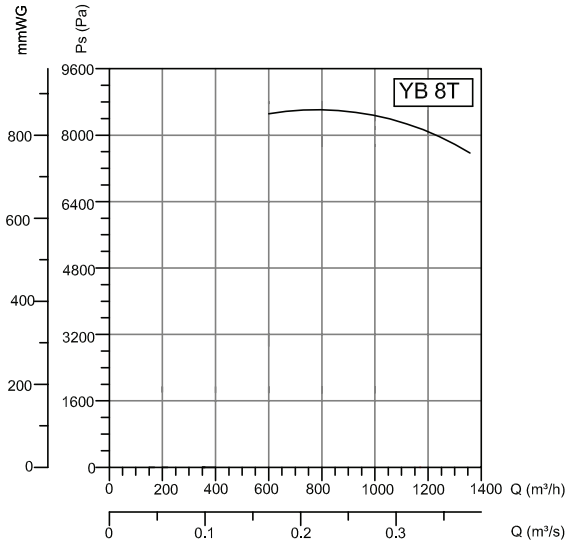

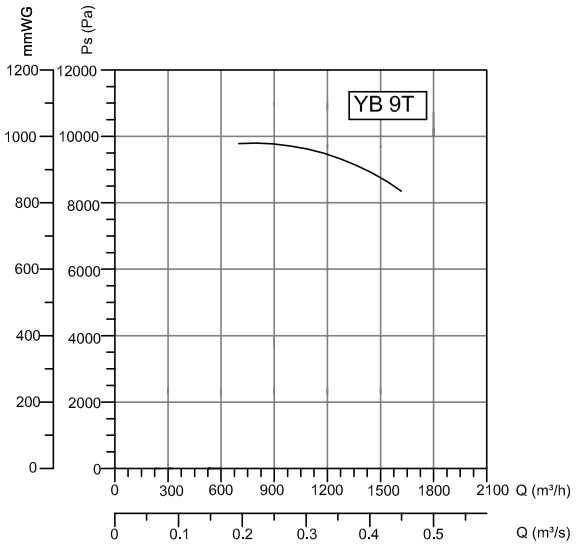

АКССЕСУАРЫ

BSC-F

ИСПОЛНЕНИЕ

ЛЕВОЕ
A

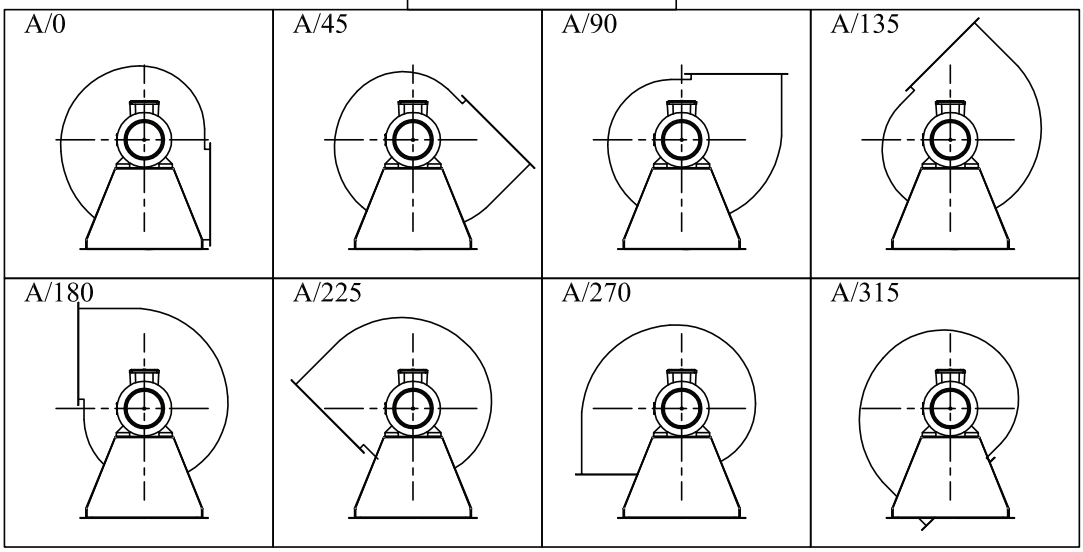

ПРАВОЕ
B

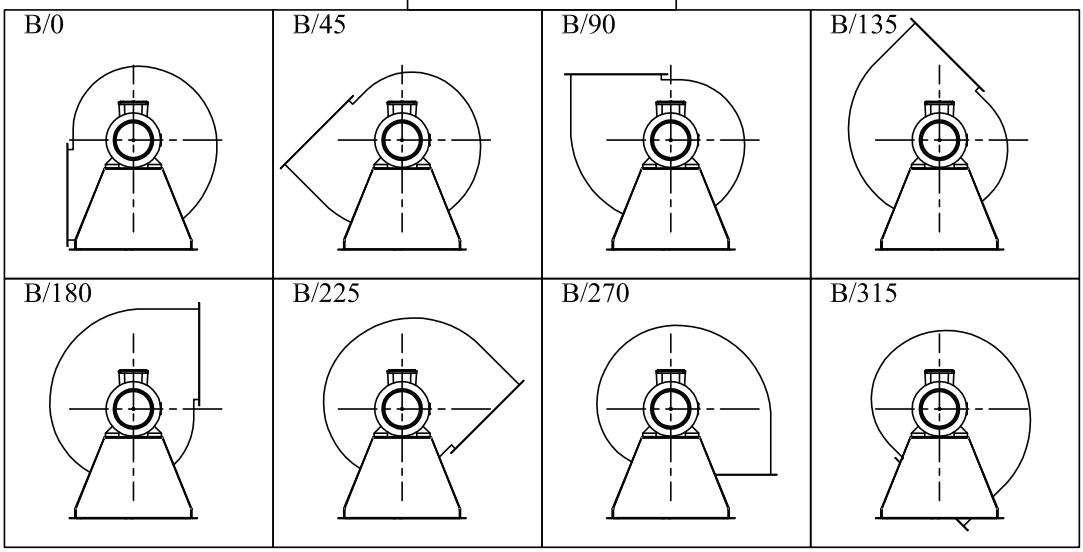

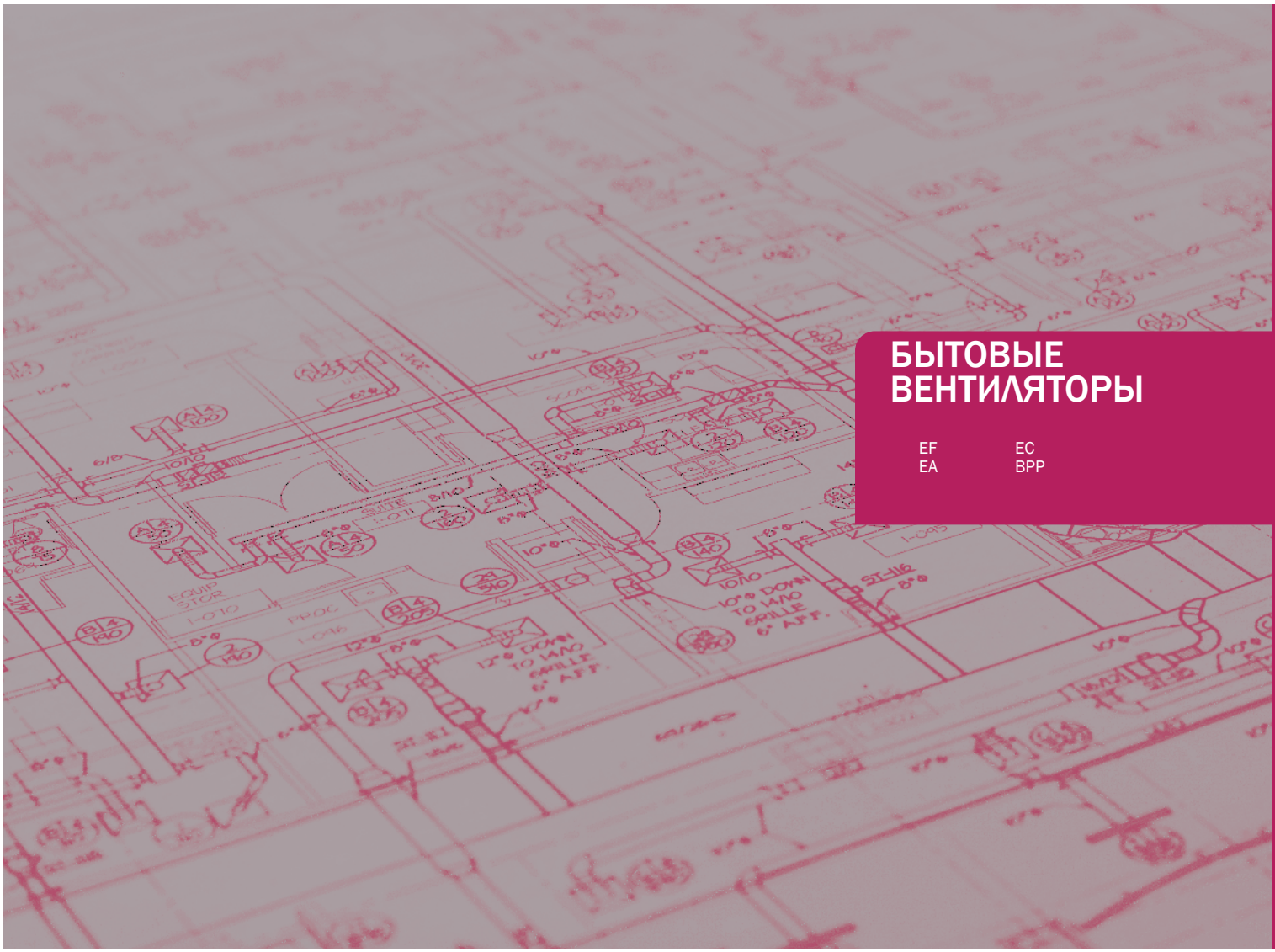

БЫТОВЫЕ ВЕНТИЛЯТОРЫ

EF
EA

EC
BPP

EF

БЫТОВЫЕ ПЛАСТИКОВЫЕ ВЕНТИЛЯТОРЫ

- **Бытовые вентиляторы очень просты при монтаже и обслуживании.**
- **Имеют специальную защиту от изменений цвета и защищены от деформаций.**
- **Специально разработанный рациональный дизайн лопастей вентилятора позволяет значительно сократить уровень шума работы вентилятора.**

РАЗМЕРЫ (мм)

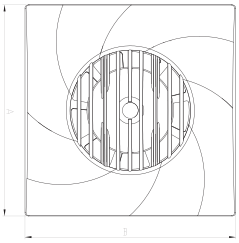

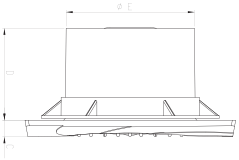

Материал : Вентиляторы обладают высококачественным корпусом из пластика ABS.

Класс изоляции : Класс B

Директива : EN 60335-1, EN 60335-2-80

Контроль скорости : Скорость изменяется при помощи дополнительного регулятора скорости.

Область применения : Бытовые вентиляторы предназначены для ванных, душевых, туалетных и хозяйственных комнат и кухонь и служат для создания принудительной вытяжки из этих помещений.

МОДЕЛЬ	A	B	C	D	E
EF 1009	160	160	12	70	97.5
EF 1219	188	188	14	76	118
EF 1530	208	208	14	118	145

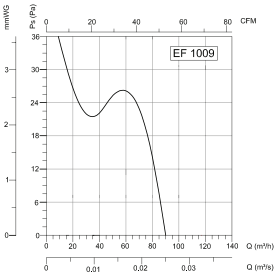

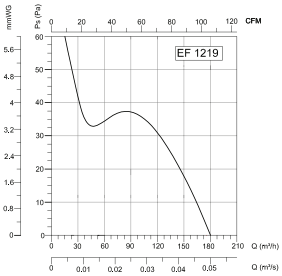

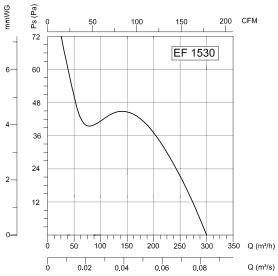

МОДЕЛЬ	Напряжение	Частота	Мощность	Ток	Скорость	Производительность	Уровень шума	Вес
	В	Гц	Вт	(A)	об/мин	м3/час	дБ	кг
EF 1009	230	50	14	0,1	2600	90	47	0.5
EF 1219	230	50	17	0,1	2300	190	45	0.55
EF 1530	230	50	25	0,1	2150	300	48	0.71

EA

БЫТОВЫЕ ПЛАСТИКОВЫЕ ВЕНТИЛЯТОРЫ

- **Бытовые вентиляторы очень просты при монтаже и обслуживании.**
- **Имеют специальную защиту от изменений цвета и защищены от деформаций.**
- **Специально разработанный рациональный дизайн лопастей вентилятора позволяет значительно сократить уровень шума работы вентилятора.**

РАЗМЕРЫ (мм)

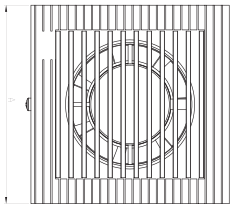

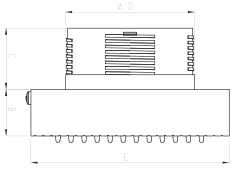

Материал : Вентиляторы обладают высококачественным корпусом из пластика ABS.

Класс изоляции : Класс B

Директива : EN 60335-1, EN 60335-2-80

Контроль скорости : Скорость изменяется при помощи дополнительного регулятора скорости.

Область применения : Бытовые вентиляторы предназначены для ванных, душевых, туалетных и хозяйственных комнат и кухонь и служат для создания принудительной вытяжки из этих помещений.

МОДЕЛЬ	A	B	C	D	E
EA 1010	149	35	54	97	149
EA 1219	188	8	76	118	188
EA 1530	208	45	73	149	208

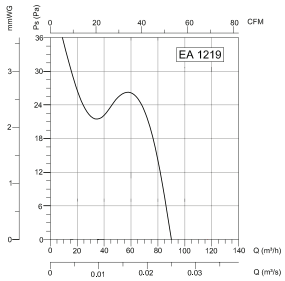

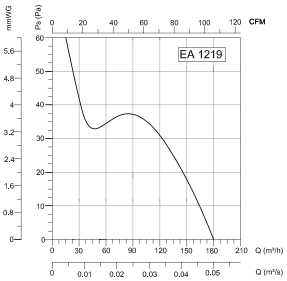

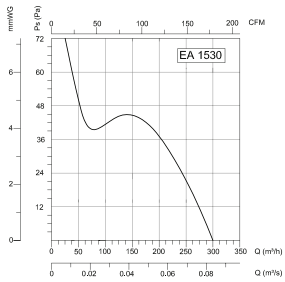

МОДЕЛЬ	Напряжение	Частота	Мощность	Ток	Скорость	Производи-тельность	Уровень шума	Вес
	В	Гц	Вт	(A)	об/мин	м3/час	дБ	кг
EA 1010	230	50	15	0,1	2600	105	45	0.52
EA 1219	230	50	15	0,1	2300	195	47	0.6
EA 1530	230	50	25	0,17	2100	300	43	1.12

EC

БЫТОВЫЕ ПЛАСТИКОВЫЕ ВЕНТИЛЯТОРЫ

- **Вентилятор обладает жалюзями, что делает работу безопаснее и сокращает энергетические потери.**
- **Современный дизайн, элегантный и стильный.**
- **Многолопастной дизайн соответствует принципам воздушного потока, увеличен угол наклона и ширина для обеспечения наибольшей подачи воздуха с минимальным уровнем шума.**

РАЗМЕРЫ (мм)

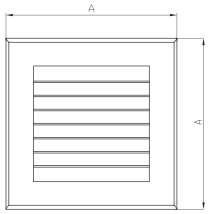

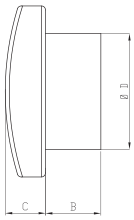

Материал : Вентиляторы обладают высококачественным корпусом из пластика ABS.

Класс изоляции : Класс B

Директива : EN 60335-1, EN 60335-2-80

Контроль скорости : Скорость изменяется при помощи дополнительного регулятора скорости.

Область применения : Бытовые вентиляторы предназначены для ванных, душевых, туалетных и хозяйственных комнат и кухонь и служат для создания принудительной вытяжки из этих помещений.

МОДЕЛЬ	A	B	C	D
EC 1010E	150	45	35	97
EC 1219E	170	55	44	118
EC 1530E	210	73	60	149

МОДЕЛЬ	Напряжение В	Частота Гц	Мощность Вт	Ток (A)	Скорость об/мин	Производительность м3/час	Уровень шума дБ	Вес кг
EC 1010E	230	50	20	0,1	2650	105	45	0.6
EC 1219E	230	50	21	0,12	2335	195	47	0.65
EC 1530E	230	50	30	0,17	1920	300	48	0.84

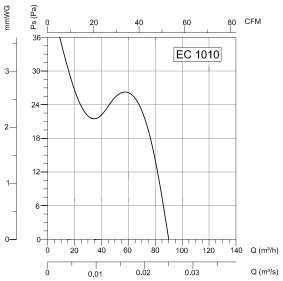

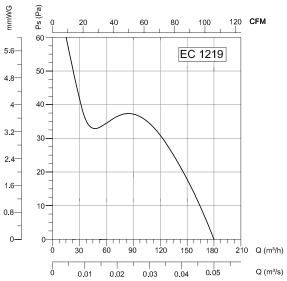

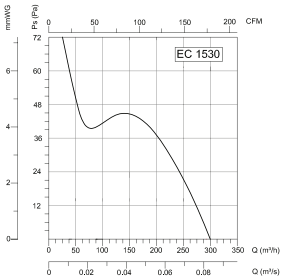

BPP

БЫТОВЫЕ ПЛАСТИКОВЫЕ ВЕНТИЛЯТОРЫ
реверсивный с обратным клапаном

РЕВЕРСИВНЫЙ. комплект включает шнуровой выключатель, что позволяет использовать вентилятор и как вытяжной, и как приточный.

НИЗКИЙ УРОВЕНЬ ШУМА. Идеальный дизайн лопастей вентилятора с динамическим балансированием улучшает аэродинамические свойства, таким образом достигая сокращения уровня шума с высоким объемом подачи воздуха.

СОВРЕМЕННЫЙ ДИЗАЙН. Единство решетки и панели, которые произведены по единой конструкции, делает корпус вентилятора тоньше, а его установку прочнее.

РАЗМЕРЫ (мм)

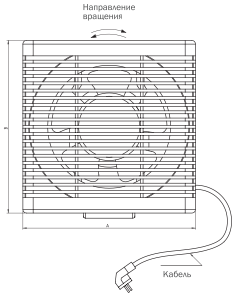

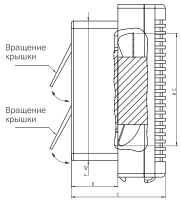

Материал : Вентиляторы обладают высококачественным корпусом из пластика ABS.

Класс изоляции : Класс B

Директива : EN 60335-1, EN 60335-2-80

Контроль скорости : Скорость изменяется при помощи дополнительного регулятора скорости.

Область применения : Бытовые вентиляторы предназначены для ванных, душевых, туалетных и хозяйственных комнат и кухонь и служат для создания принудительной вытяжки из этих помещений.

АКССЕСУАРЫ

BSC

МОДЕЛЬ	A	B	C	D	E	F
BPP 15	235	235	160	65	130	190
BPP 20	290	290	200	65	140	240
BPP 25	340	340	250	70	145	290
BPP 30	395	395	300	80	155	335

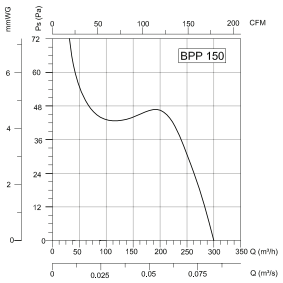

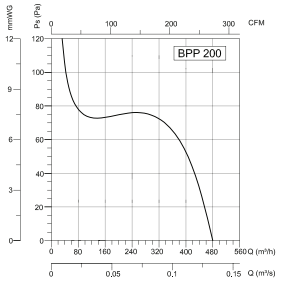

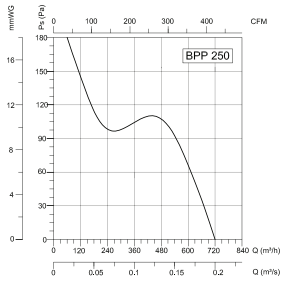

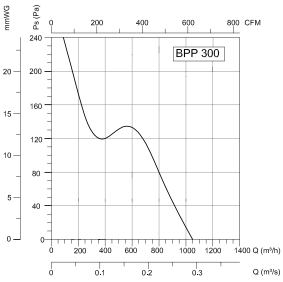

МОДЕЛЬ	Напряжение	Частота	Мощность	Ток	Скорость	Производительность	Уровень шума	Вес
	В	Гц	Вт	(A)	об/мин	м3/час	дБ	кг
BPP 15	230	50	25	0,14	1300	300	40	1.8
BPP 20	230	50	30	0,16	1250	500	41	2.6
BPP 25	230	50	35	0,19	1200	735	43	2.8
BPP 30	230	50	45	0,25	1100	1100	44	3.2

ВЕНТИЛЯТОРЫ НАСТЕННЫЕ/НАПОЛЬНЫЕ

BSV/BSV-D

BSV/BSV-D

НАПОЛЬНЫЕ ОСЕВЫЕ ВЕНТИЛЯТОРЫ

- Горизонтальная автоматическая смена направлений.
- Вертикальное изменение направления производится в ручную
- 3 режима скорости
- Легкий монтаж и простата эксплуатации

Материал : Металлический корпус, защищенный от коррозии. Крыльчатки произведены из пластика в сочетании с фиберглассом (стеклопластика), что повышает прочность материала.

Класс изоляции : Class F

Директива : EN 60335-1, EN 60335-2-80

Область применения : Вентиляторы могут использоваться в ресторанах, кафе, тренажерных залах, торговых центрах, офисах, фотостудиях, на текстильных фабриках, складах, красильнях, в больших залах и пр.

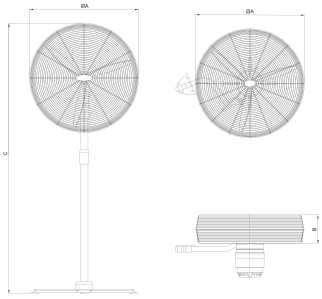

МОДЕЛЬ	A	B	C
BSV 500	500	120	1900
BSV 600	600	120	1900
BSV 750	720	120	1950
BSV-D 600	600	120	
BSV-D 750	750	120	

МОДЕЛЬ	Напряжение	Частота	Мощность	Скорость	Производительность	Вес
	В	Гц	Вт	об/мин	м3/час	кг
BSV 500	230	50	120	1400	7000	19
BSV 600	230	50	150	1400	11000	24
BSV 750	230	50	350	1400	17400	27
BSV-D 500	230	50	120	1400	7000	19
BSV-D 600	230	50	150	1400	11000	24
BSV-D 750	230	50	350	1400	17400	27

ВЕНТИЛЯЦИОННЫЕ СИСТЕМЫ ДЫМОУДАЛЕНИЯ

ARMO-J
ARMO-A

ARMO-J

F400-120 F300-120

ВЕНТИЛЯТОРЫ JET
0.75-3.02 м3/с

Technical Descriptions

General Specifications

- Tested and certified in accordance with EN 12101 – 3 and CE.
- Ensured non – stop operation at elevated temperatures of 300°C and 400°C for 2 hours respectively.
- Different fan dimensions as 315, 355 and 400 mm respectively.
- Special deflector design to avoid architectural disadvantages
- Esthetic appearance

Rotor Specifications

- High temperature resistant aluminum alloy casting blades and hub.
- Rotors can operate uni – directional and fully – reversible. Blades are specially designed for each direction модель and have airfoil structure which has high aerodynamic performances.
- Fully – reversible blades can provide same thrusts for each модель of directions.
- The fan wheel is dynamically balanced in accordance with ISO 1940.
- The hub is specially designed.

Casing Specifications

- All casings are sheet steel with a corrosion resistant hot dipped galvanized finih.
- In addition to standard long – cased fans, the short – cased version is also avaliable for limited installation spaces.
- The isolation Материалs mineral wool which is much more health – friendly than rock wool.

Motor Specifications

- 2 and 4 pole motors available
- IP 55 protection class
- Class – H insulation

Inlet Cone

- The inlet cone is specially designed to provide considerable benefit to aerodynamic performance and decrease sound levels.

Stators

- Stators are specially designed to provide considerable benefit to aerodynamic performance and decrease sound levels due to straight the fluid and convert its kinetic energy effects to pressure.

Inlet Nose

- The inlet cone is specially designed to provide considerable benefit to aerodynamic performance and decrease sound levels due to provide a smooth passing of air from backward of the fan to blades and avoid the back flows and separation near the hub.

Easy to Maintain

We have 2 модельs of fan in terms of maintenance.

- 3 part model: Jet Fan is consisting of 2 stationary silencers and a mobile part which can move downward the device via slide way system. Thanks to this system, you can maintain the jet fan easily avoiding the architectural handicaps. The samples are shown as below.

- 2 part model ("Pull – Split Model"): Jet Fan is consisting of 1 mobile silencer which can disassemble from stationary silencer which gives easy maintenance.

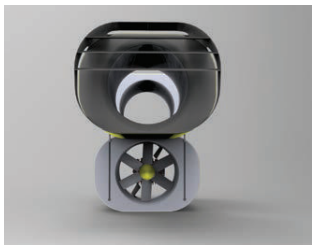

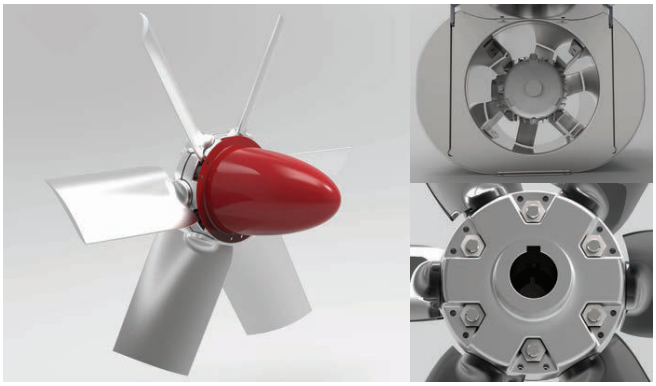

UNI-DIRECTIONAL JET FAN

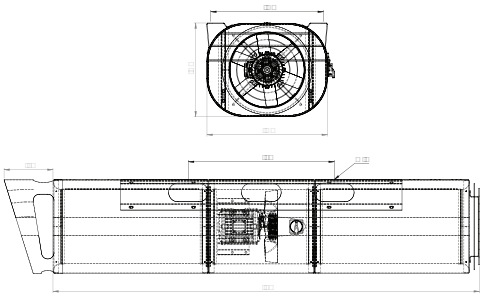

ARMO/3UL	A	B	C	D	E	F	ØN
Ø315	532	1788	402	495	700	245	M12
Ø355	579	2047	450	540	700	245	M12
Ø400	622	2292	492	586	700	245	M12

REVERSIBLE JET FAN

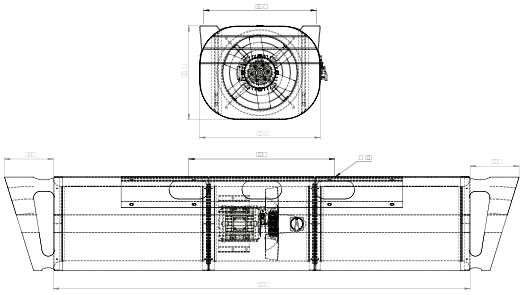

ARMO/3RL	A	B	C	D	E	F	ØN
Ø315	532	1745	402	495	700	245	M12
Ø355	579	2000	450	540	700	245	M12
Ø400	622	2250	492	586	700	245	M12

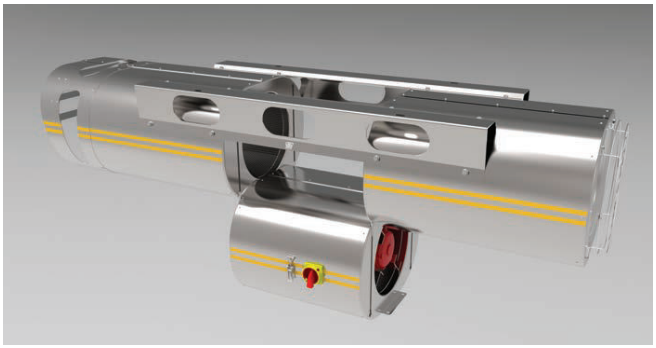

МОДЕЛЬ	THRUST (N)	AIR VOLUME m^3/s	MOTOR RATED POWER kW	MOTOR RATED CURRENT (A)	SPEED rpm	SOUND PRESSURE LEVEL AT 3m LpA dB(A)	WEIGHT kg
ARMO-J315/ UL3	44/11	1,67/0,83	1,1 / 0,25	2,2/0,55	2810 / 1390	66/49	91
ARMO-J355/ UL3	59/ 14	2,22/1,11	1,5 / 0,37	3,4/0,8	2900 / 1435	70/52	98
ARMO-J400/ UL3	86/21	3,02/1,51	2,5 / 0,5	5,1/1,3	2845 / 1420	72/53	105
ARMO-J315/ UR3	36/9	1,5/0,75	1,1 / 0,25	2,2/0,55	2810 / 1390	62/45	93
ARMO-J355/ UR3	54/13	2,11/1,05	1,5 / 0,37	3,4/0,8	2900 / 1435	66/48	100
ARMO-J400/ UR3	77/19	2,85/1,42	2,5 / 0,5	5,1/1,3	2845 / 1420	68/49	107

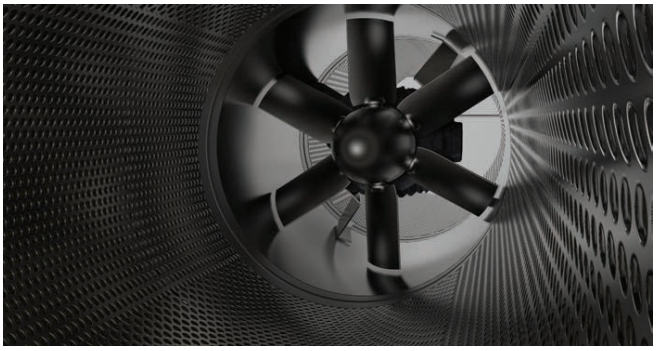

ARMO-A

F400-120 F300-120

ВЕНТИЛЯТОРЫ ДЫМОУДАЛЕНИЯ
1000-155000 м3/час

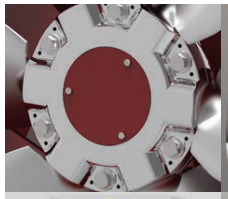

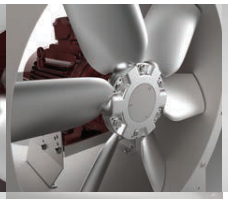

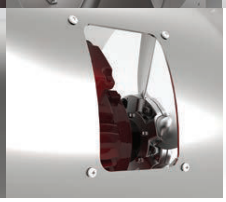

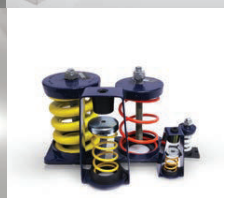

Technical Descriptions

General Specifications
- Tested and certified in accordance with EN 12101 – 3 and CE.
- Ensured non – stop operation at elevated temperatures of 300°C and 400°C for 2 hours respectively.
- Different fan dimensions from 400 to 1250 mm.

Rotor Specifications
- High temperature resistant aluminium alloy casting blades and hub.
- Rotors can operate uni – directional and fully – reversible. Blades are specially designed for each direction модель and have airfoil structure which has high aerodynamic performances.
- Fully – reversible blades can provide same thrusts for each модель of directions.
- Pitch angle is adjustable thus different pressures and flow rates can be provided for the requirements.
- The fan wheel is dynamically balanced in accordance with ISO 1940.
- The hub is specially designed.

Casing Specifications
- All casings are sheet steel with a corrosion resistant hot dipped galvanized finish.
- In addition to standard long – cased fans, the short – cased version is also available for limited installation spaces.

Motor Specifications
- 2, 4 and 6 pole motors available
- IP 55 protection class
- Class – H insulation
- All electrical motors approved for “Running Continuously (S1)” or “Emergency Operation (S2)”.

Easy to Maintain
- On Request: Long casing fans with inspection hatch to ease the maintenance.

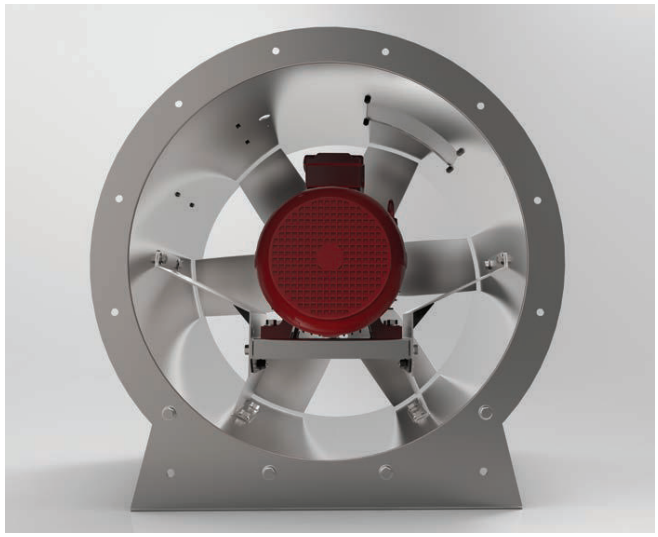

ВЕНТИЛЯЦИОННЫЕ СИСТЕМЫ ДЫМОУДАЛЕНИЯ

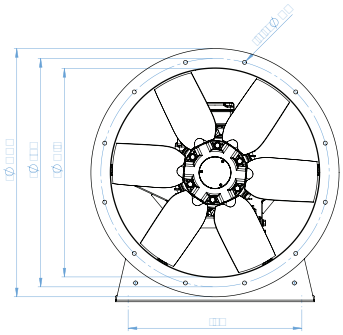

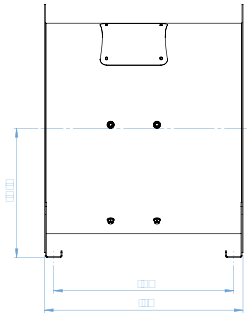

МОДЕЛЬ	ØDi	ØDa	ØTк	ZxØd	L	Hf	K	E
ARMO-A400-UL	400	500	450	8xØ12	450	225	400	320
ARMO-A450-UL	450	550	500	8xØ12	450	250	400	370
ARMO-A500-UL	500	620	560	12xØ12	550	290	500	410
ARMO-A560-UL	560	680	620	12xØ12	550	350	500	460
ARMO-A630-UL	630	750	690	12xØ12	600	400	544	525
ARMO-A710-UL	710	830	770	16xØ12	650	425	590	560
ARMO-A800-UL	800	920	860	16xØ12	700	485	624	630
ARMO-A900-UL	900	1040	970	16xØ15	800	525	720	730
ARMO-A1000-UL	1000	1140	1070	16xØ15	850	595	772	830
ARMO-A1120-UL	1120	1260	1190	20xØ15	950	650	860	850
ARMO-A1250-UL	1250	1390	1320	20xØ15	1050	720	950	900

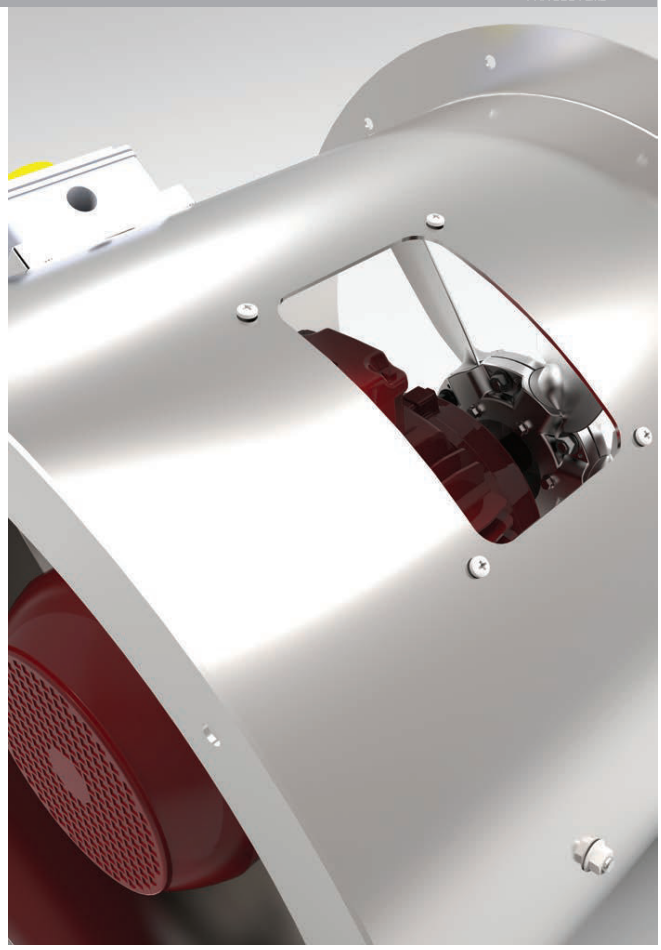

ARMO-A400/6/2A

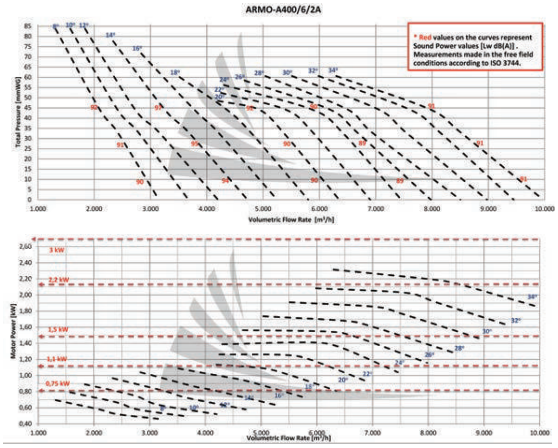

ARMO-A500/6/2A

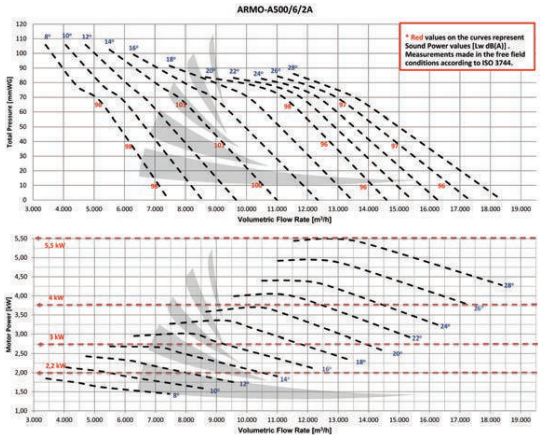

ARMO-A450/6/2A

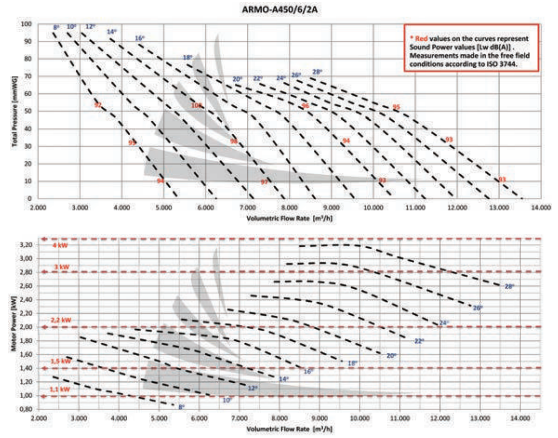

ARMO-A560/6/2A

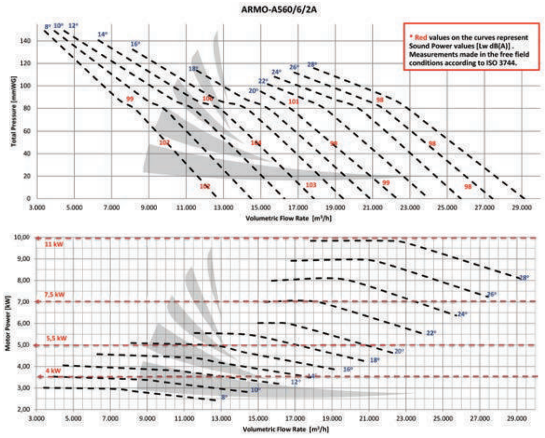

ARMO-A630/6/2A

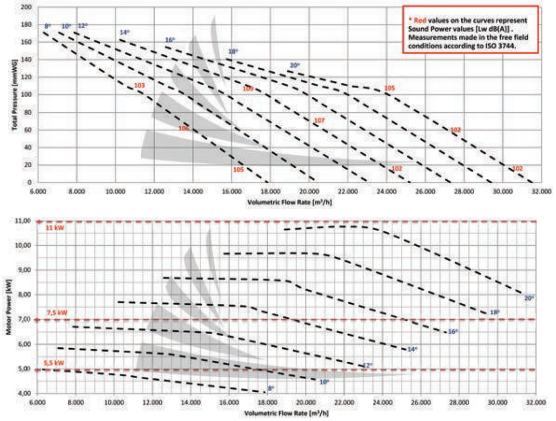

ARMO-A560/6/4A

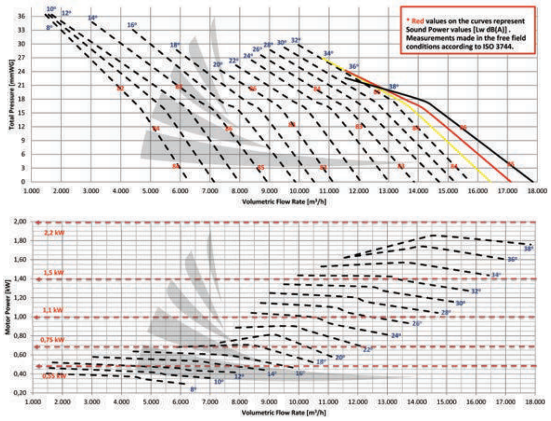

ARMO-A500/6/4A

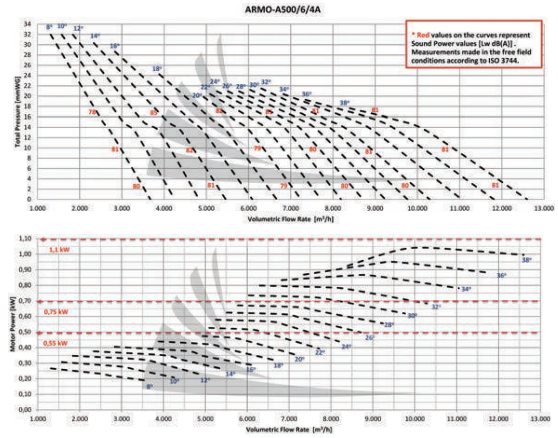

ARMO-A630/6/4A

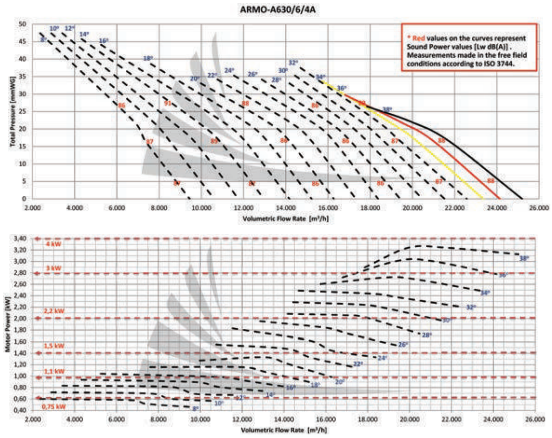

ARMO-A710/3/4A

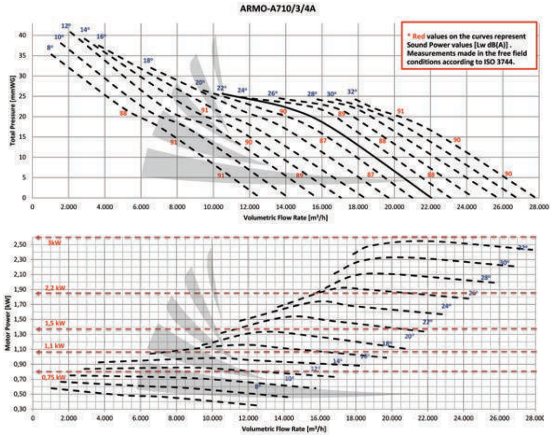

ARMO-A710/6/4A

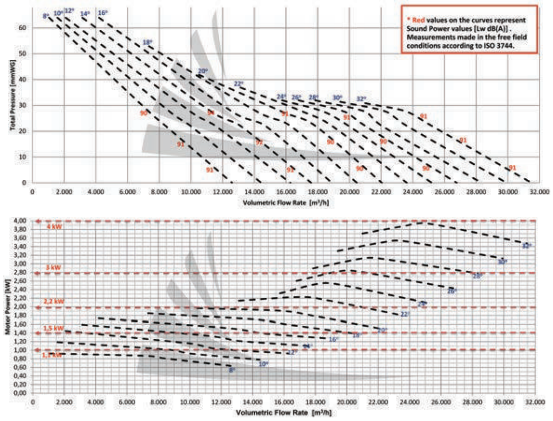

ARMO-A800/6/4A

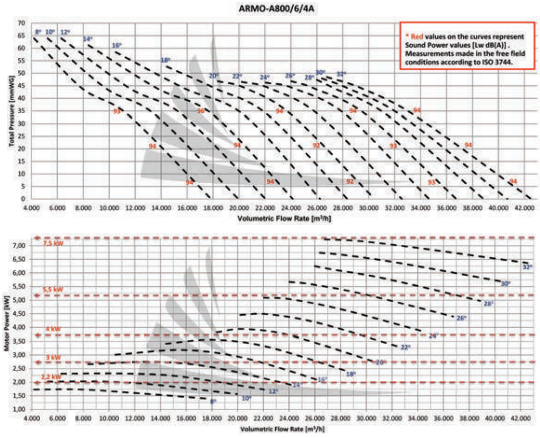

ARMO-A800/9/4A

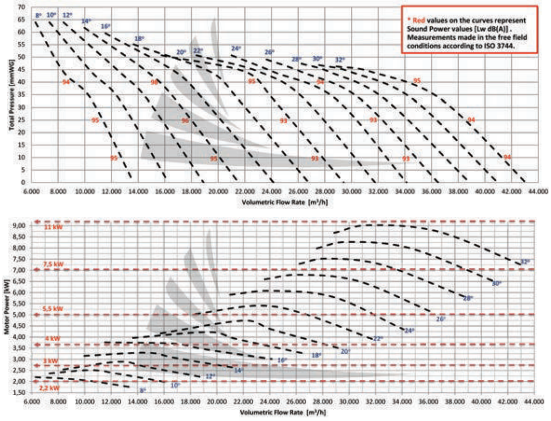

ARMO-A900/6/4A

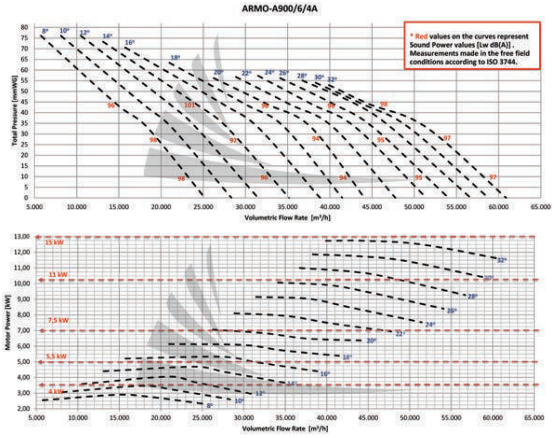

ARMO-A1000/6/4A

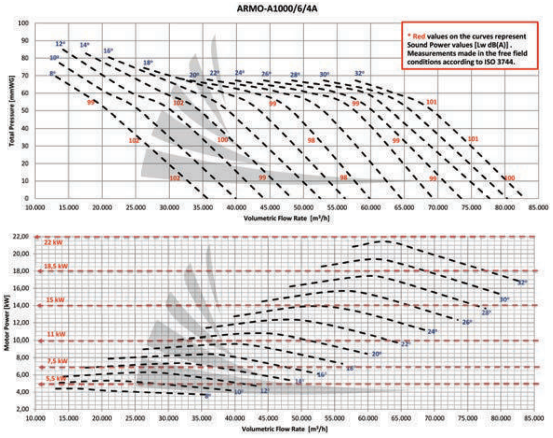

ARMO-A900/9/4A

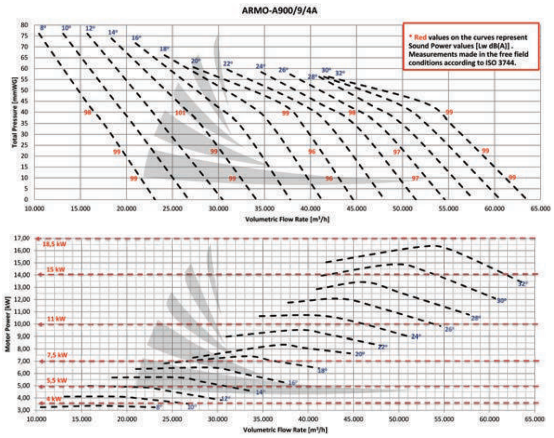

ARMO-A1000/9/4A

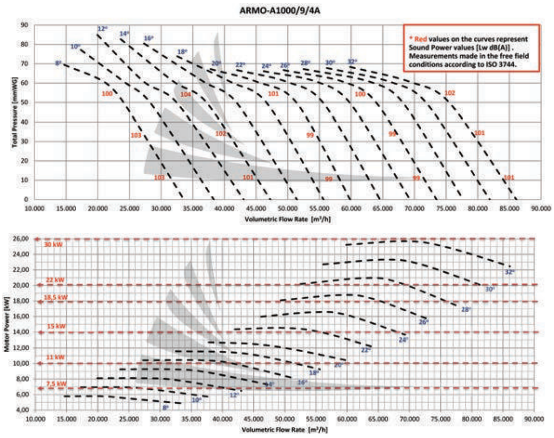

ARMOVENT FAN SYSTEMS

ARMO-A1250/6/4A

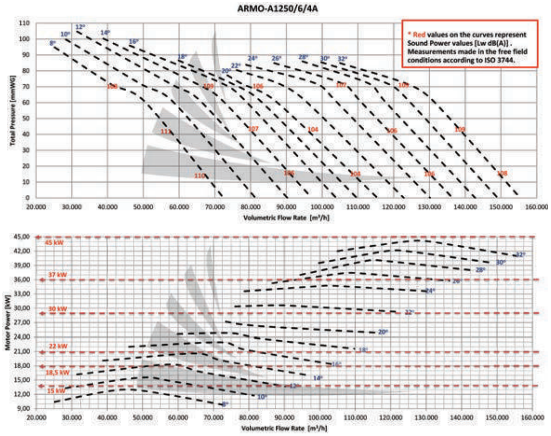

ARMO-A1250/9/4A

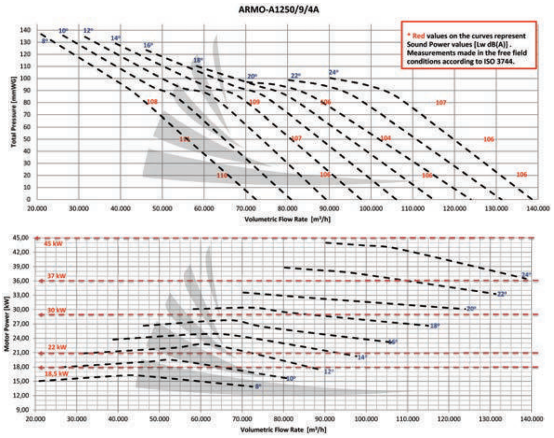

ARMO-A500/6/6A

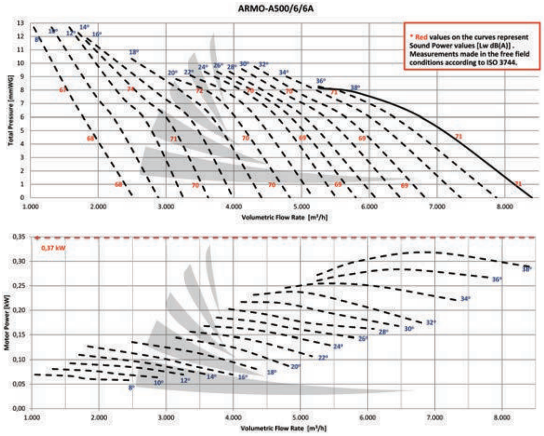

ARMO-A560/6/6A

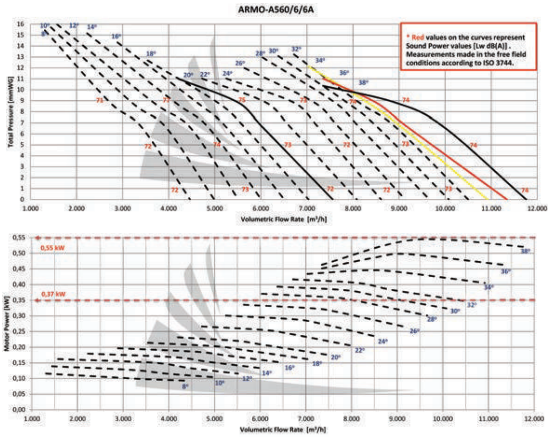

ARMO-A630/6/6A

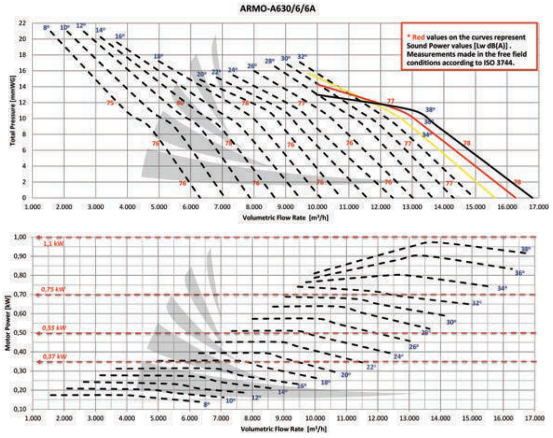

ARMO-A710/6/6A

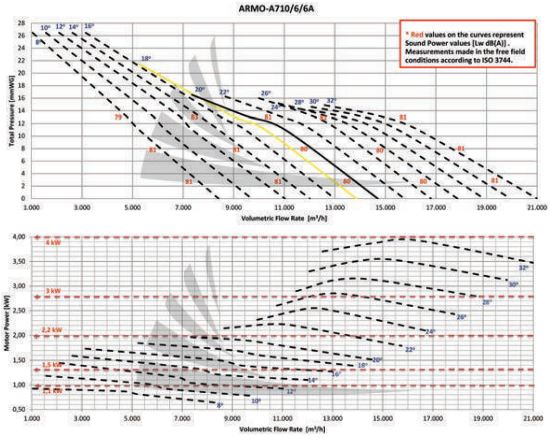

ARMO-A710/3/6A

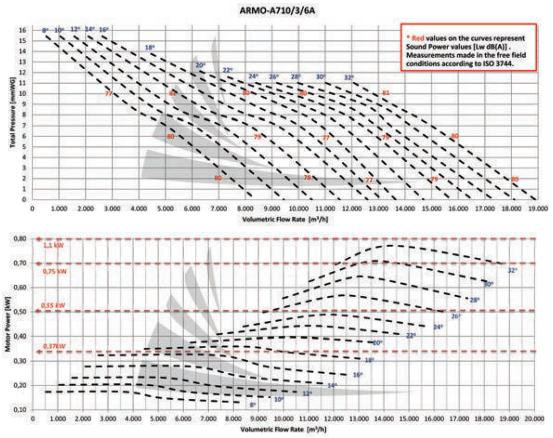

ARMO-A800/6/6A

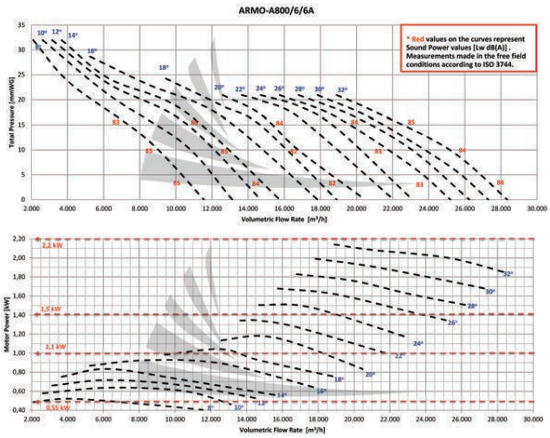

ARMO-A800/9/6A

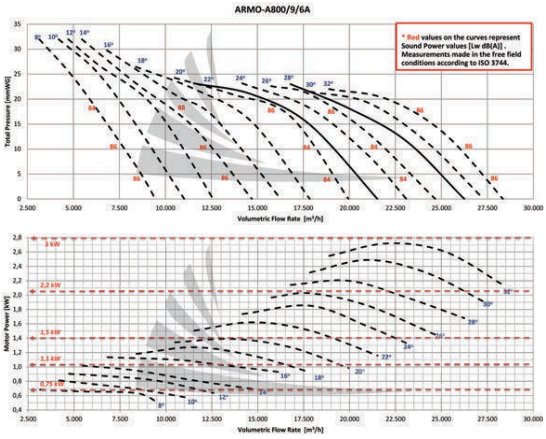

ARMO-A900/9/6A

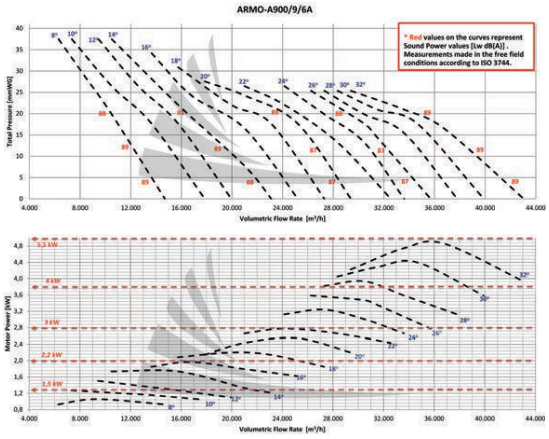

ARMO-A900/6/6A

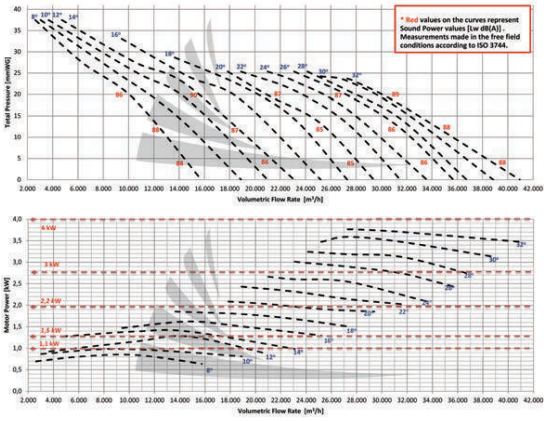

ARMO-A1000/6/6A

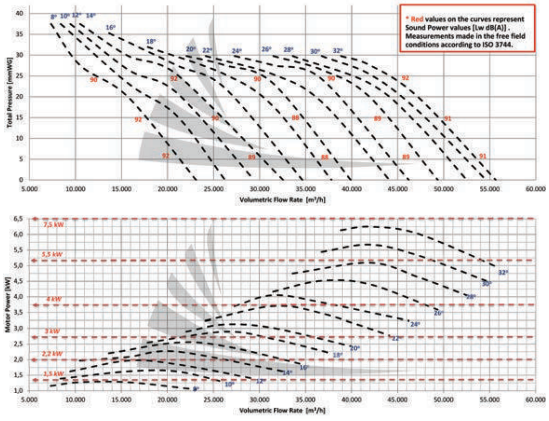

ARMO-A1000/9/6A

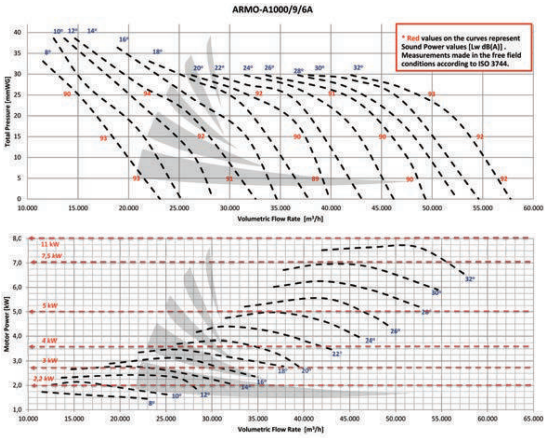

ARMO-A1250/9/6A

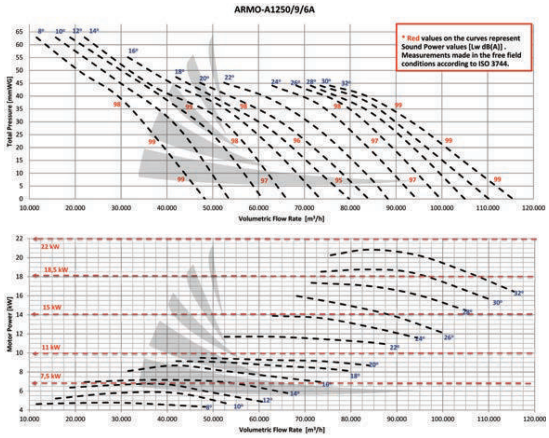

ARMO-A1250/6/6A

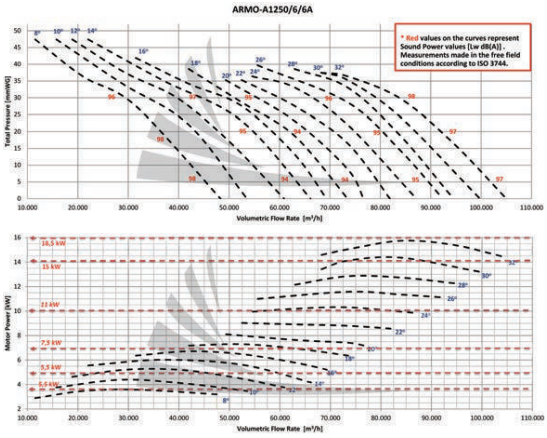

JET FAN CODES

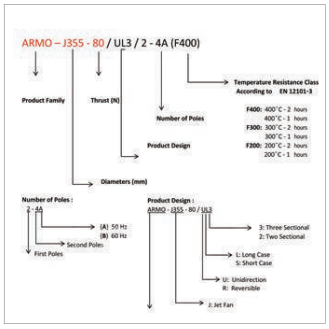

CYLINDIRICAL CASED AXIAL FAN CODES

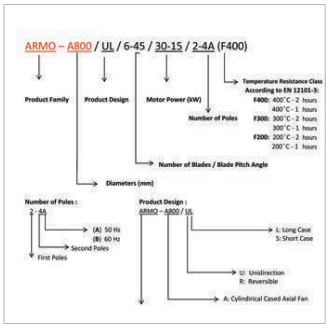

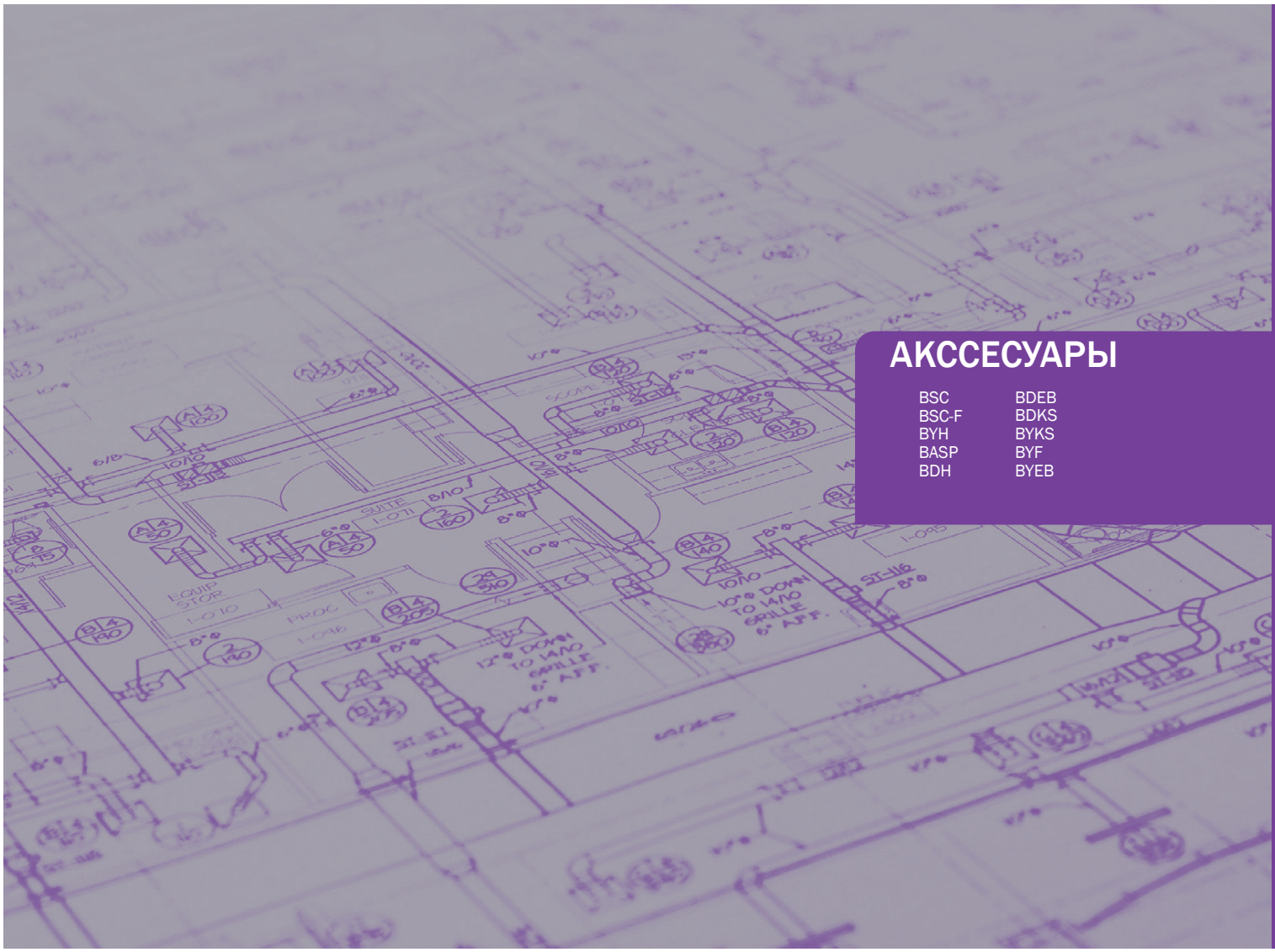

АКССЕСУАРЫ

BSC
BSC-F
BYH
BASP
BDH
BDEB
BDKS
BYKS
BYF
BYEB

BSC

РЕГУЛЯТОРЫ СКОРОСТИ
0.2 – 5 Ампер

Устройства BSC-1, BSC-2 используются для регуляции скорости электродвигателей вентиляторов.

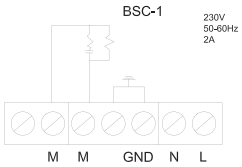

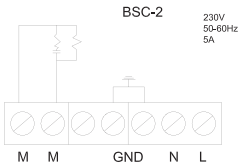

BSC-F

ЧАСТОТНЫЕ РЕГУЛЯТОРЫ СКОРОСТИ
0.75 – 22 кВт

МОДЕЛЬ	Мощность кВт	Напряжение В
BSC-F-10	0.01.....0.75	230
BSC-F-15	0.75.....1.5	230
BSC-F-22	1.5.....2,2	230
BSC-F-30	2.2.....3	230
BSC-F-40	3.....4	380
BSC-F-55	4.....5.5	380
BSC-F-75	5.5.....7.5	380
BSC-F-110	7.5.....11	380
BSC-F-150	11.....15	380
BSC-F-220	15.....22	380

BYH

ЗАПОРНЫЙ КЛАПАН ДЛЯ КРУГЛЫХ ВОЗДУХОВОДОВ
Ø160 – Ø 400

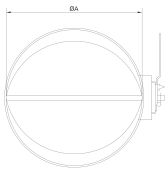

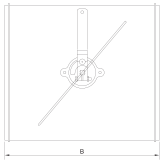

МОДЕЛЬ	Øa	B
160	160	210
180	180	230
200	203	250
225	229	275
250	254	300
280	280	330
300	305	350
350	356	400
400	406	450

BASP

ОБРАТНЫЕ КАНАЛЫ
Ø160 – Ø 800

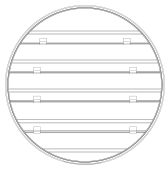

МОДЕЛЬ	A	B
BASP 160	60	83
BASP 200	200	83
BASP 250	265	83
BASP 300	315	83
BASP 350	365	83
BASP 400	415	83
BASP 450	465	83
BASP 500	520	83
BASP 600	620	83
BASP 700	725	83
BASP 800	830	83

BDH

ЗАСЛОНКИ ВОЗДУШНЫЕ
100/200 – 2000/2000

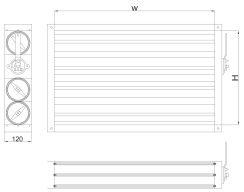

Can be manufactured to suit all модельs of our fans.

BDEB

ГИБКИЕ ВСТАВКИ ДЛЯ ПРЯМОУГОЛЬНЫХ ВЕНТИЛЯТОРОВ
300/150 – 1000/500

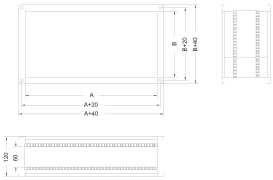

МОДЕЛЬ	A	B
BDEB 30-15	300	150
BDEB 40-20	400	200
BDEB 50-25	500	250
BDEB 50-30	500	300
BDEB 60-30	600	300
BDEB 60-35	600	350
BDEB 70-40	700	400
BDEB 80-50	800	500
BDEB 100-50	1000	500

BDKS

ПРЯМОУГОЛЬНЫЕ ШУМОГЛУШИТЕЛИ
300/150 – 1000/500

МОДЕЛЬ	B	H	Noise Reduction Value (dB) 125	250	500	1k	2k	4k	8k
BDKS 30-15	300	150	7	15	18	25	25	19	19
BDKS 40-20	400	200	5	9	15	23	16	12	10
BDKS 50-25	500	250	10	15	25	25	20	15	12
BDKS 50-30	500	300	8	15	20	31	17	14	11
BDKS 60-30	600	300	8	15	20	31	17	14	11
BDKS 60-35	600	350	7	13	17	18	13	10	8
BDKS 70-40	700	400	7	11	14	14	10	8	6
BDKS 80-50	800	500	6	8	10	11	8	6	3
BDKS 100-50	1000	500	6	8	10	11	8	6	3

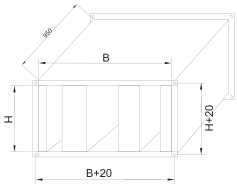

BYKS

ШУМОГЛУШИТЕЛИ ТРУБЧАТЫЕ КРУГЛЫЕ
Ø100 – Ø 355

МОДЕЛЬ	B	H	Noise Reduction Value (dB) 125	250	500	1k	2k	4k	8k
BYKS 100	900 100	200 960	4	15	34	50	50	48	23
BYKS 125	900 125	224 965	4	12	33	45	50	30	17
BYKS 150	900 150	250 965	4	10	28	42	43	20	15
BYKS 160	900 160	260 970	4	10	28	40	41	20	14
BYKS 200	900 200	300 985	4	8	24	32	34	13	10
BYKS 250	900 250	355 900	4	8	20	26	23	10	8
BYKS 315	900 315	415 900	3	7	16	22	12	6	7
BYKS 355	900 355	560 900	3	5	10	13	7	5	6

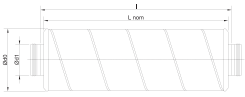

BYF

ФИЛЬТРЫ
Ø200 – Ø 315

МОДЕЛЬ	A	B	C	D	E
BYF 200	135	195	270	335	20
BYF 250	145	245	270	335	20
BYF 315	175	290	280	345	20

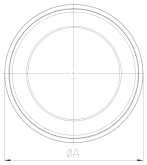

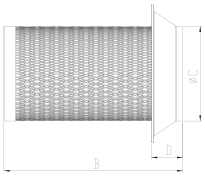

BYEB

ГИБКИЕ ВСТАВКИ ДЛЯ КРУГЛЫХ ВОЗДУХОВОДОВ
Ø250 – Ø 1000

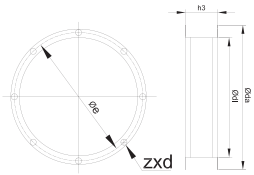

МОДЕЛЬ	øda	øe	ødi	h3	z x d
BYEB 250	316	290	256	155	8 x ø9,5
BYEB 280	345	320	286	155	8 x ø9,5
BYEB 315	382	356	322	155	8 x ø9,5
BYEB 355	421	395	361	155	8 x ø9,5
BYEB 400	475	438	402	155	12 x ø9,5
BYEB 450	524	478	453	155	12 x ø9,5
BYEB 500	577	541	505	155	12 x ø9,5
BYEB 560	652	605	569	155	16 x ø12
BYEB 630	723	674	638	155	16 x ø12
BYEB 710	802	751	712	155	16 x ø12
BYEB 800	890	837	797	155	24 x ø12
BYEB 900	1000	934	894	160	24 x ø12
BYEB 1000	1090	1043	1003	165	24 x ø12

NOTES